Bestell-Nr.: 58FM002 | **GTIN (EAN):** 4058352410257

Produktbeschreibung: Mon11/21-Decken-/Wandbef

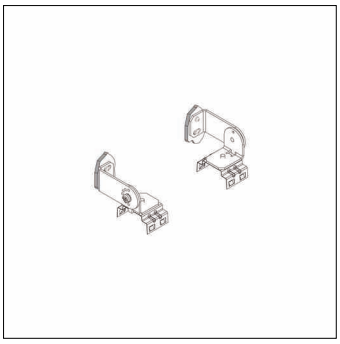

Monsun® 11/21, Wandbefestigung, neigbar, Montageart: horizontale Montage, Wandmontage-Set, aus Edelstahl (V2A), bestehend aus je 2x wand- und leuchtenseitiger Befestigungswinkel, Zylinderkopf-Schraube, Befestigungsclip für Leuchte, alle Teile aus V2A/V4A sowie 2x Befestigungsverstärkung aus UV-stabilisiertem PC, Verpackungseinheit: 1 Satz = 2 Stück

Gew. (kg):	0,2
GTIN (EAN):	4058352410257

Bei der Ausführungsplanung zur Elektroinstallation ist zwingend die Montageanleitung zu beachten (zu finden unter www.siteco.com)
Toleranzen bezogen auf thermische, elektrische und photometrische Daten entsprechend IEC 62722
Stand 01.03.2024 - Änderungen und Irrtümer vorbehalten - Vergewissern Sie sich, dass Sie immer den neuesten Stand verwenden -

Siteco Österreich GmbH • Leonard-Bernstein-Straße 10 • A-1220 Wien • Fon +43 (0) 1 250 24-0 • Fax +43 (0) 1 250 24-255 • eMail info@siteco.at • Internet www.siteco.com

siteco

Bestell-Nr.: 58FM002 | **GTIN (EAN):** 4058352410257

Technische Detailbeschreibung: Mon11/21-Decken-/Wandbef

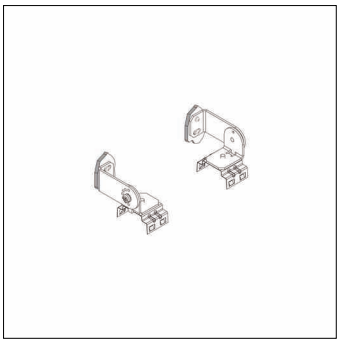

Kenndaten
- Produkttyp: Wandbefestigung, neigbar
- Produktname: Monsun® 11/21
- Bestell-Nr.: 58FM002

Material, Farbe
- Wandmontage-Set: Edelstahl (V2A), bestehend aus je 2x wand- und leuchtenseitiger Befestigungswinkel, Zylinderkopf-Schraube, Befestigungsclip für Leuchte, alle Teile aus V2A/V4A sowie 2x Befestigungsverstärkung aus UV-stabilisiertem PC

Montage
- Montageart, Montageort: horizontale Montage, an der Wand

Abmessung, Gewicht
- Gewicht: 0,2kg

Bei der Ausführungsplanung zur Elektroinstallation ist zwingend die Montageanleitung zu beachten (zu finden unter www.siteco.com)
Toleranzen bezogen auf thermische, elektrische und photometrische Daten entsprechend IEC 62722
Stand 01.03.2024 - Änderungen und Irrtümer vorbehalten - Vergewissern Sie sich, dass Sie immer den neuesten Stand verwenden -

Siteco Österreich GmbH • Leonard-Bernstein-Straße 10 • A-1220 Wien • Fon +43 (0) 1 250 24-0 • Fax +43 (0) 1 250 24-255 • eMail info@siteco.at • Internet www.siteco.com