siteco

Bestell-Nr.: 59HL92007 | **GTIN (EAN):** 4058352341681

Produktbeschreibung: HB11VerbBüg

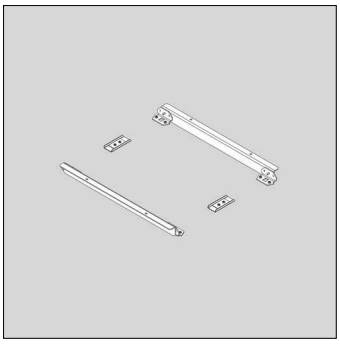

Highbay 11, Verbindungsbügel, Leuchten-Verbinder, aus Stahl, verzinkt,
Verpackungseinheit: 1 Satz = 2 Stück

Gew. (kg):	1,7
GTIN (EAN):	4058352341681

Bei der Ausführungsplanung zur Elektroinstallation ist zwingend die Montageanleitung zu beachten (zu finden unter www.siteco.com)
Toleranzen bezogen auf thermische, elektrische und photometrische Daten entsprechend IEC 62722
Stand 17.08.2026 - Änderungen und Irrtümer vorbehalten - Vergewissern Sie sich, dass Sie immer den neuesten Stand verwenden -

Siteco Österreich GmbH • Leonard-Bernstein-Straße 10 • A-1220 Wien • Fon +43 (0) 1 250 24-0 • Fax +43 (0) 1 250 24-255 • eMail info@siteco.at • Internet www.siteco.com

siteco

Bestell-Nr.: 59HL92007 | **GTIN (EAN):** 4058352341681

Technische Detailbeschreibung: HB11VerbBüg

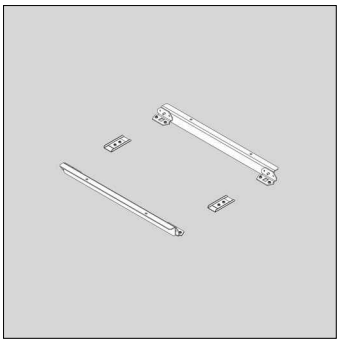

Kenndaten
- Produkttyp: Verbindungsbügel
- Produktname: Highbay 11
- Bestell-Nr.: 59HL92007

Material, Farbe
- Leuchten-Verbinder: Stahl, verzinkt

Abmessung, Gewicht
- Gewicht: 1,7kg

Bei der Ausführungsplanung zur Elektroinstallation ist zwingend die Montageanleitung zu beachten (zu finden unter www.siteco.com)
Toleranzen bezogen auf thermische, elektrische und photometrische Daten entsprechend IEC 62722
Stand 17.08.2026 - Änderungen und Irrtümer vorbehalten - Vergewissern Sie sich, dass Sie immer den neuesten Stand verwenden -

Siteco Österreich GmbH • Leonard-Bernstein-Straße 10 • A-1220 Wien • Fon +43 (0) 1 250 24-0 • Fax +43 (0) 1 250 24-255 • eMail info@siteco.at • Internet www.siteco.com