Bestell-Nr.: 58FT005 | **GTIN (EAN):** 4058352410370

Produktbeschreibung: Mon11/21,Klimaverschr

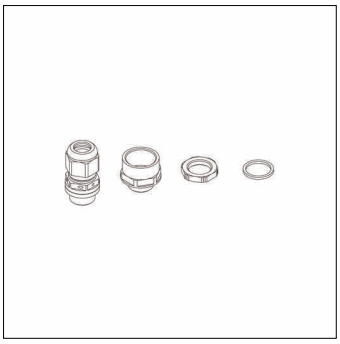

Monsun® 11/21, Leitungseinführung, Kabelverschraubung mit Klimamembran, aus PA / EPDM / ePTFE / Silikon, grau, für Leitungen, Ø 9..17mm, Verpackungseinheit: 1 Stück

Gew. (kg):	0,1
GTIN (EAN):	4058352410370

Bei der Ausführungsplanung zur Elektroinstallation ist zwingend die Montageanleitung zu beachten (zu finden unter www.siteco.com)
Toleranzen bezogen auf thermische, elektrische und photometrische Daten entsprechend IEC 62722
Stand 25.11.2023 - Änderungen und Irrtümer vorbehalten - Vergewissern Sie sich, dass Sie immer den neuesten Stand verwenden -

Siteco Österreich GmbH • Leonard-Bernstein-Straße 10 • A-1220 Wien • Fon +43 (0) 1 250 24-0 • Fax +43 (0) 1 250 24-255 • eMail info@siteco.at • Internet www.siteco.com

Bestell-Nr.: 58FT005 | **GTIN (EAN):** 4058352410370

Technische Detailbeschreibung: Mon11/21,Klimaverschr

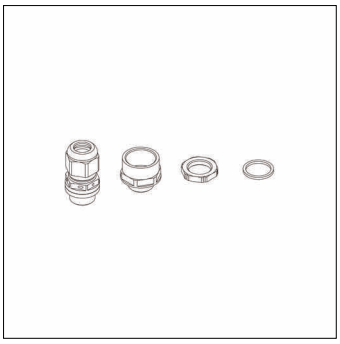

Kenndaten
- Produkttyp: Leitungseinführung
- Produktname: Monsun® 11/21
- Bestell-Nr.: 58FT005

Material, Farbe
- Kabelverschraubung mit Klimamembran: PA / EPDM / ePTFE / Silikon, grau, für Leitungen, Ø 9..17mm
- Farbangabe: grau

Abmessung, Gewicht
- Gewicht: 0,1kg

Bei der Ausführungsplanung zur Elektroinstallation ist zwingend die Montageanleitung zu beachten (zu finden unter www.siteco.com)
Toleranzen bezogen auf thermische, elektrische und photometrische Daten entsprechend IEC 62722
Stand 25.11.2023 - Änderungen und Irrtümer vorbehalten - Vergewissern Sie sich, dass Sie immer den neuesten Stand verwenden -

Siteco Österreich GmbH • Leonard-Bernstein-Straße 10 • A-1220 Wien • Fon +43 (0) 1 250 24-0 • Fax +43 (0) 1 250 24-255 • eMail info@siteco.at • Internet www.siteco.com