siteco

Bestell-Nr.: 5NY231740AM00 | **GTIN (EAN):** 4039806381644

Produktbeschreibung: Mast,zyl.abges,St,verz,4m,Ø76

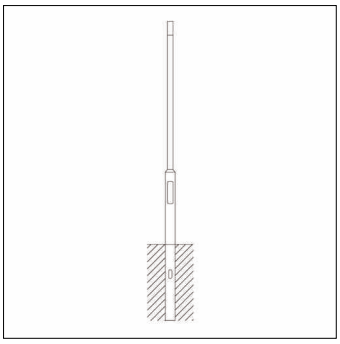

Mast, Mast, zylindrisch abgesetzt, aus Stahl, verzinkt, Höhe: 4,0m, Zopfmaß: 76mm (Aufsatz), Erdstück: h= 800mm / Ø= 114mm, Norm: DIN EN 40, Verpackungseinheit: 1 Stück

Gew. (kg):	33,1
GTIN (EAN):	4039806381644

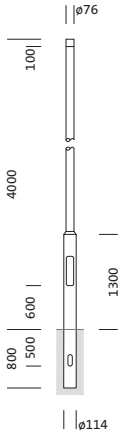

Bei der Ausführungsplanung zur Elektroinstallation ist zwingend die Montageanleitung zu beachten (zu finden unter www.siteco.com)
Toleranzen bezogen auf thermische, elektrische und photometrische Daten entsprechend IEC 62722
Stand 17.05.2024 - Änderungen und Irrtümer vorbehalten - Vergewissern Sie sich, dass Sie immer den neuesten Stand verwenden -

Siteco Österreich GmbH • Leonard-Bernstein-Straße 10 • A-1220 Wien • Fon +43 (0) 1 250 24-0 • Fax +43 (0) 1 250 24-255 • eMail info@siteco.at • Internet www.siteco.com

siteco

Bestell-Nr.: 5NY231740AM00 | **GTIN (EAN):** 4039806381644

Technische Detailbeschreibung: Mast,zyl.abges,St,verz,4m,Ø76

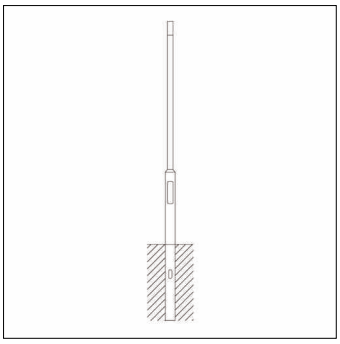

Kenndaten
- Produkttyp: Mast
- Produktname: Mast
- Bestell-Nr.: 5NY231740AM00

Zertifikate, Standards
- Norm: DIN EN 40

Material, Farbe
- Mast: Stahl, verzinkt, zylindrisch abgesetzt

Abmessung, Gewicht
- Höhe: 4,0m
- Gewicht: 33,1kg
- Mastzopf: Zopfmaß: 76mm
- Erdstück: h= 800mm / Ø= 114mm

Bei der Ausführungsplanung zur Elektroinstallation ist zwingend die Montageanleitung zu beachten (zu finden unter www.siteco.com)
Toleranzen bezogen auf thermische, elektrische und photometrische Daten entsprechend IEC 62722
Stand 17.05.2024 - Änderungen und Irrtümer vorbehalten - Vergewissern Sie sich, dass Sie immer den neuesten Stand verwenden -

Siteco Österreich GmbH • Leonard-Bernstein-Straße 10 • A-1220 Wien • Fon +43 (0) 1 250 24-0 • Fax +43 (0) 1 250 24-255 • eMail info@siteco.at • Internet www.siteco.com

Bestell-Nr.: 5NY231740AM00 | **GTIN (EAN):** 4039806381644

Maße: Mast,zyl.abges,St,verz,4m,Ø76

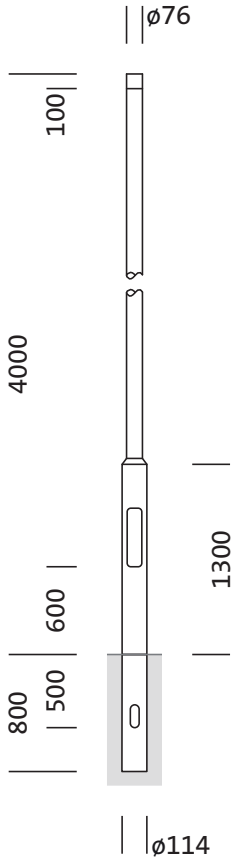

Bei der Ausführungsplanung zur Elektroinstallation ist zwingend die Montageanleitung zu beachten (zu finden unter www.siteco.com)
Toleranzen bezogen auf thermische, elektrische und photometrische Daten entsprechend IEC 62722
Stand 17.05.2024 - Änderungen und Irrtümer vorbehalten - Vergewissern Sie sich, dass Sie immer den neuesten Stand verwenden -

Siteco Österreich GmbH • Leonard-Bernstein-Straße 10 • A-1220 Wien • Fon +43 (0) 1 250 24-0 • Fax +43 (0) 1 250 24-255 • eMail info@siteco.at • Internet www.siteco.com