siteco

Bestell-Nr.: 5NY5102108 | **GTIN (EAN):** 4050737722894

Produktbeschreibung: WandflØ60,Neig15°,lack,DB702S

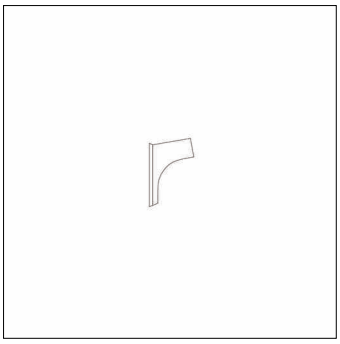

Wand-Flansch, Wand-Flansch, aus Aluminium-Druckguss, lackiert, Siteco® eisenglimmer (DB 702S), Verpackungseinheit: 1 Stück

Gew. (kg):	0,8
GTIN (EAN):	4050737722894

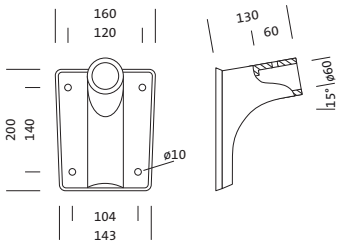

Bei der Ausführungsplanung zur Elektroinstallation ist zwingend die Montageanleitung zu beachten (zu finden unter www.siteco.com)
Toleranzen bezogen auf thermische, elektrische und photometrische Daten entsprechend IEC 62722
Stand 09.04.2025 - Änderungen und Irrtümer vorbehalten - Vergewissern Sie sich, dass Sie immer den neuesten Stand verwenden -

Siteco Österreich GmbH • Leonard-Bernstein-Straße 10 • A-1220 Wien • Fon +43 (0) 1 250 24-0 • Fax +43 (0) 1 250 24-255 • eMail info@siteco.at • Internet www.siteco.com

Bestell-Nr.: 5NY5102108 | **GTIN (EAN):** 4050737722894

Technische Detailbeschreibung: WandflØ60,Neig15°,lack,DB702S

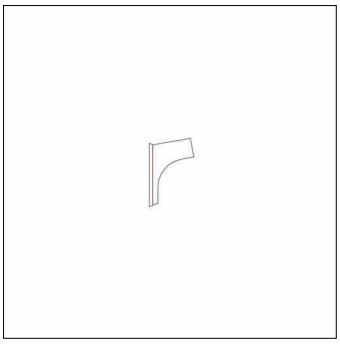

Kenndaten

- Produkttyp: Wand-Flansch
- Produktname: ohne Familienzuordnung
- Bestell-Nr.: 5NY5102108

Material, Farbe

- Wand-Flansch: Aluminium-Druckguss, lackiert, Siteco® eisenglimmer (DB 702S)
- Farbangabe: Siteco® eisenglimmer (DB 702S)

Abmessung, Gewicht

- Gewicht: 0,8kg

Bei der Ausführungsplanung zur Elektroinstallation ist zwingend die Montageanleitung zu beachten (zu finden unter www.siteco.com)
Toleranzen bezogen auf thermische, elektrische und photometrische Daten entsprechend IEC 62722
Stand 09.04.2025 - Änderungen und Irrtümer vorbehalten - Vergewissern Sie sich, dass Sie immer den neuesten Stand verwenden -

Siteco Österreich GmbH • Leonard-Bernstein-Straße 10 • A-1220 Wien • Fon +43 (0) 1 250 24-0 • Fax +43 (0) 1 250 24-255 • eMail info@siteco.at • Internet www.siteco.com

Bestell-Nr.: 5NY5102108 | **GTIN (EAN):** 4050737722894

Maße: WandflØ60,Neig15°,lack,DB702S

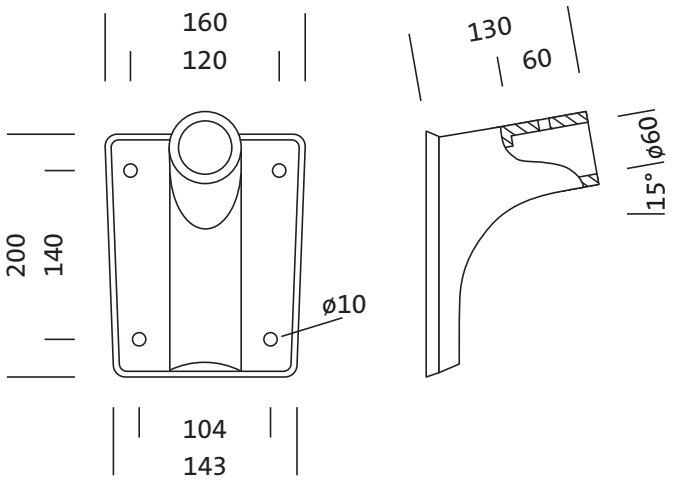

Bei der Ausführungsplanung zur Elektroinstallation ist zwingend die Montageanleitung zu beachten (zu finden unter www.siteco.com)
Toleranzen bezogen auf thermische, elektrische und photometrische Daten entsprechend IEC 62722
Stand 09.04.2025 - Änderungen und Irrtümer vorbehalten - Vergewissern Sie sich, dass Sie immer den neuesten Stand verwenden -

Siteco Österreich GmbH • Leonard-Bernstein-Straße 10 • A-1220 Wien • Fon +43 (0) 1 250 24-0 • Fax +43 (0) 1 250 24-255 • eMail info@siteco.at • Internet www.siteco.com