siteco

Bestell-Nr.: 5NY231750KM08 | **GTIN (EAN):** 4039806382221

Produktbeschreibung: Mast,kon.rd,St,pulv,DB702S,5m,Ø76

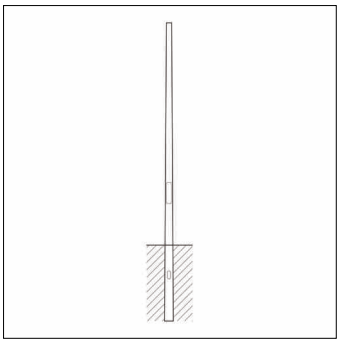

Mast, Mast, konisch rund, aus Stahl, pulverbeschichtet, Siteco® eisenglimmer (DB 702S), Höhe: 5,0m, Zopfmaß: 76mm (Aufsatz), Erdstück: h= 800mm / Ø= 140mm, Norm: DIN EN 40, Verpackungseinheit: 1 Stück

Gew. (kg):	34,0
GTIN (EAN):	4039806382221

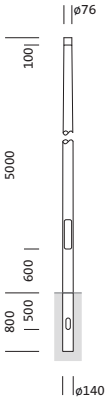

Bei der Ausführungsplanung zur Elektroinstallation ist zwingend die Montageanleitung zu beachten (zu finden unter www.siteco.com)
Toleranzen bezogen auf thermische, elektrische und photometrische Daten entsprechend IEC 62722
Stand 09.04.2025 - Änderungen und Irrtümer vorbehalten - Vergewissern Sie sich, dass Sie immer den neuesten Stand verwenden -

Siteco Österreich GmbH • Leonard-Bernstein-Straße 10 • A-1220 Wien • Fon +43 (0) 1 250 24-0 • Fax +43 (0) 1 250 24-255 • eMail info@siteco.at • Internet www.siteco.com

Bestell-Nr.: 5NY231750KM08 | **GTIN (EAN):** 4039806382221

Technische Detailbeschreibung: Mast,kon.rd,St,pulv,DB702S,5m,Ø76

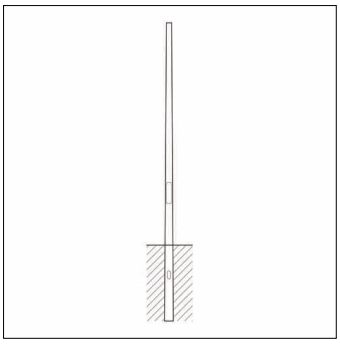

Kenndaten
- Produkttyp: Mast
- Produktname: Mast
- Bestell-Nr.: 5NY231750KM08

Zertifikate, Standards
- Norm: DIN EN 40

Material, Farbe
- Mast: Stahl, pulverbeschichtet, Siteco® eisenglimmer (DB 702S), konisch rund
- Farbangabe: Siteco® eisenglimmer (DB 702S)

Abmessung, Gewicht
- Höhe: 5,0m
- Gewicht: 34,0kg
- Mastzopf: Zopfmaß: 76mm
- Erdstück: h= 800mm / Ø= 140mm

Bei der Ausführungsplanung zur Elektroinstallation ist zwingend die Montageanleitung zu beachten (zu finden unter www.siteco.com)
Toleranzen bezogen auf thermische, elektrische und photometrische Daten entsprechend IEC 62722
Stand 09.04.2025 - Änderungen und Irrtümer vorbehalten - Vergewissern Sie sich, dass Sie immer den neuesten Stand verwenden -

Siteco Österreich GmbH • Leonard-Bernstein-Straße 10 • A-1220 Wien • Fon +43 (0) 1 250 24-0 • Fax +43 (0) 1 250 24-255 • eMail info@siteco.at • Internet www.siteco.com

Bestell-Nr.: 5NY231750KM08 | **GTIN (EAN):** 4039806382221

Maße: Mast,kon.rd,St,pulv,DB702S,5m,Ø76

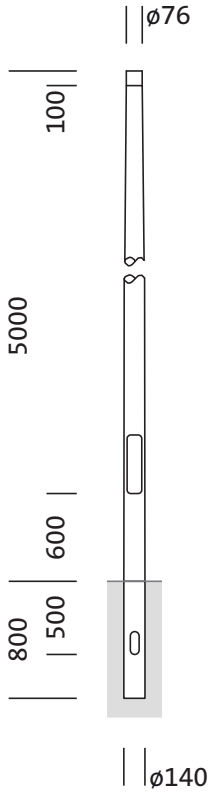

Bei der Ausführungsplanung zur Elektroinstallation ist zwingend die Montageanleitung zu beachten (zu finden unter www.siteco.com)
Toleranzen bezogen auf thermische, elektrische und photometrische Daten entsprechend IEC 62722
Stand 09.04.2025 - Änderungen und Irrtümer vorbehalten - Vergewissern Sie sich, dass Sie immer den neuesten Stand verwenden -

Siteco Österreich GmbH • Leonard-Bernstein-Straße 10 • A-1220 Wien • Fon +43 (0) 1 250 24-0 • Fax +43 (0) 1 250 24-255 • eMail info@siteco.at • Internet www.siteco.com