**Bestell-Nr.:** 5NY231760AM08 | **GTIN (EAN):** 4039806382306

**Produktbeschreibung:** Mast,zyl.abges,St,pulv,DB702S,6m,Ø76

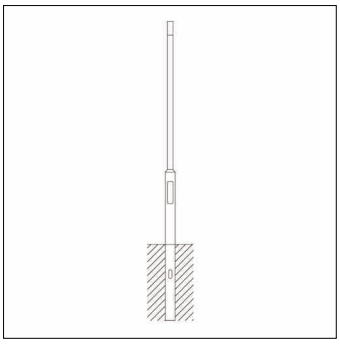

Mast, Mast, zylindrisch abgesetzt, aus Stahl, pulverbeschichtet, Siteco® eisenglimmer (DB 702S), Höhe: 6,0m, Zopfmaß: 76mm (Aufsatz), Erdstück: h= 1000mm / Ø= 114mm, Norm: DIN EN 40, Verpackungseinheit: 1 Stück

| | |
|---|---|
| Gew. (kg): | 48,0 |
| GTIN (EAN): | 4039806382306 |

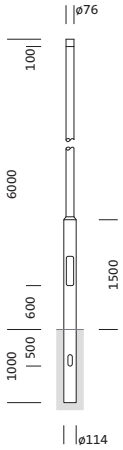


Bei der Ausführungsplanung zur Elektroinstallation ist zwingend die Montageanleitung zu beachten (zu finden unter www.siteco.com)
Toleranzen bezogen auf thermische, elektrische und photometrische Daten entsprechend IEC 62722
Stand 09.04.2025 - Änderungen und Irrtümer vorbehalten - Vergewissern Sie sich, dass Sie immer den neuesten Stand verwenden -

Siteco Österreich GmbH • Leonard-Bernstein-Straße 10 • A-1220 Wien • Fon +43 (0) 1 250 24-0 • Fax +43 (0) 1 250 24-255 • eMail info@siteco.at • Internet www.siteco.com

**Bestell-Nr.:** 5NY231760AM08 | **GTIN (EAN):** 4039806382306

**Technische Detailbeschreibung:** Mast,zyl.abges,St,pulv,DB702S,6m,Ø76

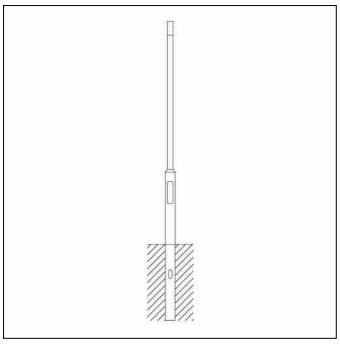

**Kenndaten**
- Produkttyp: Mast
- Produktname: Mast
- Bestell-Nr.: 5NY231760AM08

**Zertifikate, Standards**
- Norm: DIN EN 40

**Material, Farbe**
- Mast: Stahl, pulverbeschichtet, Siteco® eisenglimmer (DB 702S), zylindrisch abgesetzt
- Farbangabe: Siteco® eisenglimmer (DB 702S)

**Abmessung, Gewicht**
- Höhe: 6,0m
- Gewicht: 48,0kg
- Mastzopf: Zopfmaß: 76mm
- Erdstück: h= 1000mm / Ø= 114mm

Bei der Ausführungsplanung zur Elektroinstallation ist zwingend die Montageanleitung zu beachten (zu finden unter www.siteco.com)
Toleranzen bezogen auf thermische, elektrische und photometrische Daten entsprechend IEC 62722
Stand 09.04.2025 - Änderungen und Irrtümer vorbehalten - Vergewissern Sie sich, dass Sie immer den neuesten Stand verwenden -

Siteco Österreich GmbH • Leonard-Bernstein-Straße 10 • A-1220 Wien • Fon +43 (0) 1 250 24-0 • Fax +43 (0) 1 250 24-255 • eMail info@siteco.at • Internet www.siteco.com

**Bestell-Nr.:** 5NY231760AM08 | **GTIN (EAN):** 4039806382306

**Maße:** Mast,zyl.abges,St,pulv,DB702S,6m,Ø76

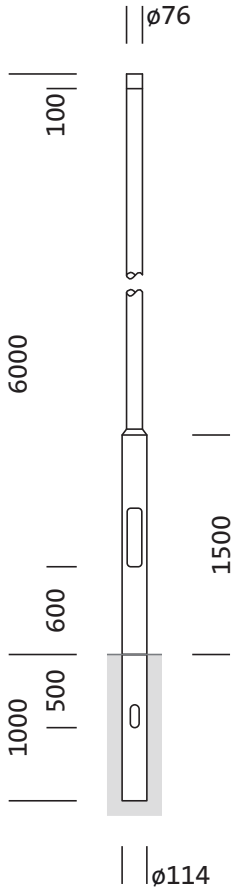


Bei der Ausführungsplanung zur Elektroinstallation ist zwingend die Montageanleitung zu beachten (zu finden unter www.siteco.com)
Toleranzen bezogen auf thermische, elektrische und photometrische Daten entsprechend IEC 62722
Stand 09.04.2025 - Änderungen und Irrtümer vorbehalten - Vergewissern Sie sich, dass Sie immer den neuesten Stand verwenden -

Siteco Österreich GmbH • Leonard-Bernstein-Straße 10 • A-1220 Wien • Fon +43 (0) 1 250 24-0 • Fax +43 (0) 1 250 24-255 • eMail info@siteco.at • Internet www.siteco.com