siteco

Bestell-Nr.: 5MN238DLC0S | **GTIN (EAN):** 4050737964041

Produktbeschreibung: Vega11,4300lm840,DA,Ma

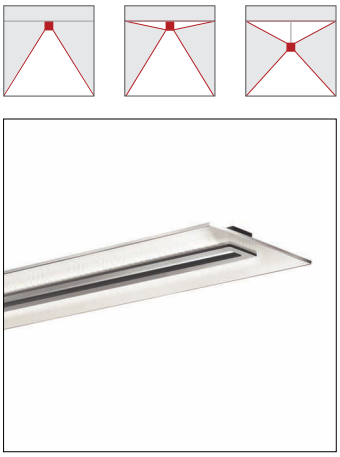

Vega® 11, Office-Leuchte, primäre Lichtlenkung mit Prismenreflektor, aus PMMA, klare Prismenstruktur, BAP65 (L≤ 1500cd/m²), Lichtaustritt: direkt/indirekt strahlend, primäre Lichtcharakteristik: symmetrisch, Montageart: abgehängte Montage, Anbau, LED, Bemessungslichtstrom: 4.300lm, Lichtausbeute: 139lm/W, Lichtfarbe: 840, Farbtemperatur: 4000K, Vorschaltgerät: DALI, mit Klemme, 3+2polig, max. 2,5mm², Netzanschluss: 230V, AC, 50Hz, Anschlussleitung inklusiv, Leitungslänge: 1,5m, Bemessungsleistung: 31W, Leuchtengehäuse, rechteckig, abgerundet, aus Aluminium-Profil, eloxiert, weißaluminium (RAL 9006), Länge: 1.250mm, Breite: 350mm, Höhe: 43mm, Leuchtengehäuse-Unterteil, aus Aluminium-Profil, eloxiert, weißaluminium (RAL 9006), aus PC, grau, Schutzart (gesamt): IP20, Schutzklasse (gesamt): SK I (Schutzerdung), Prüfzeichen: CE, zul. Betriebsumgebungstemperatur: 0..+35°C, Norm: EN 50419, Verpackungseinheit: 1 Stück

4050737964041
5MN238DLC0S
LED 4000K / CRI ≥ 80 ϕ_N 4300 lm

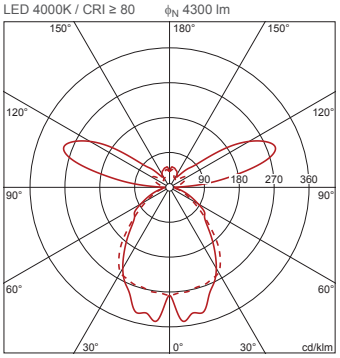

IP 20

Bestückung:	LED
Gew. (kg):	6,6
GTIN (EAN):	4050737964041

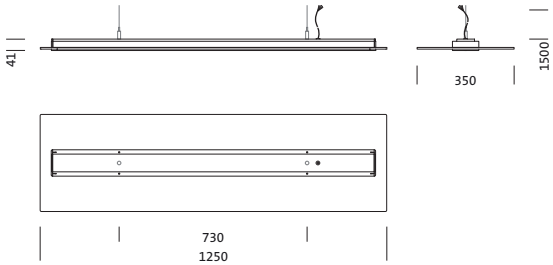

Bei der Ausführungsplanung zur Elektroinstallation ist zwingend die Montageanleitung zu beachten (zu finden unter www.siteco.com)
Toleranzen bezogen auf thermische, elektrische und photometrische Daten entsprechend IEC 62722
Stand 27.09.2024 - Änderungen und Irrtümer vorbehalten - Vergewissern Sie sich, dass Sie immer den neuesten Stand verwenden -

Siteco Österreich GmbH • Leonard-Bernstein-Straße 10 • A-1220 Wien • Fon +43 (0) 1 250 24-0 • Fax +43 (0) 1 250 24-255 • eMail info@siteco.at • Internet www.siteco.com

siteco

Bestell-Nr.: 5MN238DLC0S | **GTIN (EAN):** 4050737964041

Technische Detailbeschreibung: Vega11,4300lm840,DA,Ma

Kenndaten
- Produkttyp: Office-Leuchte
- Produktname: Vega® 11
- Bestell-Nr.: 5MN238DLC0S

Lichttechnik | Bestückung | Vorschaltgerät

Komponente 1

Lichttechnik:
- Lichtlenkung: Prismenreflektor aus PMMA, klare Prismenstruktur
- Symmetrie: symmetrisch
- Lichtaustritt: direkt/indirekt strahlend, 60:40
- UGR Blickrichtung längs zur Leuchte: ≤ 16
- UGR Blickrichtung quer zur Leuchte: ≤ 16

Bestückung:
- Leuchtmittel: mit LED
- Bemessungslichtstrom: 4300lm
- Lichtausbeute: 139lm/W
- Farbtemperatur: 4000K
- Farbwiedergabeindex: CRI > 80
- Lichtfarbe: 840
- SDCM (Standard Deviation of Colour Matching): MacAdam ≤ 3 SDCM (initial)
- Bemessungsleistung: 31W

Betriebsgerät:
- Vorschaltgerät: EVG
- Ansteuerung: DALI

Zertifikate, Standards
- Schutzart: IP20
- Schutzklasse: SK I (Schutzerdung)
- Temperaturbereich (Betrieb): 0..+35°C
- Norm: EN 50419
- Prüfzeichen, Kennzeichnung: CE

Material, Farbe
- Leuchtengehäuse: Aluminium-Profil, eloxiert, weißaluminium (RAL 9006), rechteckig, abgerundet
- Farbangabe: weißaluminium (RAL 9006)
- Leuchtengehäuse-Unterteil: Aluminium-Profil, eloxiert, weißaluminium (RAL 9006)
- Farbangabe: weißaluminium (RAL 9006)
- Farbangabe: grau

Montage
- Montageart, Montageort: abgehängte Montage, Anbau
- Montagehöhe: 2..4m
- Anordnung: Einzelanordnung

Elektrischer Anschluss
- Anschluss: Klemme, 3+2polig, max. 2,5mm²
- Nennspannung: 230V, 220..240V, 50Hz, AC
- Anschlussleitung: inklusiv, L= 1,5m

Abmessung, Gewicht
- Länge: 1250mm
- Breite: 350mm
- Höhe: 43mm
- Gewicht: 6,6kg

Lebensdauer
- Bemessungslebensdauer: 50000h (L80/B50) bei UT = 25°C

Ausgänge

1x DALI
- Besonderheit: DALI, Master-Funktion, broadcast-Adressierung, max. 32 DALI-EVG's

Bei der Ausführungsplanung zur Elektroinstallation ist zwingend die Montageanleitung zu beachten (zu finden unter www.siteco.com)
Toleranzen bezogen auf thermische, elektrische und photometrische Daten entsprechend IEC 62722
Stand 27.09.2024 - Änderungen und Irrtümer vorbehalten - Vergewissern Sie sich, dass Sie immer den neuesten Stand verwenden -

Siteco Österreich GmbH • Leonard-Bernstein-Straße 10 • A-1220 Wien • Fon +43 (0) 1 250 24-0 • Fax +43 (0) 1 250 24-255 • eMail info@siteco.at • Internet www.siteco.com

siteco

Bestell-Nr.: 5MN238DLC0S | **GTIN (EAN):** 4050737964041

Maße: Vega11,4300lm840,DA,Ma

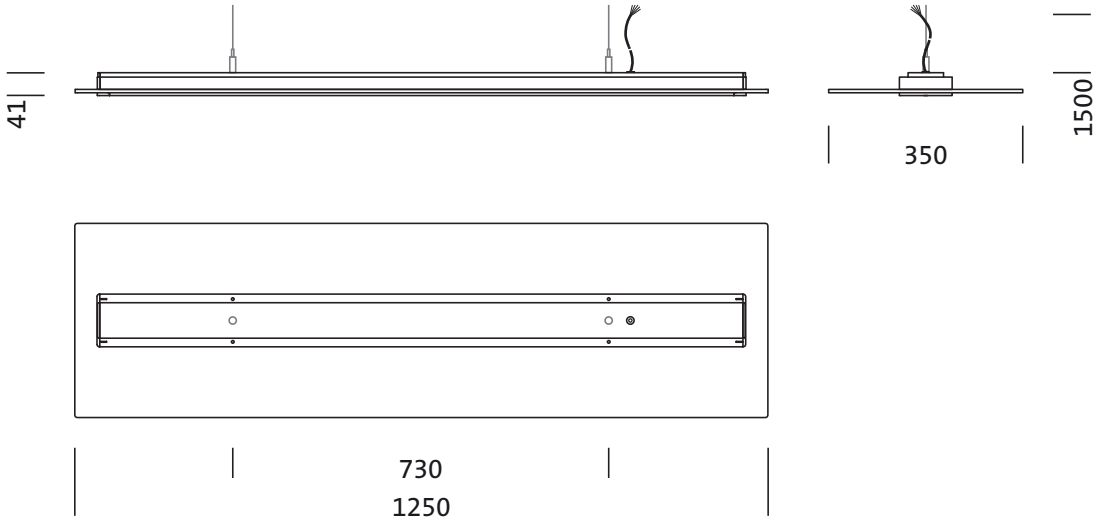

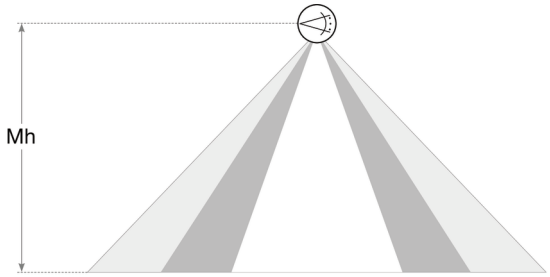

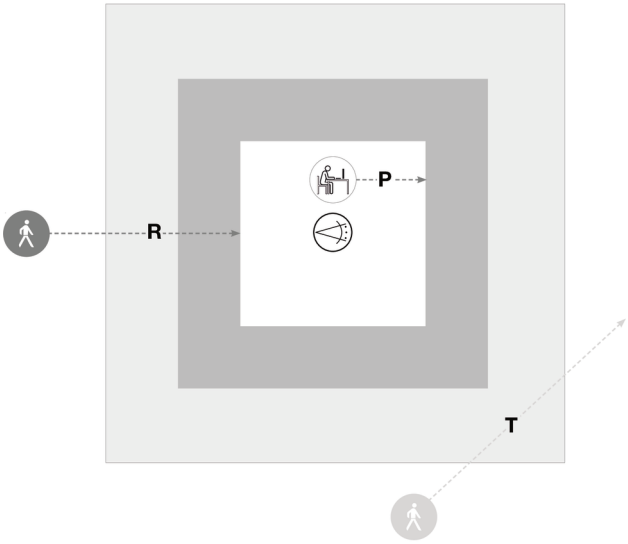

Sensor PR3

Mh	R	T	P
2,5m	ca. 3x3m	ca. 4x5m	ca. 2x2m
3,5m	ca. 4x4m	ca. 5x6m	ca. 3x3m

Bei der Ausführungsplanung zur Elektroinstallation ist zwingend die Montageanleitung zu beachten (zu finden unter www.siteco.com)
Toleranzen bezogen auf thermische, elektrische und photometrische Daten entsprechend IEC 62722
Stand 27.09.2024 - Änderungen und Irrtümer vorbehalten - Vergewissern Sie sich, dass Sie immer den neuesten Stand verwenden -

Siteco Österreich GmbH • Leonard-Bernstein-Straße 10 • A-1220 Wien • Fon +43 (0) 1 250 24-0 • Fax +43 (0) 1 250 24-255 • eMail info@siteco.at • Internet www.siteco.com

siteco

Bestell-Nr.: 5MN238DLC0S | **GTIN (EAN):** 4050737964041

Planungsdaten: Vega11,4300lm840,DA,Ma

5MN238DLC0S: 1x LED 4000K / CRI ≥ 80

4050737964041
5MN238DLC0S
LED 4000K / CRI ≥ 80 ϕ_N 4300 lm

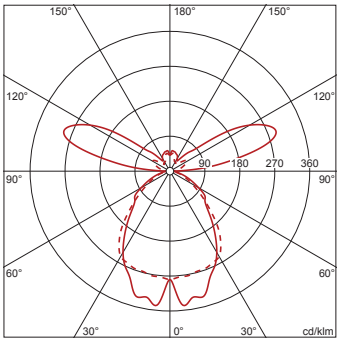

Anzahl Leuchten im Raum
Reflexionsgrad 70/50/20

Em(lx)	100		200		500	
Lh(m)	2,5	3,0	2,5	3,0	2,5	3,0
20 m²	0,9	1,0	1,7	1,9	4,3	4,8
30 m²	1,3	1,4	2,5	2,8	6,4	7,0
40 m²	1,6	1,7	3,1	3,4	7,9	8,6
50 m²	1,9	2,1	3,8	4,1	9,5	10
75 m²	2,8	3,0	5,6	5,9	14	15
100 m²	3,6	3,8	7,2	7,6	18	19
500 m²	16	16	32	33	80	82

Wartungsfaktor 0,8 Rh = Lh + 0,5 m

5MN238DLC0S + 5MN91401: 1x LED 4000K / CRI ≥ 80

4050737964041 + 4050737754987
5MN238DLC0S + 5MN91401
LED 4000K / CRI ≥ 80 ϕ_N 4170 lm

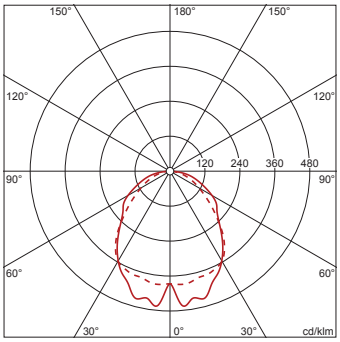

Anzahl Leuchten im Raum
Reflexionsgrad 70/50/20

Em(lx)	100		200		500	
Lh(m)	2,5	3,0	2,5	3,0	2,5	3,0
20 m²	0,7	0,8	1,4	1,6	3,5	4,1
30 m²	1,1	1,2	2,1	2,3	5,3	5,8
40 m²	1,3	1,5	2,7	2,9	6,7	7,4
50 m²	1,6	1,8	3,2	3,5	8,1	8,8
75 m²	2,4	2,5	4,8	5,1	12	13
100 m²	3,1	3,3	6,2	6,5	15	16
500 m²	14	14	28	29	70	72

Wartungsfaktor 0,8 Rh = Lh

5MN238DLC0S + 5MN91402: 1x LED 4000K / CRI ≥ 80

4050737964041 + 4050737755007
5MN238DLC0S + 5MN91402
LED 4000K / CRI ≥ 80 ϕ_N 4240 lm

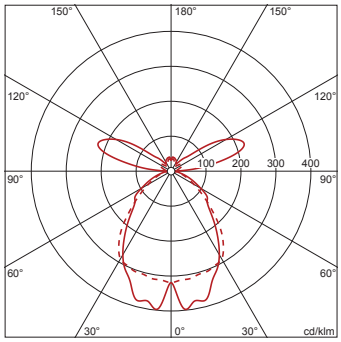

Anzahl Leuchten im Raum
Reflexionsgrad 70/50/20

Em(lx)	100		200		500	
Lh(m)	2,5	3,0	2,5	3,0	2,5	3,0
20 m²	0,8	0,9	1,6	1,8	4,1	4,6
30 m²	1,2	1,3	2,4	2,6	6,1	6,6
40 m²	1,5	1,7	3,0	3,3	7,5	8,3
50 m²	1,8	2,0	3,6	3,9	9,1	9,9
75 m²	2,7	2,8	5,4	5,7	14	14
100 m²	3,5	3,7	6,9	7,3	17	18
500 m²	15	16	31	32	77	80

Wartungsfaktor 0,8 Rh = Lh + 0,5 m

Bei der Ausführungsplanung zur Elektroinstallation ist zwingend die Montageanleitung zu beachten (zu finden unter www.siteco.com)
Toleranzen bezogen auf thermische, elektrische und photometrische Daten entsprechend IEC 62722
Stand 27.09.2024 - Änderungen und Irrtümer vorbehalten - Vergewissern Sie sich, dass Sie immer den neuesten Stand verwenden -

Siteco Österreich GmbH • Leonard-Bernstein-Straße 10 • A-1220 Wien • Fon +43 (0) 1 250 24-0 • Fax +43 (0) 1 250 24-255 • eMail info@siteco.at • Internet www.siteco.com