siteco

Bestell-Nr.: 5MN238DLE003 | **GTIN (EAN):** 4050737963846

Produktbeschreibung: Vega11,7300lm830,DA

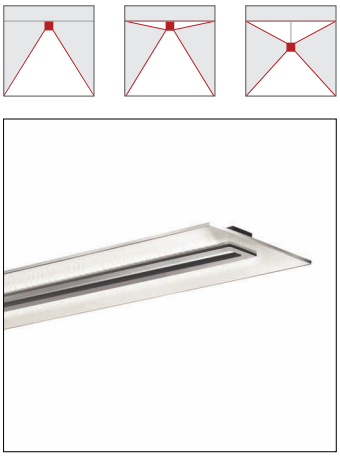

Vega® 11, Office-Leuchte, primäre Lichtlenkung mit Prismenreflektor, aus PMMA, klare Prismenstruktur, BAP65 (L≤ 1500cd/m²), Lichtaustritt: direkt/indirekt strahlend, primäre Lichtcharakteristik: symmetrisch, Montageart: abgehängte Montage, Anbau, LED, Bemessungslichtstrom: 7.300lm, Lichtausbeute: 118lm/W, Lichtfarbe: 830, Farbtemperatur: 3000K, Vorschaltgerät: DALI, mit Klemme, 3+2polig, max. 2,5mm², Netzanschluss: 230V, AC, 50Hz, Anschlussleitung inklusiv, Leitungslänge: 1,5m, Bemessungsleistung: 62W, Leuchtengehäuse, rechteckig, abgerundet, aus Aluminium-Profil, eloxiert, weißaluminium (RAL 9006), Länge: 1.250mm, Breite: 350mm, Höhe: 43mm, Leuchtengehäuse-Unterteil, aus Aluminium-Profil, eloxiert, weißaluminium (RAL 9006), aus PC, grau, Schutzart (gesamt): IP20, Schutzklasse (gesamt): SK I (Schutzerdung), Prüfzeichen: CE, Norm: EN 50419, Verpackungseinheit: 1 Stück

4050737963846
5MN238DLE003
LED 3000K / CRI ≥ 80 ϕ_N 7300 lm

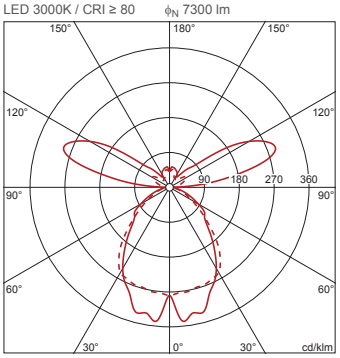

IP 20

Bestückung:	LED
Gew. (kg):	6,5
GTIN (EAN):	4050737963846

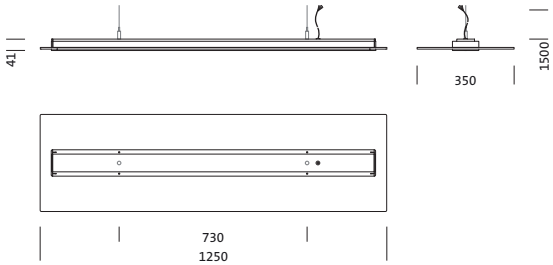

Bei der Ausführungsplanung zur Elektroinstallation ist zwingend die Montageanleitung zu beachten (zu finden unter www.siteco.com)
Toleranzen bezogen auf thermische, elektrische und photometrische Daten entsprechend IEC 62722
Stand 27.09.2024 - Änderungen und Irrtümer vorbehalten - Vergewissern Sie sich, dass Sie immer den neuesten Stand verwenden -

Siteco Österreich GmbH • Leonard-Bernstein-Straße 10 • A-1220 Wien • Fon +43 (0) 1 250 24-0 • Fax +43 (0) 1 250 24-255 • eMail info@siteco.at • Internet www.siteco.com

siteco

Bestell-Nr.: 5MN238DLE003 | **GTIN (EAN):** 4050737963846

Technische Detailbeschreibung: Vega11,7300lm830,DA

Kenndaten
- Produkttyp: Office-Leuchte
- Produktname: Vega® 11
- Bestell-Nr.: 5MN238DLE003

Lichttechnik | Bestückung | Vorschaltgerät

Komponente 1

Lichttechnik:
- Lichtlenkung: Prismenreflektor aus PMMA, klare Prismenstruktur
- Symmetrie: symmetrisch
- Lichtaustritt: direkt/indirekt strahlend, 60:40
- UGR Blickrichtung längs zur Leuchte: ≤ 16
- UGR Blickrichtung quer zur Leuchte: ≤ 16

Bestückung:
- Leuchtmittel: mit LED
- Bemessungslichtstrom: 7300lm
- Lichtausbeute: 118lm/W
- Farbtemperatur: 3000K
- Farbwiedergabeindex: CRI > 80
- Lichtfarbe: 830
- SDCM (Standard Deviation of Colour Matching): MacAdam ≤ 3 SDCM (initial)
- Bemessungsleistung: 62W

Betriebsgerät:
- Vorschaltgerät: EVG
- Ansteuerung: DALI

Zertifikate, Standards
- Schutzart: IP20
- Schutzklasse: SK I (Schutzerdung)
- Norm: EN 50419
- Prüfzeichen, Kennzeichnung: CE

Material, Farbe
- Leuchtengehäuse: Aluminium-Profil, eloxiert, weißaluminium (RAL 9006), rechteckig, abgerundet
- Farbangabe: weißaluminium (RAL 9006)
- Leuchtengehäuse-Unterteil: Aluminium-Profil, eloxiert, weißaluminium (RAL 9006)
- Farbangabe: weißaluminium (RAL 9006)
- Farbangabe: grau

Montage
- Montageart, Montageort: abgehängte Montage, Anbau
- Anordnung: Einzelanordnung

Elektrischer Anschluss
- Anschluss: Klemme, 3+2polig, max. 2,5mm²
- Nennspannung: 230V, 220..240V, 50Hz, AC
- Anschlussleitung: inklusiv, L= 1,5m

Abmessung, Gewicht
- Länge: 1250mm
- Breite: 350mm
- Höhe: 43mm
- Gewicht: 6,5kg

Lebensdauer
- Bemessungslebensdauer: 50000h (L80/B50) bei UT = 25°C

Bei der Ausführungsplanung zur Elektroinstallation ist zwingend die Montageanleitung zu beachten (zu finden unter www.siteco.com)
Toleranzen bezogen auf thermische, elektrische und photometrische Daten entsprechend IEC 62722
Stand 27.09.2024 - Änderungen und Irrtümer vorbehalten - Vergewissern Sie sich, dass Sie immer den neuesten Stand verwenden -

Siteco Österreich GmbH • Leonard-Bernstein-Straße 10 • A-1220 Wien • Fon +43 (0) 1 250 24-0 • Fax +43 (0) 1 250 24-255 • eMail info@siteco.at • Internet www.siteco.com

Bestell-Nr.: 5MN238DLE003 | **GTIN (EAN):** 4050737963846

Maße: Vega11,7300lm830,DA

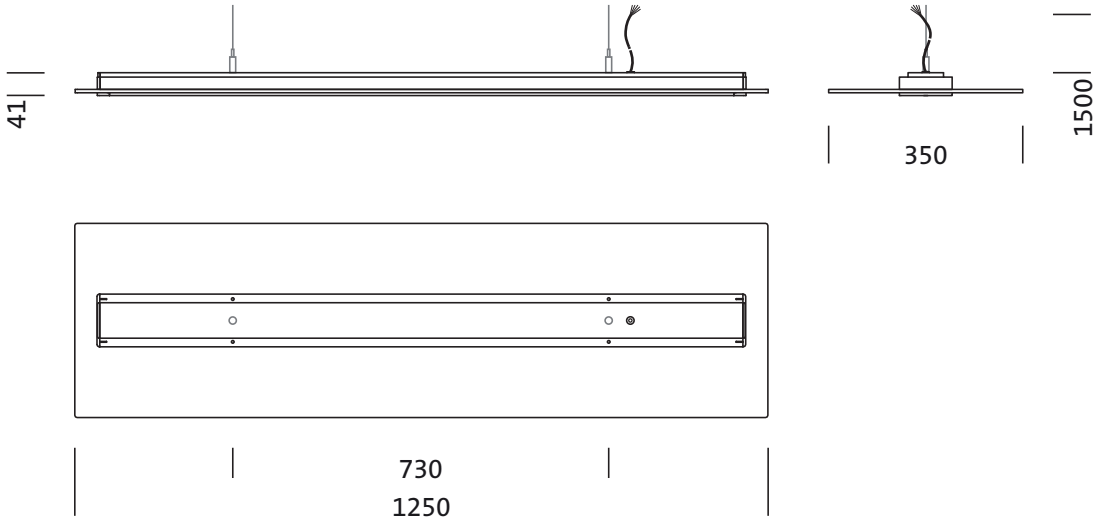

Bei der Ausführungsplanung zur Elektroinstallation ist zwingend die Montageanleitung zu beachten (zu finden unter www.siteco.com)
Toleranzen bezogen auf thermische, elektrische und photometrische Daten entsprechend IEC 62722
Stand 27.09.2024 - Änderungen und Irrtümer vorbehalten - Vergewissern Sie sich, dass Sie immer den neuesten Stand verwenden -

Siteco Österreich GmbH • Leonard-Bernstein-Straße 10 • A-1220 Wien • Fon +43 (0) 1 250 24-0 • Fax +43 (0) 1 250 24-255 • eMail info@siteco.at • Internet www.siteco.com

siteco

Bestell-Nr.: 5MN238DLE003 | **GTIN (EAN):** 4050737963846

Planungsdaten: Vega11,7300lm830,DA

5MN238DLE003: 1x LED 3000K / CRI ≥ 80

4050737963846
5MN238DLE003
LED 3000K / CRI ≥ 80 ϕ_N 7300 lm

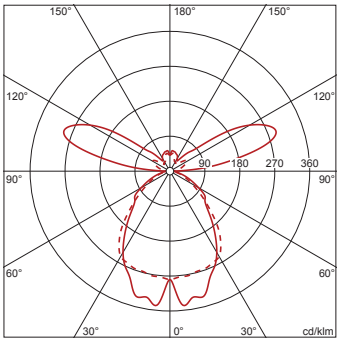

Anzahl Leuchten im Raum
Reflexionsgrad 70/50/20

Em(lx)	100		200		500	
Lh(m)	2,5	3,0	2,5	3,0	2,5	3,0
20 m²	0,5	0,6	1,0	1,1	2,5	2,8
30 m²	0,8	0,8	1,5	1,6	3,8	4,1
40 m²	0,9	1,0	1,9	2,0	4,6	5,1
50 m²	1,1	1,2	2,2	2,4	5,6	6,1
75 m²	1,7	1,7	3,3	3,5	8,3	8,7
100 m²	2,1	2,2	4,2	4,5	11	11
500 m²	9,4	9,6	19	19	47	48

Wartungsfaktor 0,8 Rh = Lh + 0,5 m

5MN238DLE003 + 5MN91401: 1x LED 3000K / CRI ≥ 80

4050737963846 + 4050737754987
5MN238DLE003 + 5MN91401
LED 3000K / CRI ≥ 80 ϕ_N 7100 lm

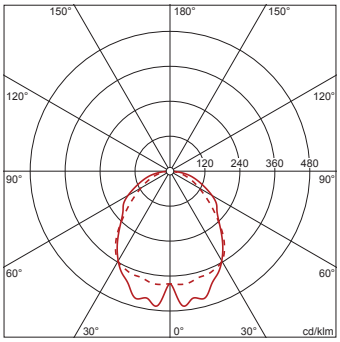

Anzahl Leuchten im Raum
Reflexionsgrad 70/50/20

Em(lx)	100		200		500	
Lh(m)	2,5	3,0	2,5	3,0	2,5	3,0
20 m²	0,4	0,5	0,8	1,0	2,1	2,4
30 m²	0,6	0,7	1,2	1,4	3,1	3,4
40 m²	0,8	0,9	1,6	1,7	3,9	4,3
50 m²	0,9	1,0	1,9	2,1	4,7	5,2
75 m²	1,4	1,5	2,8	3,0	7,0	7,4
100 m²	1,8	1,9	3,6	3,8	9,0	9,6
500 m²	8,2	8,5	16	17	41	42

Wartungsfaktor 0,8 Rh = Lh

5MN238DLE003 + 5MN91402: 1x LED 3000K / CRI ≥ 80

4050737963846 + 4050737755007
5MN238DLE003 + 5MN91402
LED 3000K / CRI ≥ 80 ϕ_N 7210 lm

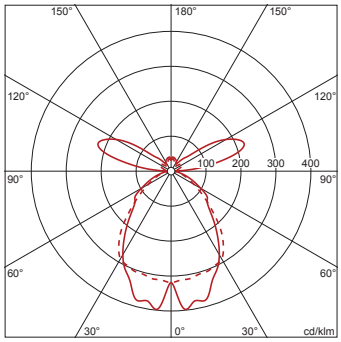

Anzahl Leuchten im Raum
Reflexionsgrad 70/50/20

Em(lx)	100		200		500	
Lh(m)	2,5	3,0	2,5	3,0	2,5	3,0
20 m²	0,5	0,5	1,0	1,1	2,4	2,7
30 m²	0,7	0,8	1,4	1,6	3,6	3,9
40 m²	0,9	1,0	1,8	1,9	4,4	4,9
50 m²	1,1	1,2	2,1	2,3	5,4	5,8
75 m²	1,6	1,7	3,2	3,3	8,0	8,4
100 m²	2,0	2,2	4,1	4,3	10	11
500 m²	9,1	9,4	18	19	46	47

Wartungsfaktor 0,8 Rh = Lh + 0,5 m

Bei der Ausführungsplanung zur Elektroinstallation ist zwingend die Montageanleitung zu beachten (zu finden unter www.siteco.com)
Toleranzen bezogen auf thermische, elektrische und photometrische Daten entsprechend IEC 62722
Stand 27.09.2024 - Änderungen und Irrtümer vorbehalten - Vergewissern Sie sich, dass Sie immer den neuesten Stand verwenden -

Siteco Österreich GmbH • Leonard-Bernstein-Straße 10 • A-1220 Wien • Fon +43 (0) 1 250 24-0 • Fax +43 (0) 1 250 24-255 • eMail info@siteco.at • Internet www.siteco.com