Bestell-Nr.: 5NY513744008 | **GTIN (EAN):** 4058352175064

Produktbeschreibung: Mast,NEV4,kon.rd,Alu,lack,DB702S,4m,Ø76

Mast, Mast, konisch rund, aus Aluminium, lackiert, Siteco® eisenglimmer (DB 702S), Höhe: 4,0m, Zopfmaß: 76mm (Aufsatz), Erdstück: h= 800mm / Ø= 140mm, Norm: DIN EN 40, Verpackungseinheit: 1 Stück

Gew. (kg):	21,3
GTIN (EAN):	4058352175064

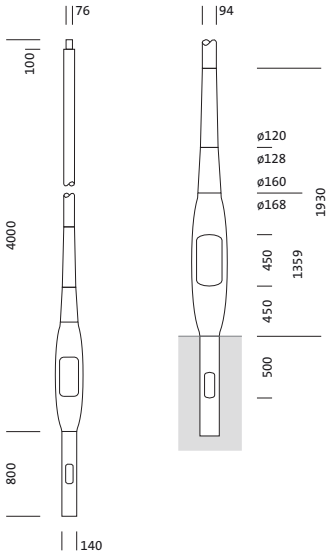

Bei der Ausführungsplanung zur Elektroinstallation ist zwingend die Montageanleitung zu beachten (zu finden unter www.siteco.com)
Toleranzen bezogen auf thermische, elektrische und photometrische Daten entsprechend IEC 62722
Stand 22.12.2023 - Änderungen und Irrtümer vorbehalten - Vergewissern Sie sich, dass Sie immer den neuesten Stand verwenden -

Siteco Österreich GmbH • Leonard-Bernstein-Straße 10 • A-1220 Wien • Fon +43 (0) 1 250 24-0 • Fax +43 (0) 1 250 24-255 • eMail info@siteco.at • Internet www.siteco.com

siteco

Bestell-Nr.: 5NY513744008 | **GTIN (EAN):** 4058352175064

Technische Detailbeschreibung: Mast,NEV4,kon.rd,Alu,lack,DB702S,4m,Ø76

Kenndaten
- Produkttyp: Mast
- Produktname: Mast
- Bestell-Nr.: 5NY513744008

Zertifikate, Standards
- Norm: DIN EN 40

Material, Farbe
- Mast: Aluminium, lackiert, Siteco® eisenglimmer (DB 702S), konisch rund, mit abgesetztem Zopf
- Farbangabe: Siteco® eisenglimmer (DB 702S)

Abmessung, Gewicht
- Höhe: 4,0m
- Gewicht: 21,3kg
- Mastzopf: Zopfmaß: 76mm
- Erdstück: h= 800mm / Ø= 140mm

Bei der Ausführungsplanung zur Elektroinstallation ist zwingend die Montageanleitung zu beachten (zu finden unter www.siteco.com)
Toleranzen bezogen auf thermische, elektrische und photometrische Daten entsprechend IEC 62722
Stand 22.12.2023 - Änderungen und Irrtümer vorbehalten - Vergewissern Sie sich, dass Sie immer den neuesten Stand verwenden -

Siteco Österreich GmbH • Leonard-Bernstein-Straße 10 • A-1220 Wien • Fon +43 (0) 1 250 24-0 • Fax +43 (0) 1 250 24-255 • eMail info@siteco.at • Internet www.siteco.com

siteco

Bestell-Nr.: 5NY513744008 | **GTIN (EAN):** 4058352175064

Maße: Mast,NEV4,kon.rd,Alu,lack,DB702S,4m,Ø76

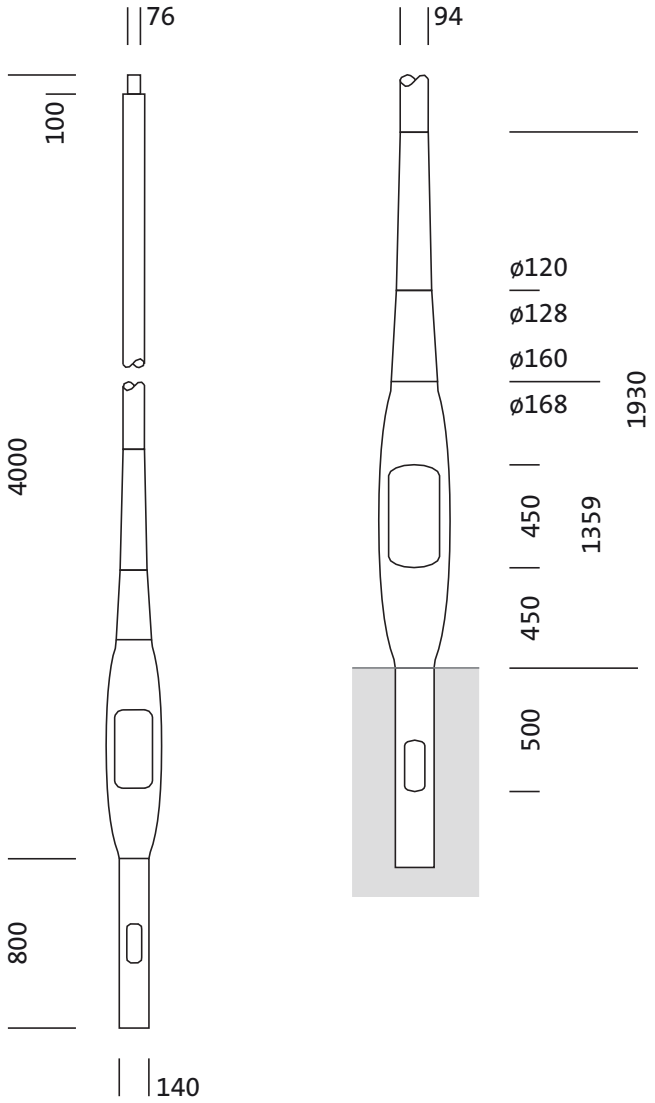

Bei der Ausführungsplanung zur Elektroinstallation ist zwingend die Montageanleitung zu beachten (zu finden unter www.siteco.com)
Toleranzen bezogen auf thermische, elektrische und photometrische Daten entsprechend IEC 62722
Stand 22.12.2023 - Änderungen und Irrtümer vorbehalten - Vergewissern Sie sich, dass Sie immer den neuesten Stand verwenden -

Siteco Österreich GmbH • Leonard-Bernstein-Straße 10 • A-1220 Wien • Fon +43 (0) 1 250 24-0 • Fax +43 (0) 1 250 24-255 • eMail info@siteco.at • Internet www.siteco.com