siteco

Bestell-Nr.: 5NY900408 | **GTIN (EAN):** 4039806204271

Produktbeschreibung: SL10DL50mdDL50mn,Seilabh,Alu

Streetlight 10DL® 50 midiDL® 50 mini, Seilabhänger, Seilabhänger, aus Aluminiumguss, lackiert, Siteco® eisenglimmer (DB 702S), eine Schwenk- / eine Drehachse, Verpackungseinheit: 1 Stück

Gew. (kg):	0,6
GTIN (EAN):	4039806204271

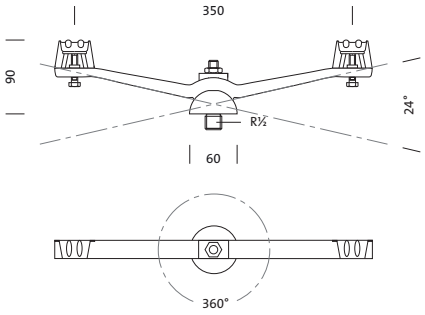

Bei der Ausführungsplanung zur Elektroinstallation ist zwingend die Montageanleitung zu beachten (zu finden unter www.siteco.com)
Toleranzen bezogen auf thermische, elektrische und photometrische Daten entsprechend IEC 62722
Stand 15.12.2023 - Änderungen und Irrtümer vorbehalten - Vergewissern Sie sich, dass Sie immer den neuesten Stand verwenden -

Siteco Österreich GmbH • Leonard-Bernstein-Straße 10 • A-1220 Wien • Fon +43 (0) 1 250 24-0 • Fax +43 (0) 1 250 24-255 • eMail info@siteco.at • Internet www.siteco.com

Bestell-Nr.: 5NY900408 | **GTIN (EAN):** 4039806204271

Technische Detailbeschreibung: SL10DL50mdDL50mn,Seilabh,Alu

Kenndaten

- Produkttyp: Seilabhänger
- Produktname: Streetlight 10, DL® 50 midi, DL® 50 mini
- Bestell-Nr.: 5NY900408

Material, Farbe

- Seilabhänger: Aluminiumguss, lackiert, Siteco® eisenglimmer (DB 702S), eine Schwenk- / eine Drehachse
- Farbangabe: Siteco® eisenglimmer (DB 702S)

Abmessung, Gewicht

- Gewicht: 0,6kg

Bei der Ausführungsplanung zur Elektroinstallation ist zwingend die Montageanleitung zu beachten (zu finden unter www.siteco.com)
Toleranzen bezogen auf thermische, elektrische und photometrische Daten entsprechend IEC 62722
Stand 15.12.2023 - Änderungen und Irrtümer vorbehalten - Vergewissern Sie sich, dass Sie immer den neuesten Stand verwenden -

Siteco Österreich GmbH • Leonard-Bernstein-Straße 10 • A-1220 Wien • Fon +43 (0) 1 250 24-0 • Fax +43 (0) 1 250 24-255 • eMail info@siteco.at • Internet www.siteco.com

Bestell-Nr.: 5NY900408 | **GTIN (EAN):** 4039806204271

Maße: SL10DL50mdDL50mn,Seilabh,Alu

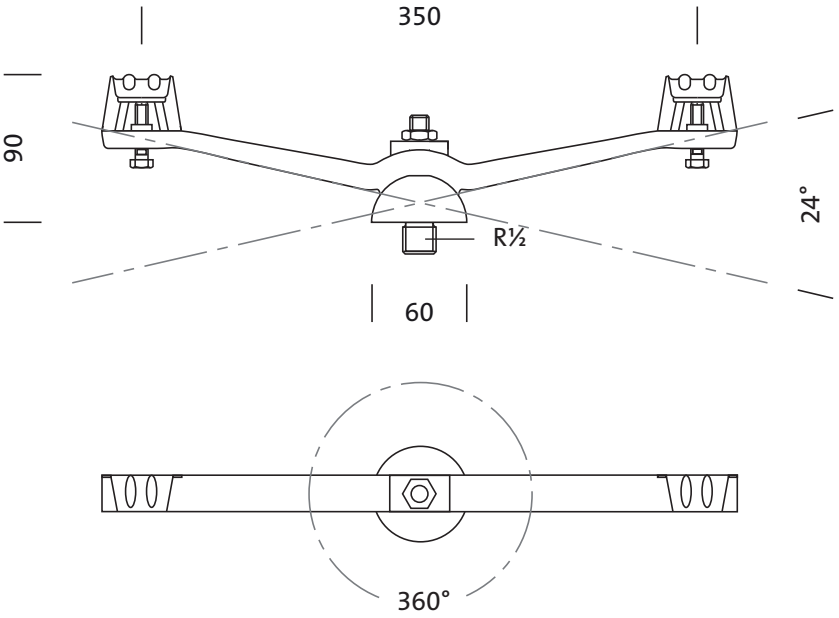

Bei der Ausführungsplanung zur Elektroinstallation ist zwingend die Montageanleitung zu beachten (zu finden unter www.siteco.com)
Toleranzen bezogen auf thermische, elektrische und photometrische Daten entsprechend IEC 62722
Stand 15.12.2023 - Änderungen und Irrtümer vorbehalten - Vergewissern Sie sich, dass Sie immer den neuesten Stand verwenden -

Siteco Österreich GmbH • Leonard-Bernstein-Straße 10 • A-1220 Wien • Fon +43 (0) 1 250 24-0 • Fax +43 (0) 1 250 24-255 • eMail info@siteco.at • Internet www.siteco.com