siteco

Bestell-Nr.: 51DS107D33A | **GTIN (EAN):** 4058352509968

Produktbeschreibung: Lun41Eco,Ø150,1400lm830,0/1ws

Lunis 41, Eco, Downlight, Lichtaustritt: direkt strahlend, LED Bemessungslichtstrom: 1.400lm, Lichtfarbe: 830, Vorschaltgerät: EVG, Netzanschluss: 230V, AC, 50/60Hz, Gehäuse, rund, aus Aluminium, lackiert, verkehrsweiß (RAL 9016), Durchmesser: 166mm, Einbautiefe: 54mm, Schutzart (gesamt): IP20, Schutzart (raumseitig): IP40, Schutzklasse (gesamt): SK II (Schutzisoliert), Prüfzeichen: CE, zul. Umgebungstemperatur für Innenräume: -20..+40°C, Verpackungseinheit: 1 Stück

IP 20 CE

Bestückung:	LED
Gew. (kg):	0,1
GTIN (EAN):	4058352509968

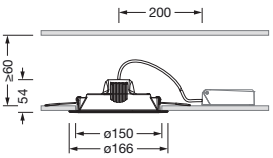

Bei der Ausführungsplanung zur Elektroinstallation ist zwingend die Montageanleitung zu beachten (zu finden unter www.siteco.com)
Toleranzen bezogen auf thermische, elektrische und photometrische Daten entsprechend IEC 62722
Stand 27.09.2024 - Änderungen und Irrtümer vorbehalten - Vergewissern Sie sich, dass Sie immer den neuesten Stand verwenden -

Siteco Österreich GmbH • Leonard-Bernstein-Straße 10 • A-1220 Wien • Fon +43 (0) 1 250 24-0 • Fax +43 (0) 1 250 24-255 • eMail info@siteco.at • Internet www.siteco.com

siteco

Bestell-Nr.: 51DS107D33A | **GTIN (EAN):** 4058352509968

Technische Detailbeschreibung: Lun41Eco,Ø150,1400lm830,0/1ws

Kenndaten
- Produkttyp: Downlight
- Produktname: Lunis 41 Eco
- Bestell-Nr.: 51DS107D33A

Lichttechnik | Bestückung | Vorschaltgerät

Komponente 1

Lichttechnik:
- Lichtaustritt: direkt strahlend

Bestückung:
- Leuchtmittel: mit LED
- Bemessungslichtstrom: 1400lm
- Lichtausbeute: 100lm/W
- Farbtemperatur: 3000K
- Farbwiedergabeindex: CRI > 80
- Lichtfarbe: 830
- Bemessungsleistung: 14W

Betriebsgerät:
- Vorschaltgerät: EVG
- Ansteuerung: EIN/AUS

Zertifikate, Standards
- Schutzart: IP20
- Schutzart (raumseitig): IP40
- Schutzklasse: SK II (Schutzisoliert)
- Temperaturbereich (Betrieb): -20..+40°C
- Prüfzeichen, Kennzeichnung: CE

Material, Farbe
- Gehäuse: Aluminium, lackiert, verkehrsweiß (RAL 9016), rund
- Farbangabe: verkehrsweiß (RAL 9016)

Montage
- Montageart, Montageort: Einbau, in der Decke
- Ø Deckenausschnitt: 150mm
- Anordnung: Einzelanordnung

Elektrischer Anschluss
- Nennspannung: 230V, 50/60Hz, AC

Abmessung, Gewicht
- Durchmesser: 166mm
- Einbautiefe: 54mm
- Gewicht: 0,1kg

Lebensdauer
- Bemessungslebensdauer: 30000h (L70/B50) bei UT = 25°C

Bei der Ausführungsplanung zur Elektroinstallation ist zwingend die Montageanleitung zu beachten (zu finden unter www.siteco.com)
Toleranzen bezogen auf thermische, elektrische und photometrische Daten entsprechend IEC 62722
Stand 27.09.2024 - Änderungen und Irrtümer vorbehalten - Vergewissern Sie sich, dass Sie immer den neuesten Stand verwenden -

Siteco Österreich GmbH • Leonard-Bernstein-Straße 10 • A-1220 Wien • Fon +43 (0) 1 250 24-0 • Fax +43 (0) 1 250 24-255 • eMail info@siteco.at • Internet www.siteco.com

Bestell-Nr.: 51DS107D33A | **GTIN (EAN):** 4058352509968

Maße: Lun41Eco,Ø150,1400lm830,0/1ws

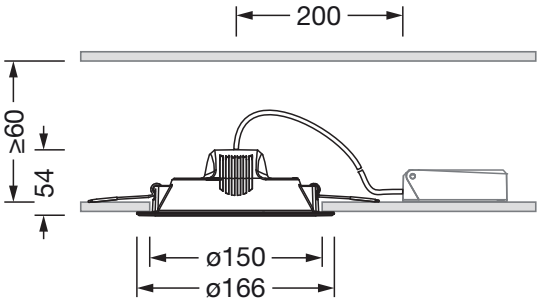

Bei der Ausführungsplanung zur Elektroinstallation ist zwingend die Montageanleitung zu beachten (zu finden unter www.siteco.com)
Toleranzen bezogen auf thermische, elektrische und photometrische Daten entsprechend IEC 62722
Stand 27.09.2024 - Änderungen und Irrtümer vorbehalten - Vergewissern Sie sich, dass Sie immer den neuesten Stand verwenden -

Siteco Österreich GmbH • Leonard-Bernstein-Straße 10 • A-1220 Wien • Fon +43 (0) 1 250 24-0 • Fax +43 (0) 1 250 24-255 • eMail info@siteco.at • Internet www.siteco.com