siteco

Bestell-Nr.: 5XA7102W01000 | **GTIN (EAN):** 4058352349014

Produktbeschreibung: Sirius,EVG-Einh,DA,L-Red,SK1,m.Klimaf

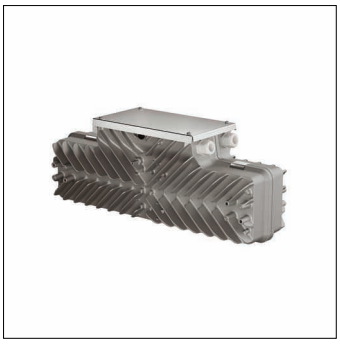

Sirius®, EVG-Einheit, 3/4polig (3/4G) + 1polig (LST) / 2polig (DALI), max. 2,5mm², Vorschaltgerät: DALI, Leistungsreduzierung, mit Klemme, Netzanschluss: 220..240V/380..415V, AC, 50/60Hz, mit Systemverbinder oder Klemme, EVG-Einheit, aus Aluminium-Druckguss, pulverbeschichtet, Siteco® eisenglimmer (DB 702S), Länge: 635mm, Breite: 181mm, Höhe: 247mm, Schutzart (gesamt): IP66, Schutzklasse (gesamt): SK I (Schutzerdung), Prüfzeichen: CE, ENEC, Verpackungseinheit: 1 Stück

IP 66

Gew. (kg):	10,0
GTIN (EAN):	4058352349014

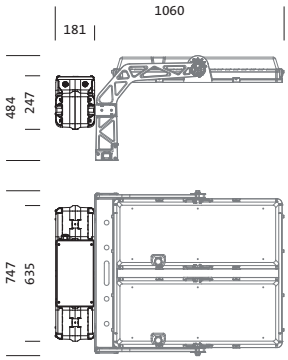

Bei der Ausführungsplanung zur Elektroinstallation ist zwingend die Montageanleitung zu beachten (zu finden unter www.siteco.com)
Toleranzen bezogen auf thermische, elektrische und photometrische Daten entsprechend IEC 62722
Stand 09.05.2025 - Änderungen und Irrtümer vorbehalten - Vergewissern Sie sich, dass Sie immer den neuesten Stand verwenden -

Siteco Österreich GmbH • Leonard-Bernstein-Straße 10 • A-1220 Wien • Fon +43 (0) 1 250 24-0 • Fax +43 (0) 1 250 24-255 • eMail info@siteco.at • Internet www.siteco.com

siteco

Bestell-Nr.: 5XA7102W01000 | **GTIN (EAN):** 4058352349014

Technische Detailbeschreibung: Sirius,EVG-Einh,DA,L-Red,SK1,m.Klimaf

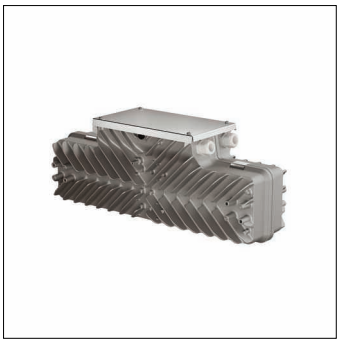

Kenndaten
- Produkttyp: EVG-Einheit
- Produktname: Sirius®
- Bestell-Nr.: 5XA7102W01000

Lichttechnik | Bestückung | Vorschaltgerät

Komponente 1

Bestückung:
- Zusatz: Betrieb nur mit angeschlossenem Neutralleiter zulässig

Betriebsgerät:
- Vorschaltgerät: EVG
- Ansteuerung: DALI, Leistungsreduzierung

Zertifikate, Standards
- Schutzart: IP66
- Schutzklasse: SK I (Schutzerdung)
- Prüfzeichen, Kennzeichnung: CE, ENEC

Material, Farbe
- EVG-Einheit: Aluminium-Druckguss, pulverbeschichtet, Siteco® eisenglimmer (DB 702S)
- Farbangabe: Siteco® eisenglimmer (DB 702S)

Elektrischer Anschluss
- Anschluss: Klemme
- Nennspannung: 220..240V/380..415V, 50/60Hz, AC

Abmessung, Gewicht
- Länge: 635mm
- Breite: 181mm
- Höhe: 247mm
- Gewicht: 10,0kg

Bei der Ausführungsplanung zur Elektroinstallation ist zwingend die Montageanleitung zu beachten (zu finden unter www.siteco.com)
Toleranzen bezogen auf thermische, elektrische und photometrische Daten entsprechend IEC 62722
Stand 09.05.2025 - Änderungen und Irrtümer vorbehalten - Vergewissern Sie sich, dass Sie immer den neuesten Stand verwenden -

Siteco Österreich GmbH • Leonard-Bernstein-Straße 10 • A-1220 Wien • Fon +43 (0) 1 250 24-0 • Fax +43 (0) 1 250 24-255 • eMail info@siteco.at • Internet www.siteco.com

Bestell-Nr.: 5XA7102W01000 | **GTIN (EAN):** 4058352349014

Maße: Sirius,EVG-Einh,DA,L-Red,SK1,m.Klimaf

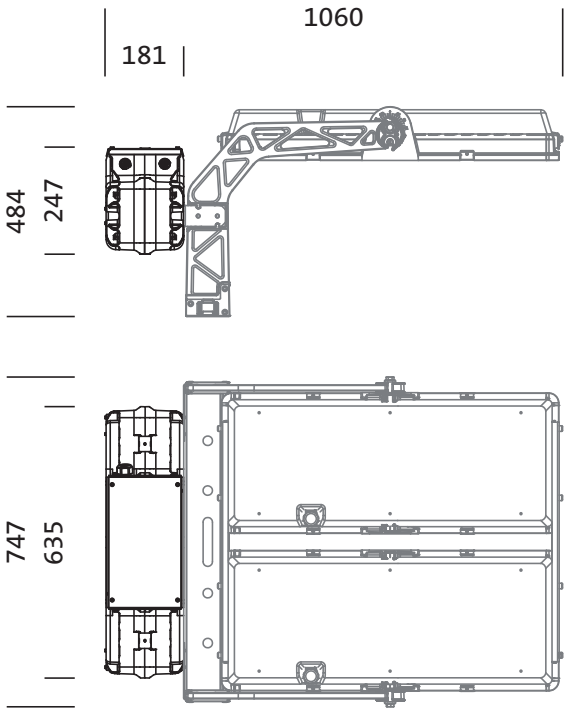

Bei der Ausführungsplanung zur Elektroinstallation ist zwingend die Montageanleitung zu beachten (zu finden unter www.siteco.com)
Toleranzen bezogen auf thermische, elektrische und photometrische Daten entsprechend IEC 62722
Stand 09.05.2025 - Änderungen und Irrtümer vorbehalten - Vergewissern Sie sich, dass Sie immer den neuesten Stand verwenden -

Siteco Österreich GmbH • Leonard-Bernstein-Straße 10 • A-1220 Wien • Fon +43 (0) 1 250 24-0 • Fax +43 (0) 1 250 24-255 • eMail info@siteco.at • Internet www.siteco.com