siteco

Bestell-Nr.: 52TM16CN49XG | **GTIN (EAN):** 4058352903469

Produktbeschreibung: Lic21Pe,br,9240lm840,MLCi,IP40,L1500,ws

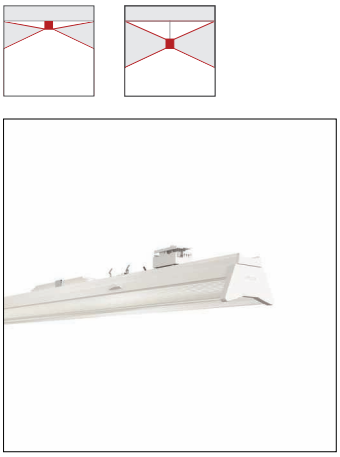

Licross® 21 Performance MO, Leuchteneinsatz, aus Stahlblech, verzinkt, bandlackiert, weiß, Länge: 1.500mm, Breite: 120mm, Höhe: 123mm, LED Bemessungslichtstrom: 9.240lm, Lichtfarbe: 840, Vorschaltgerät: EIN/AUS Multilumen, CLOi, Vorschaltgerät: EVG-Multilumen, mit Stecker, 3polig, mit Phasenwahl, Netzanschluss: 220..240V, AC, 50/60Hz, Beginn der Lebensdauer: 50W, Ende der Lebensdauer: 61W, interne Verdrahtung halogenfrei, primäre Lichtlenkung mit Linse, aus Kunststoff, primäre lichttechn. Abdeckung: Abdeckung, aus PMMA, Lichtaustritt: direkt/indirekt strahlend, primäre Lichtcharakteristik: symmetrisch, Schutzart (gesamt): IP40, Schutzklasse (gesamt): SK I (Schutzerdung), Prüfzeichen: CE, ENEC, UKCA, Schutzzeichen: D bei Verwendung in einer Umgebung ohne relevante Staubbelastung mit entsprechendem Zubehör, Schlagfestigkeit: IK06, zul. Umgebungstemperatur für Innenräume: -35..+45°C, entspricht den Anforderungen von IFS (International Featured Standards) für Sicherheit und Qualität in der Lebensmittelindustrie, bei Deckenanbau Reduzierung der zulässigen maximalen Umgebungstemperatur um 5°C, LABS-Konformität geprüft gemäß VDMA 24364:2018-05, Verpackungseinheit: 1 Stück

IP 40 IK 06

Bestückung:	LED
Gew. (kg):	3,1
GTIN (EAN):	4058352903469

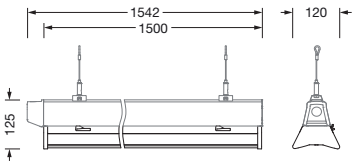

Bei der Ausführungsplanung zur Elektroinstallation ist zwingend die Montageanleitung zu beachten (zu finden unter www.siteco.com)
Toleranzen bezogen auf thermische, elektrische und photometrische Daten entsprechend IEC 62722
Stand 09.04.2025 - Änderungen und Irrtümer vorbehalten - Vergewissern Sie sich, dass Sie immer den neuesten Stand verwenden -

Siteco Österreich GmbH • Leonard-Bernstein-Straße 10 • A-1220 Wien • Fon +43 (0) 1 250 24-0 • Fax +43 (0) 1 250 24-255 • eMail info@siteco.at • Internet www.siteco.com

siteco

Bestell-Nr.: 52TM16CN49XG | **GTIN (EAN):** 4058352903469

Technische Detailbeschreibung: Lic21Pe,br,9240lm840,MLCi,IP40,L1500,ws

Kenndaten
- Produkttyp: Leuchteneinsatz
- Produktname: Licross® 21 Performance MO
- Bestell-Nr.: 52TM16CN49XG

Lichttechnik | Bestückung | Vorschaltgerät

Komponente 1

Lichttechnik:
- Lichtlenkung: Linse aus Kunststoff
- Abdeckung: Abdeckung
- Abstrahlwinkel: breit strahlend
- Symmetrie: symmetrisch
- Lichtaustritt: direkt/indirekt strahlend, 80:20
- UGR Blickrichtung längs zur Leuchte: ≤ 19
- UGR Blickrichtung quer zur Leuchte: ≤ 22

Bestückung:
- Leuchtmittel: mit LED
- Bemessungslichtstrom: 9240lm
- Lichtausbeute: 183lm/W
- Farbtemperatur: 4000K
- Farbwiedergabeindex: CRI > 80
- Lichtfarbe: 840
- SDCM (Standard Deviation of Colour Matching): MacAdam ≤ 3 SDCM (initial)
- Bemessungsleistung Beginn Lebensdauer: 50
- Bemessungsleistung Ende Lebensdauer: 61
- Zusatz: interne Verdrahtung halogenfrei

Betriebsgerät:
- Vorschaltgerät: EVG-Multilumen
- Ansteuerung: EIN/AUS Multilumen, CLOi

Zertifikate, Standards
- Schutzart: IP40
- Schutzklasse: SK I (Schutzerdung)
- Schlagfestigkeit: IK06
- Schutzzeichen: D bei Verwendung in einer Umgebung ohne relevante Staubbelastung mit entsprechendem Zubehör
- Temperaturbereich (Betrieb): -35..+45°C
- Zusatz: entspricht den Anforderungen von IFS (International Featured Standards) für Sicherheit und Qualität in der Lebensmittelindustrie, bei Deckenanbau Reduzierung der zulässigen maximalen Umgebungstemperatur um 5°C, LABS-Konformität geprüft gemäß VDMA 24364:2018-05
- Prüfzeichen, Kennzeichnung: CE, ENEC, UKCA

Material, Farbe
- Licross® LED-Einsatz: Stahlblech, verzinkt, bandlackiert, weiß
- Farbangabe: weiß
- Abdeckung: Abdeckung aus PMMA

Montage
- Montageart, Montageort: Einsteckmontage, in der Licross® Tragschiene
- Anordnung: Einzel-/Bandanordnung
- Zusatz: nur für den Einsatz im Innenbereich geeignet

Elektrischer Anschluss
- Anschluss: Stecker, 3polig, mit Phasenwahl
- Nennspannung: 220..240V, 50/60Hz, AC

Abmessung, Gewicht
- Länge: 1500mm
- Breite: 120mm
- Höhe: 123mm
- Gewicht: 3,1kg

Lebensdauer
- Bemessungslebensdauer: 75000h (L100/B50) bei UT = 25°C

Bei der Ausführungsplanung zur Elektroinstallation ist zwingend die Montageanleitung zu beachten (zu finden unter www.siteco.com)
Toleranzen bezogen auf thermische, elektrische und photometrische Daten entsprechend IEC 62722
Stand 09.04.2025 - Änderungen und Irrtümer vorbehalten - Vergewissern Sie sich, dass Sie immer den neuesten Stand verwenden -

Siteco Österreich GmbH • Leonard-Bernstein-Straße 10 • A-1220 Wien • Fon +43 (0) 1 250 24-0 • Fax +43 (0) 1 250 24-255 • eMail info@siteco.at • Internet www.siteco.com

Bestell-Nr.: 52TM16CN49XG | **GTIN (EAN):** 4058352903469

Maße: Lic21Pe,br,9240lm840,MLCi,IP40,L1500,ws

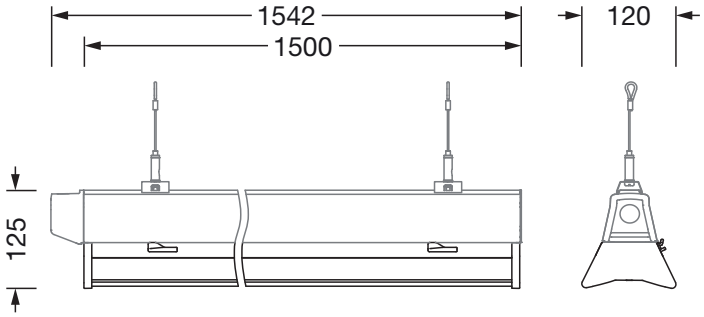

Bei der Ausführungsplanung zur Elektroinstallation ist zwingend die Montageanleitung zu beachten (zu finden unter www.siteco.com)
Toleranzen bezogen auf thermische, elektrische und photometrische Daten entsprechend IEC 62722
Stand 09.04.2025 - Änderungen und Irrtümer vorbehalten - Vergewissern Sie sich, dass Sie immer den neuesten Stand verwenden -

Siteco Österreich GmbH • Leonard-Bernstein-Straße 10 • A-1220 Wien • Fon +43 (0) 1 250 24-0 • Fax +43 (0) 1 250 24-255 • eMail info@siteco.at • Internet www.siteco.com