siteco

Bestell-Nr.: 51WD107BG2AS | **GTIN (EAN):** 4058352520970

Produktbeschreibung: Rond41M,2300lm830/840,0/1,PMMA,Sens,ws

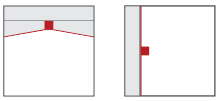

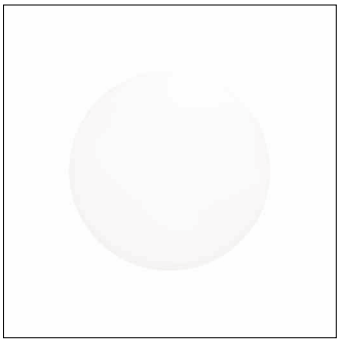

Rondel 41-M, Wand- und Deckenleuchte, primäre lichttechn. Abdeckung: Abdeckwanne, aus PMMA, opal, Lichtaustritt: direkt strahlend, primäre Lichtcharakteristik: symmetrisch, Montageart: Anbau, LED, Bemessungslichtstrom: 2.300lm, Lichtausbeute: 100lm/W, Lichtfarbe: 830/840, Farbtemperatur: 3000/4000K, Vorschaltgerät: EIN/AUS, mit Klemme, 3polig, max. 2,5mm², Netzanschluss: 230V, AC, 50/60Hz, Bemessungsleistung: 22W, Leuchtengehäuse, rund, aus Stahl, pulverbeschichtet, weiß, Durchmesser: 330mm, Höhe: 110mm, Helligkeits- und Anwesenheits-Sensor, HF-Sensor, Schutzart (gesamt): IP44, Schutzklasse (gesamt): SK I (Schutzerdung), Prüfzeichen: CE, Schlagfestigkeit: IK02, zul. Betriebsumgebungstemperatur: -20..+40°C, zul. Lagertemperatur: -30..+80°C, Verpackungseinheit: 1 Stück

IP 44

Bestückung:	LED
Gew. (kg):	0,8
GTIN (EAN):	4058352520970

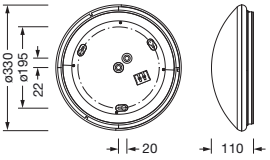

Bei der Ausführungsplanung zur Elektroinstallation ist zwingend die Montageanleitung zu beachten (zu finden unter www.siteco.com)
Toleranzen bezogen auf thermische, elektrische und photometrische Daten entsprechend IEC 62722
Stand 27.09.2024 - Änderungen und Irrtümer vorbehalten - Vergewissern Sie sich, dass Sie immer den neuesten Stand verwenden -

Siteco GmbH • Georg-Simon-Ohm-Str. 50 • D-83301 Traunreut • Fon +49(8669)33-0 • Fax +49(8669)33-397 • eMail info@siteco.de • Internet www.siteco.com

siteco

Bestell-Nr.: 51WD107BG2AS | **GTIN (EAN):** 4058352520970

Technische Detailbeschreibung: Rond41M,2300lm830/840,0/1,PMMA,Sens,ws

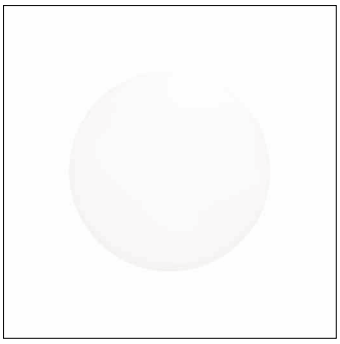

Kenndaten
- Produkttyp: Wand- und Deckenleuchte
- Produktname: Rondel 41-M
- Bestell-Nr.: 51WD107BG2AS

Lichttechnik | Bestückung | Vorschaltgerät

Komponente 1

Lichttechnik:
- Abdeckung: Abdeckwanne, opal
- Abstrahlwinkel: diffus strahlend
- Symmetrie: symmetrisch
- Lichtaustritt: direkt strahlend

Bestückung:
- Leuchtmittel: mit LED
- Bemessungslichtstrom: 2300lm
- Lichtausbeute: 100lm/W
- Farbtemperatur: 3000/4000K
- Farbwiedergabeindex: CRI > 80
- Lichtfarbe: 830/840
- SDCM (Standard Deviation of Colour Matching): MacAdam ≤ 5 SDCM (initial)
- Bemessungsleistung: 22W
- Zusatz: Farbtemperatur über DIP-Schalter wählbar

Betriebsgerät:
- Vorschaltgerät: EVG
- Ansteuerung: EIN/AUS

Zertifikate, Standards
- Schutzart: IP44
- Schutzklasse: SK I (Schutzerdung)
- Schlagfestigkeit: IK02
- Temperaturbereich (Betrieb): -20..+40°C
- Prüfzeichen, Kennzeichnung: CE

Material, Farbe
- Leuchtengehäuse: Stahl, pulverbeschichtet, weiß, rund
- Farbangabe: weiß
- Abdeckung: Abdeckwanne aus PMMA

Montage
- Montageart, Montageort: Anbau, an der Decke, an der Wand
- Anordnung: Einzelanordnung

Elektrischer Anschluss
- Anschluss: Klemme, 3polig, max. 2,5mm²
- Nennspannung: 230V, 220..240V, 50/60Hz, AC

Abmessung, Gewicht
- Durchmesser: 330mm
- Höhe: 110mm
- Gewicht: 0,8kg

Lebensdauer
- Bemessungslebensdauer: 50000h (L80/B10) bei UT = 25°C

Bei der Ausführungsplanung zur Elektroinstallation ist zwingend die Montageanleitung zu beachten (zu finden unter www.siteco.com)
Toleranzen bezogen auf thermische, elektrische und photometrische Daten entsprechend IEC 62722
Stand 27.09.2024 - Änderungen und Irrtümer vorbehalten - Vergewissern Sie sich, dass Sie immer den neuesten Stand verwenden -

Siteco GmbH • Georg-Simon-Ohm-Str. 50 • D-83301 Traunreut • Fon +49(8669)33-0 • Fax +49(8669)33-397 • eMail info@siteco.de • Internet www.siteco.com

Bestell-Nr.: 51WD107BG2AS | **GTIN (EAN):** 4058352520970

Maße: Rond41M,2300lm830/840,0/1,PMMA,Sens,ws

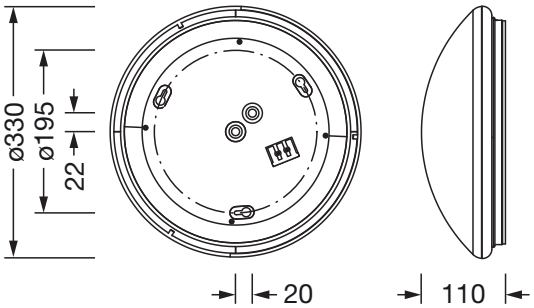

Bei der Ausführungsplanung zur Elektroinstallation ist zwingend die Montageanleitung zu beachten (zu finden unter www.siteco.com)
Toleranzen bezogen auf thermische, elektrische und photometrische Daten entsprechend IEC 62722
Stand 27.09.2024 - Änderungen und Irrtümer vorbehalten - Vergewissern Sie sich, dass Sie immer den neuesten Stand verwenden -

Siteco GmbH • Georg-Simon-Ohm-Str. 50 • D-83301 Traunreut • Fon +49(8669)33-0 • Fax +49(8669)33-397 • eMail info@siteco.de • Internet www.siteco.com