siteco

Bestell-Nr.: 51WC10DA42A | **GTIN (EAN):** 4058352616758

Produktbeschreibung: Rond31,2550lm840,DA2,PC,ws

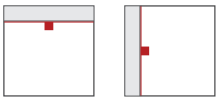

Rondel 31, Wand- und Deckenleuchte, primäre lichttechn. Abdeckung: Abdeckung, aus PC, opal, Lichtaustritt: direkt strahlend, primäre Lichtcharakteristik: symmetrisch, Montageart: Anbau, LED, Bemessungslichtstrom: 2.550lm, Lichtausbeute: 134lm/W, Lichtfarbe: 840, Farbtemperatur: 4000K, mit Klemme, 5polig, max. 2,5mm², Netzanschluss: 220..240V, AC, 50/60Hz, Bemessungsleistung: 19W, Leuchtengehäuse, aus PC, verkehrsweiß (RAL 9016), Durchmesser: 350mm, Schutzart (gesamt): IP65, Schutzklasse (gesamt): SK II (Schutzisoliert), Prüfzeichen: CE, Schlagfestigkeit: IK10, zul. Betriebsumgebungstemperatur: -20..+40°C, zul. Lagertemperatur: -20..+60°C, Verpackungseinheit: 1 Stück

IP 65 IK 10

Bestückung:	LED
Gew. (kg):	1,9
GTIN (EAN):	4058352616758

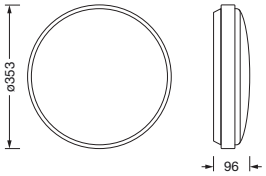

Bei der Ausführungsplanung zur Elektroinstallation ist zwingend die Montageanleitung zu beachten (zu finden unter www.siteco.com)
Toleranzen bezogen auf thermische, elektrische und photometrische Daten entsprechend IEC 62722
Stand 30.09.2023 - Änderungen und Irrtümer vorbehalten - Vergewissern Sie sich, dass Sie immer den neuesten Stand verwenden -

Siteco GmbH • Georg-Simon-Ohm-Str. 50 • D-83301 Traunreut • Fon +49(8669)33-0 • Fax +49(8669)33-397 • eMail info@siteco.de • Internet www.siteco.com

siteco

Bestell-Nr.: 51WC10DA42A | **GTIN (EAN):** 4058352616758

Technische Detailbeschreibung: Rond31,2550lm840,DA2,PC,ws

Kenndaten
- Produkttyp: Wand- und Deckenleuchte
- Produktname: Rondel 31
- Bestell-Nr.: 51WC10DA42A

Lichttechnik | Bestückung | Vorschaltgerät

Komponente 1

Lichttechnik:
- Abdeckung: Abdeckung, opal
- Abstrahlwinkel: extrem breit strahlend
- Symmetrie: symmetrisch
- Lichtaustritt: direkt strahlend
- UGR Blickrichtung längs zur Leuchte: ≤ 25
- UGR Blickrichtung quer zur Leuchte: ≤ 25

Bestückung:
- Leuchtmittel: mit LED
- Bemessungslichtstrom: 2550lm
- Lichtausbeute: 134lm/W
- Farbtemperatur: 4000K
- Farbwiedergabeindex: CRI > 80
- Lichtfarbe: 840
- SDCM (Standard Deviation of Colour Matching): MacAdam ≤ 4 SDCM (initial)
- Bemessungsleistung: 19W

Betriebsgerät:
- Ansteuerung: DALI 2

Zertifikate, Standards
- Schutzart: IP65
- Schutzklasse: SK II (Schutzisoliert)
- Schlagfestigkeit: IK10
- Temperaturbereich (Betrieb): -20..+40°C
- Prüfzeichen, Kennzeichnung: CE

Material, Farbe
- Leuchtengehäuse: PC, verkehrsweiß (RAL 9016)
- Farbangabe: verkehrsweiß (RAL 9016)
- Abdeckung: Abdeckung aus PC

Montage
- Montageart, Montageort: Anbau, an der Decke, an der Wand

Elektrischer Anschluss
- Anschluss: Klemme, 5polig, max. 2,5mm²
- Nennspannung: 220..240V, 50/60Hz, AC

Abmessung, Gewicht
- Durchmesser: 350mm
- Gewicht: 1,9kg

Lebensdauer
- Bemessungslebensdauer: 50000h (L80/B50) bei UT = 25°C

Bei der Ausführungsplanung zur Elektroinstallation ist zwingend die Montageanleitung zu beachten (zu finden unter www.siteco.com)
Toleranzen bezogen auf thermische, elektrische und photometrische Daten entsprechend IEC 62722
Stand 30.09.2023 - Änderungen und Irrtümer vorbehalten - Vergewissern Sie sich, dass Sie immer den neuesten Stand verwenden -

Siteco GmbH • Georg-Simon-Ohm-Str. 50 • D-83301 Traunreut • Fon +49(8669)33-0 • Fax +49(8669)33-397 • eMail info@siteco.de • Internet www.siteco.com

Bestell-Nr.: 51WC10DA42A | **GTIN (EAN):** 4058352616758

Maße: Rond31,2550lm840,DA2,PC,ws

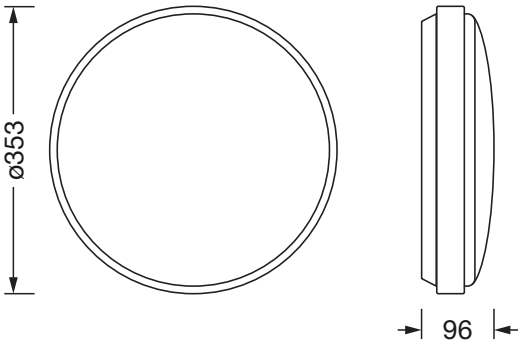

Bei der Ausführungsplanung zur Elektroinstallation ist zwingend die Montageanleitung zu beachten (zu finden unter www.siteco.com)
Toleranzen bezogen auf thermische, elektrische und photometrische Daten entsprechend IEC 62722
Stand 30.09.2023 - Änderungen und Irrtümer vorbehalten - Vergewissern Sie sich, dass Sie immer den neuesten Stand verwenden -

Siteco GmbH • Georg-Simon-Ohm-Str. 50 • D-83301 Traunreut • Fon +49(8669)33-0 • Fax +49(8669)33-397 • eMail info@siteco.de • Internet www.siteco.com