siteco

N° de commande: 5EA5Y00K03 | **GTIN (EAN):** 4039806896445

Description du produit:

Street Light Controlantenne, type de pose: en saillie, emplacement de pose: sur une armoire de distribution, en plastique, degré de protection (total): IP67, marquage: CE, câble de raccordement pré-monté, 1 x 1 x unité d'emballage: 1 pièce

IP 67 CE

Pds (kg):	0,1
GTIN (EAN):	4039806896445

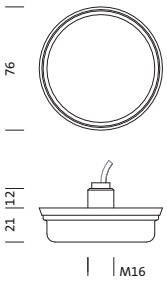

Il est obligatoire de respecter les instructions de montage lors de la planification et de l'installation de l'installation électrique (à trouver sur www.siteco.com)
Tolérances liées aux données thermiques, électriques et photométriques selon IEC 62722
Situation 16.02.2024 - Sous réserve de modifications techniques et d'erreurs - Assurez-vous d'avoir toujours la dernière version -

Siteco GmbH • Georg-Simon-Ohm-Str. 50 • 83301 Traunreut, Allemagne • Fon +49(8669)33-0 • Fax +49(8669)33-397 • eMail info@siteco.de • Internet www.siteco.com

siteco

N° de commande: 5EA5Y00K03 | **GTIN (EAN):** 4039806896445

Description technique détaillée:

Données caractéristiques
- Type de produit: composant de gestion d'éclairage
- Nom du produit: Street Light Control
- N° de commande: 5EA5Y00K03

Certificats, Normes
- Degré de protection: IP67
- Plage de température (fonctionnement): -40..+85°C
- Marque de contrôle, marquage: CE

Matière, Couleur
- boîtier: plastique, noir
- Spécification de couleur: noir

Montage
- Type de montage, emplacement de montage: en saillie, sur une armoire de distribution

Raccordement électrique
- Puissance absorbée en fonctionnement: 12VA max.
- Câble de raccordement: pré-monté

Dimensions, Poids
- Diamètre: 82mm
- Hauteur: 15mm
- Poids: 0,1kg

Il est obligatoire de respecter les instructions de montage lors de la planification et de l'installation de l'installation électrique (à trouver sur www.siteco.com)
Tolérances liées aux données thermiques, électriques et photométriques selon IEC 62722
Situation 16.02.2024 - Sous réserve de modifications techniques et d'erreurs - Assurez-vous d'avoir toujours la dernière version -

Siteco GmbH • Georg-Simon-Ohm-Str. 50 • 83301 Traunreut, Allemagne • Fon +49(8669)33-0 • Fax +49(8669)33-397 • eMail info@siteco.de • Internet www.siteco.com

N° de commande: 5EA5Y00K03 | **GTIN (EAN):** 4039806896445

Dimensions:

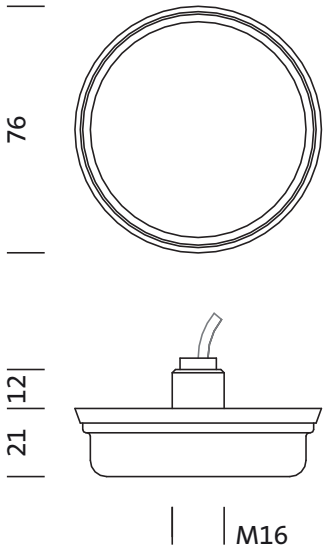

Il est obligatoire de respecter les instructions de montage lors de la planification et de l'installation de l'installation électrique (à trouver sur www.siteco.com)
Tolérances liées aux données thermiques, électriques et photométriques selon IEC 62722
Situation 16.02.2024 - Sous réserve de modifications techniques et d'erreurs - Assurez-vous d'avoir toujours la dernière version -

Siteco GmbH • Georg-Simon-Ohm-Str. 50 • 83301 Traunreut, Allemagne • Fon +49(8669)33-0 • Fax +49(8669)33-397 • eMail info@siteco.de • Internet www.siteco.com