N° de commande: 5NA75600XJ | **GTIN (EAN):** 4039806848338

Description du produit:

SiCOMPACT® R3 MAXI P, dispositif de visée, type de pose: montage direct, dispositif de visée, en aluminium, laqué, noir foncé mat (RAL 9005), unité d'emballage: 1 pièce

Pds (kg):	0,8
GTIN (EAN):	4039806848338

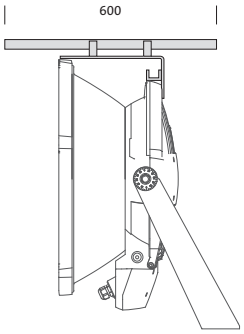

Il est obligatoire de respecter les instructions de montage lors de la planification et de l'installation de l'installation électrique (à trouver sur www.siteco.com)
Tolérances liées aux données thermiques, électriques et photométriques selon IEC 62722
Situation 16.02.2024 - Sous réserve de modifications techniques et d'erreurs - Assurez-vous d'avoir toujours la dernière version -

Siteco GmbH • Georg-Simon-Ohm-Str. 50 • 83301 Traunreut, Allemagne • Fon +49(8669)33-0 • Fax +49(8669)33-397 • eMail info@siteco.de • Internet www.siteco.com

siteco

N° de commande: 5NA75600XJ | **GTIN (EAN):** 4039806848338

Description technique détaillée:

Données caractéristiques
- Type de produit: dispositif de visée
- Nom du produit: SiCOMPACT® R3 MAXI P
- N° de commande: 5NA75600XJ

Matière, Couleur
- dispositif de visée: aluminium, laqué, noir foncé mat (RAL 9005)
- Spécification de couleur: noir foncé mat (RAL 9005)

Montage
- Type de montage, emplacement de montage: montage direct, sur le luminaire

Dimensions, Poids
- Poids: 0,8kg

Il est obligatoire de respecter les instructions de montage lors de la planification et de l'installation de l'installation électrique (à trouver sur www.siteco.com)
Tolérances liées aux données thermiques, électriques et photométriques selon IEC 62722
Situation 16.02.2024 - Sous réserve de modifications techniques et d'erreurs - Assurez-vous d'avoir toujours la dernière version -

Siteco GmbH • Georg-Simon-Ohm-Str. 50 • 83301 Traunreut, Allemagne • Fon +49(8669)33-0 • Fax +49(8669)33-397 • eMail info@siteco.de • Internet www.siteco.com

N° de commande: 5NA75600XJ | **GTIN (EAN):** 4039806848338

Dimensions:

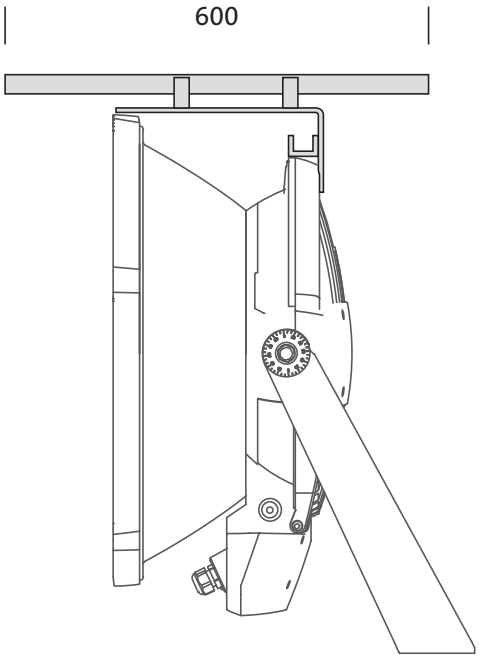

Il est obligatoire de respecter les instructions de montage lors de la planification et de l'installation de l'installation électrique (à trouver sur www.siteco.com)
Tolérances liées aux données thermiques, électriques et photométriques selon IEC 62722
Situation 16.02.2024 - Sous réserve de modifications techniques et d'erreurs - Assurez-vous d'avoir toujours la dernière version -

Siteco GmbH • Georg-Simon-Ohm-Str. 50 • 83301 Traunreut, Allemagne • Fon +49(8669)33-0 • Fax +49(8669)33-397 • eMail info@siteco.de • Internet www.siteco.com