siteco

N° de commande: 51TP12CN4DXLD | **GTIN (EAN):** 4058352418475

Description du produit:

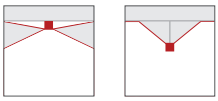

Licross® 11 Protected HO, élément d'éclairage, en tôle d'acier, galvanisé, laqué en bande, blanc, longueur: 1.500mm, largeur: 90mm, hauteur: 101mm, LED flux lumineux assigné: 13.270lm, température de couleur: 840, ballast: MAR/ARR Multilumen, CLOi, ballast: BE-Multilumen, avec connecteur mâle, 6 broches, avec sélection de phase, raccordement au secteur: 220..240V, AC/DC, 0/50..60Hz, début de la durée de vie: 79W, fin de la durée de vie: 88W, sans relais inverseur, pour la fonction d'éclairage de secours, pour une installation à batterie centrale conforme DIN EN 60598-2-22, câblage sans halogène, cache d'éclairage primaire: cache, en PMMA, diffusion de lumière: direct distribution, caractéristique d'éclairage primaire: symétrique, degré de protection (total): IP64, classe de protection (total): classe de protection I (mise à la terre), marquage: CE, ENEC, VDE, UKCA, symbole de protection: D pour utilisation dans un environnement sans exposition à la poussière conductible avec accessoires adaptés, résistance aux chocs: IK06, température ambiante admissible à l'intérieur: -35..+40°C, norme: EN 60598-2-22, en cas de pose en saillie au plafond, réduction de la température ambiante maximale admissible de 5°C, conforme aux exigences de l'IFS (International Featured Standards) pour la sécurité et la qualité dans l'industrie alimentaire, conformité LABS testée selon VDMA 24364:2018-05, unité d'emballage: 1 pièce

IP 64 IK 06

Composants:	LED
Pds (kg):	3,1
GTIN (EAN):	4058352418475

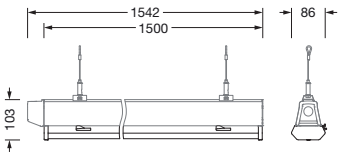

Il est obligatoire de respecter les instructions de montage lors de la planification et de l'installation de l'installation électrique (à trouver sur www.siteco.com)
Tolérances liées aux données thermiques, électriques et photométriques selon IEC 62722
Situation 01.03.2024 - Sous réserve de modifications techniques et d'erreurs - Assurez-vous d'avoir toujours la dernière version -

Siteco GmbH • Georg-Simon-Ohm-Str. 50 • 83301 Traunreut, Allemagne • Fon +49(8669)33-0 • Fax +49(8669)33-397 • eMail info@siteco.de • Internet www.siteco.com

siteco

N° de commande: 51TP12CN4DXLD | **GTIN (EAN):** 4058352418475

Description technique détaillée:

Données caractéristiques
- Type de produit: élément d'éclairage
- Nom du produit: Licross® 11 Protected HO
- N° de commande: 51TP12CN4DXLD

Système d'éclairage | Équipement | Ballast

Composant 1

Technologie d'éclairage:
- Cache: cache
- Angle de réflexion: distribution extensive
- Symétrie: symétrique
- Diffusion de lumière: distribution directe
- UGR direction par rapport à l'axe longitudinal du luminaire: ≤ 22
- UGR direction par rapport à l'axe transversal du luminaire: ≤ 28

Composants:
- Lampe: avec LED
- Flux lumineux assigné: 13270lm
- Rendement lumineux: 169lm/W
- Température de couleur: 4000K
- Index de rendu des couleurs: IRC > 80
- Température de couleur: 840
- SDCM (Standard Deviation of Colour Matching): MacAdam ≤ 3 SDCM (initial)
- Puissance assignée au début du cycle de vie: 79
- Puissance assignée à la fin du cycle de vie: 88
- Supplément: sans relais inverseur, pour la fonction d'éclairage de secours, pour une installation à batterie centrale conforme DIN EN 60598-2-22, câblage sans halogène

Appareil de service:
- Ballast: BE-Multilumen
- Système de commande: MAR/ARR Multilumen, CLOi

Certificats, Normes
- Degré de protection: IP64
- Classe de protection: classe de protection I (mise à la terre)
- Résistance aux chocs: IK06
- Symbole de protection: D pour utilisation dans un environnement sans exposition à la poussière conductible avec accessoires adaptés
- Plage de température (fonctionnement): -35..+40°C
- Supplément: conforme aux exigences de l'IFS (International Featured Standards) pour la sécurité et la qualité dans l'industrie alimentaire, en cas de pose en saillie au plafond, réduction de la température ambiante maximale admissible de 5°C, conformité LABS testée selon VDMA 24364:2018-05
- Norme: EN 60598-2-22
- Marque de contrôle, marquage: CE, ENEC, VDE, UKCA

Matière, Couleur
- insert LED Licross®: tôle d'acier, galvanisé, laqué en bande, blanc
- Spécification de couleur: blanc
- Cache: cache en PMMA

Montage
- Type de montage, emplacement de montage: montage par broches, dans le rail Licross®
- Agencement: disposition simple/bande
- Supplément: approprié uniquement pour une installation à l'intérieur

Raccordement électrique
- Raccordement: connecteur mâle, 6 broches, avec sélection de phase
- Tension nominale: 220..240V, 0/50..60Hz, AC/DC

Dimensions, Poids
- Longueur: 1500mm
- Largeur: 90mm
- Hauteur: 101mm
- Poids: 3,1kg

Durée de vie
- Durée de vie assignée: 70000h (L100/B50) à TA = 25°C

Il est obligatoire de respecter les instructions de montage lors de la planification et de l'installation de l'installation électrique (à trouver sur www.siteco.com)
Tolérances liées aux données thermiques, électriques et photométriques selon IEC 62722
Situation 01.03.2024 - Sous réserve de modifications techniques et d'erreurs - Assurez-vous d'avoir toujours la dernière version -

Siteco GmbH • Georg-Simon-Ohm-Str. 50 • 83301 Traunreut, Allemagne • Fon +49(8669)33-0 • Fax +49(8669)33-397 • eMail info@siteco.de • Internet www.siteco.com

N° de commande: 51TP12CN4DXLD | **GTIN (EAN):** 4058352418475

Dimensions:

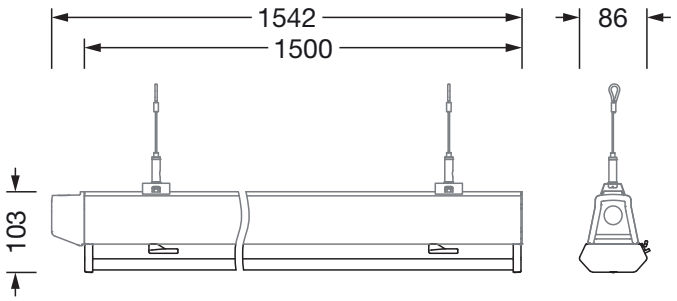

Il est obligatoire de respecter les instructions de montage lors de la planification et de l'installation de l'installation électrique (à trouver sur www.siteco.com)
Tolérances liées aux données thermiques, électriques et photométriques selon IEC 62722
Situation 01.03.2024 - Sous réserve de modifications techniques et d'erreurs - Assurez-vous d'avoir toujours la dernière version -

Siteco GmbH • Georg-Simon-Ohm-Str. 50 • 83301 Traunreut, Allemagne • Fon +49(8669)33-0 • Fax +49(8669)33-397 • eMail info@siteco.de • Internet www.siteco.com

siteco

N° de commande: 51TP12CN4DXLD | GTIN (EAN): 4058352418475

Données de planification:

51TP12CN4DXLD: 1x LED; emergency light operation rated luminous flux: DC mode (central or group accumulator) initial emergency light level

4058352418475
51TP12CN4DXLD
LED 4000 K | CRI ≥ 80 ϕ_N 3280 lm

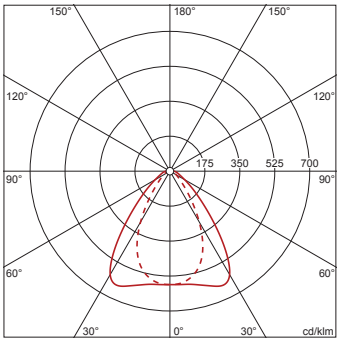

$\phi_{\downarrow}$ 98% $\phi_{\uparrow}$ 2%

Luminance (cd/m²)

	C 0/180	C 90/270
L_{80}	2858	1312
L_{70}	2870	1651
L_{65}	3159	1827

UGR	20,2	15,7

X 4H Y 8H ρ 70/50/20 S 0,25H

51TP12CN4DXLD: 1x LED; factory setting AC mode: AC-mode

4058352418475
51TP12CN4DXLD
LED 4000 K | CRI ≥ 80 ϕ_N 13270 lm

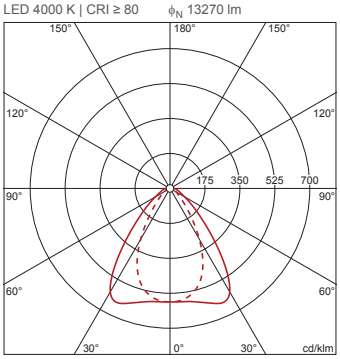

$\phi_{\downarrow}$ 98% $\phi_{\uparrow}$ 2%

Luminance (cd/m²)

	C 0/180	C 90/270
L_{80}	11562	5308
L_{70}	11612	6680
L_{65}	12781	7392

UGR	25,1	20,6

X 4H Y 8H ρ 70/50/20 S 0,25H

Siteco GmbH • Georg-Simon-Ohm-Str. 50 • 83301 Traunreut, Allemagne • Fon +49(8669)33-0 • Fax +49(8669)33-397 • eMail info@siteco.de • Internet www.siteco.com