siteco

N° de commande: 5MZ212D03WA | **GTIN (EAN):** 4058352066362

Description du produit:

Scriptus® 11, luminaire de bureau, cache d'éclairage primaire: lentilles, BAP65 (L≤ 3000cd/m²), diffusion de lumière: direct distribution, caractéristique d'éclairage primaire: symétrique, type de pose: en saillie, LED, flux lumineux assigné: 4.390lm, rendement lumineux: 127lm/W, température de couleur: 830, température de couleur: 3000K, ballast: Driver-DALI, avec borne, 5 broches, raccordement au secteur: 230V, AC, 50Hz, puissance assignée: 35W, boîtier, boîtier de luminaire, en aluminium, blanc signalisation (RAL 9016), longueur: 1.658mm, largeur: 114mm, hauteur: 57mm, degré de protection (total): IP20, classe de protection (total): classe de protection I (mise à la terre), marquage: CE, ENEC, VDE, symbole de protection: F, température ambiante de fonctionnement admissible: 0..+35°C, norme: EN 50419, unité d'emballage: 1 pièce

4058352066362
5MZ212D03WA
LED 3000K / CRI ≥ 80 ϕ_N 4390 lm

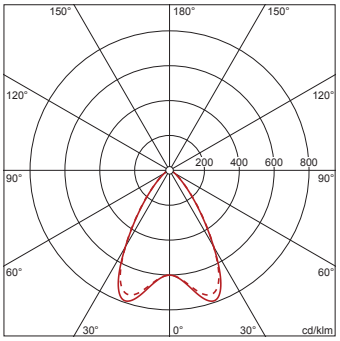

IP 20

Composants:	LED
Pds (kg):	5,3
GTIN (EAN):	4058352066362

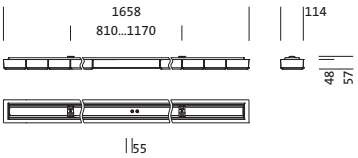

Il est obligatoire de respecter les instructions de montage lors de la planification et de l'installation de l'installation électrique (à trouver sur www.siteco.com)
Tolérances liées aux données thermiques, électriques et photométriques selon IEC 62722
Situation 16.02.2024 - Sous réserve de modifications techniques et d'erreurs - Assurez-vous d'avoir toujours la dernière version -

Siteco GmbH • Georg-Simon-Ohm-Str. 50 • 83301 Traunreut, Allemagne • Fon +49(8669)33-0 • Fax +49(8669)33-397 • eMail info@siteco.de • Internet www.siteco.com

siteco

N° de commande: 5MZ212D03WA | **GTIN (EAN):** 4058352066362

Description technique détaillée:

Données caractéristiques
- Type de produit: luminaire de bureau
- Nom du produit: Scriptus® 11
- N° de commande: 5MZ212D03WA

Système d'éclairage | Équipement | Ballast

Composant 1

Technologie d'éclairage:
- Cache: lentilles
- Symétrie: symétrique
- Diffusion de lumière: distribution directe
- UGR direction par rapport à l'axe longitudinal du luminaire: ≤ 19
- UGR direction par rapport à l'axe transversal du luminaire: ≤ 19

Composants:
- Lampe: avec LED
- Flux lumineux assigné: 4390lm
- Rendement lumineux: 127lm/W
- Température de couleur: 3000K
- Index de rendu des couleurs: IRC > 80
- Température de couleur: 830
- Puissance assignée: 35W

Appareil de service:
- Ballast: Driver-DALI
- Système de commande: DALI

Certificats, Normes
- Degré de protection: IP20
- Classe de protection: classe de protection I (mise à la terre)
- Symbole de protection: F
- Plage de température (fonctionnement): 0..+35°C
- Norme: EN 50419
- Marque de contrôle, marquage: CE, ENEC, VDE

Matière, Couleur
- boîtier: aluminium, blanc signalisation (RAL 9016)
- boîtier de luminaire: aluminium, blanc signalisation (RAL 9016)
- Spécification de couleur: blanc signalisation (RAL 9016)
- Cache: lentilles

Montage
- Type de montage, emplacement de montage: en saillie, au plafond
- Agencement: disposition simple

Raccordement électrique
- Raccordement: borne, 5 broches
- Tension nominale: 230V, 230..240V, 50Hz, AC

Dimensions, Poids
- Longueur: 1658mm
- Largeur: 114mm
- Hauteur: 57mm
- Poids: 5,3kg

Durée de vie
- Durée de vie assignée: 50000h (L85/B50) à TA = 25°C

Il est obligatoire de respecter les instructions de montage lors de la planification et de l'installation de l'installation électrique (à trouver sur www.siteco.com)
Tolérances liées aux données thermiques, électriques et photométriques selon IEC 62722
Situation 16.02.2024 - Sous réserve de modifications techniques et d'erreurs - Assurez-vous d'avoir toujours la dernière version -

Siteco GmbH • Georg-Simon-Ohm-Str. 50 • 83301 Traunreut, Allemagne • Fon +49(8669)33-0 • Fax +49(8669)33-397 • eMail info@siteco.de • Internet www.siteco.com

siteco

N° de commande: 5MZ212D03WA | **GTIN (EAN):** 4058352066362

Dimensions:

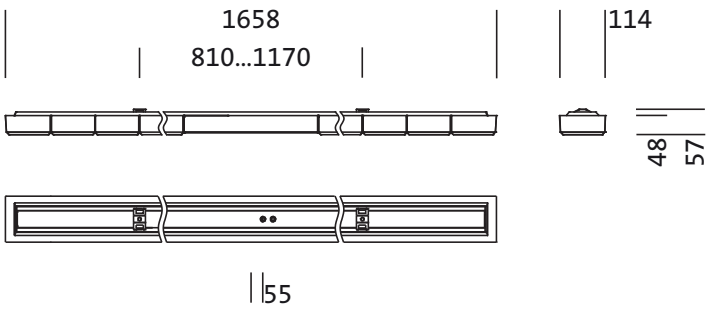

Il est obligatoire de respecter les instructions de montage lors de la planification et de l'installation de l'installation électrique (à trouver sur www.siteco.com)
Tolérances liées aux données thermiques, électriques et photométriques selon IEC 62722
Situation 16.02.2024 - Sous réserve de modifications techniques et d'erreurs - Assurez-vous d'avoir toujours la dernière version -

Siteco GmbH • Georg-Simon-Ohm-Str. 50 • 83301 Traunreut, Allemagne • Fon +49(8669)33-0 • Fax +49(8669)33-397 • eMail info@siteco.de • Internet www.siteco.com

siteco

N° de commande: 5MZ212D03WA | **GTIN (EAN):** 4058352066362

Données de planification:

5MZ212D03WA: 1x LED
3000K / CRI ≥ 80

4058352066362
5MZ212D03WA
LED 3000K / CRI ≥ 80 ϕ_N 4390 lm

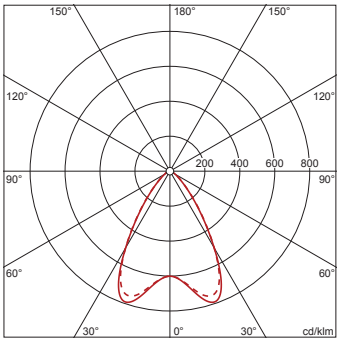

$\phi_{\downarrow}$ 100% $\phi_{\uparrow}$ 0%

Luminance (cd/m²)

	C 0/180	C 90/270
L_{80}	1787	1825
L_{70}	2263	2298
L_{65}	2465	2594

UGR 16,9 17,1
X 4H Y 8H ρ 70/50/20 S 0,25H

Il est obligatoire de respecter les instructions de montage lors de la planification et de l'installation de l'installation électrique (à trouver sur www.siteco.com)
Tolérances liées aux données thermiques, électriques et photométriques selon IEC 62722
Situation 16.02.2024 - Sous réserve de modifications techniques et d'erreurs - Assurez-vous d'avoir toujours la dernière version -

Siteco GmbH • Georg-Simon-Ohm-Str. 50 • 83301 Traunreut, Allemagne • Fon +49(8669)33-0 • Fax +49(8669)33-397 • eMail info@siteco.de • Internet www.siteco.com