siteco

N° de commande: 51DH11CD2FG22 | **GTIN (EAN):** 4058352107768

Description du produit:

Lunis 11 mini round, Spot, downlight, LED flux lumineux assigné: 1.980lm, température de couleur: 840, avec borne, 5 broches, raccordement au secteur: 220..230V, AC, 50/60Hz, module LED, module d'éclairage, en aluminium coulé sous pression, laqué, argent, diamètre: 176mm, système de serrage: 1..40mm, bague de montage, rond, en PC, blanc signalisation (RAL 9016), degré de protection (total): IP20, classe de protection (total): classe de protection II (double isolation), marquage: CE, température ambiante admissible à l'intérieur: 0..+35°C, unité d'emballage: 1 pièce

IP 20

Composants:	LED
Pds (kg):	0,7
GTIN (EAN):	4058352107768

4058352107768
51DH11CD2FG22
LED 4000K / CRI ≥ 80 ϕ_N 1980 lm

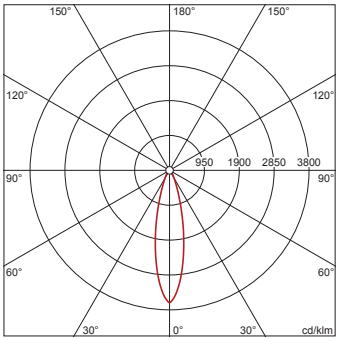

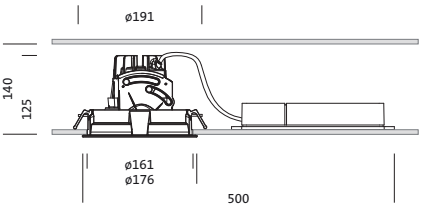

Il est obligatoire de respecter les instructions de montage lors de la planification et de l'installation de l'installation électrique (à trouver sur www.siteco.com)
Tolérances liées aux données thermiques, électriques et photométriques selon IEC 62722
Situation 09.04.2025 - Sous réserve de modifications techniques et d'erreurs - Assurez-vous d'avoir toujours la dernière version -

Siteco GmbH • Georg-Simon-Ohm-Str. 50 • 83301 Traunreut, Allemagne • Fon +49(8669)33-0 • Fax +49(8669)33-397 • eMail info@siteco.de • Internet www.siteco.com

siteco

N° de commande: 51DH11CD2FG22 | **GTIN (EAN):** 4058352107768

Description technique détaillée:

Données caractéristiques
- Type de produit: downlight
- Nom du produit: Lunis 11 mini round Spot
- N° de commande: 51DH11CD2FG22

Système d'éclairage | Équipement | Ballast

Composant 1

Technologie d'éclairage:
- Angle de réflexion: distribution intensive
- UGR direction par rapport à l'axe transversal du luminaire: ≤ 19

Composants:
- Lampe: avec High Power LED, LED
- Flux lumineux assigné: 1980lm
- Rendement lumineux: 102lm/W
- Température de couleur: 4000K
- Index de rendu des couleurs: IRC > 80
- Température de couleur: 840
- SDCM (Standard Deviation of Colour Matching): MacAdam ≤ 3 SDCM (initial)
- Puissance assignée: 19W

Appareil de service:
- Système de commande: DALI

Certificats, Normes
- Degré de protection: IP20
- Classe de protection: classe de protection II (double isolation)
- Plage de température (fonctionnement): 0..+35°C
- Marque de contrôle, marquage: CE

Matière, Couleur
- module LED: aluminium coulé sous pression, laqué, argent
- module d'éclairage: aluminium coulé sous pression, laqué, argent
- Spécification de couleur: argent
- bague de montage: PC, blanc signalisation (RAL 9016), rond
- Spécification de couleur: blanc signalisation (RAL 9016)

Montage
- Type de montage, emplacement de montage: encastré, dans le plafond
- Ø de découpe du plafond: 162mm
- Système de serrage: 1..40mm
- Agencement: disposition simple

Raccordement électrique
- Raccordement: borne, 5 broches
- Tension nominale: 220..230V, 50/60Hz, AC

Dimensions, Poids
- Diamètre: 176mm
- Hauteur: 125mm
- Poids: 0,7kg

Durée de vie
- Durée de vie assignée: 50000h (L85/B50) à TA = 25°C

Il est obligatoire de respecter les instructions de montage lors de la planification et de l'installation de l'installation électrique (à trouver sur www.siteco.com)
Tolérances liées aux données thermiques, électriques et photométriques selon IEC 62722
Situation 09.04.2025 - Sous réserve de modifications techniques et d'erreurs - Assurez-vous d'avoir toujours la dernière version -

Siteco GmbH • Georg-Simon-Ohm-Str. 50 • 83301 Traunreut, Allemagne • Fon +49(8669)33-0 • Fax +49(8669)33-397 • eMail info@siteco.de • Internet www.siteco.com

siteco

N° de commande: 51DH11CD2FG22 | **GTIN (EAN):** 4058352107768

Dimensions:

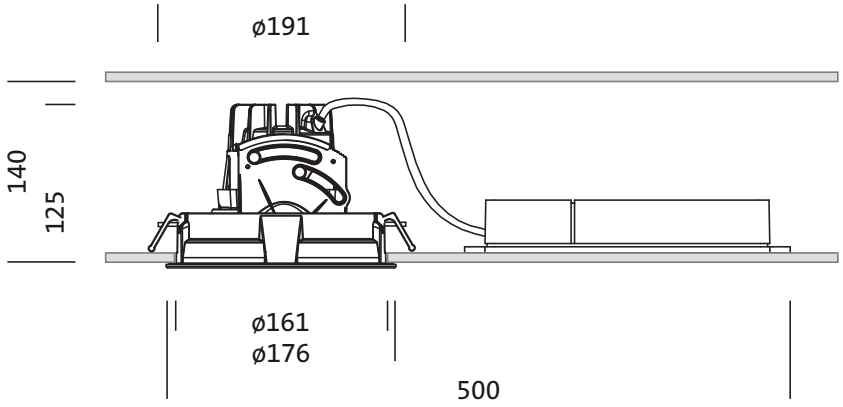

Il est obligatoire de respecter les instructions de montage lors de la planification et de l'installation de l'installation électrique (à trouver sur www.siteco.com)
Tolérances liées aux données thermiques, électriques et photométriques selon IEC 62722
Situation 09.04.2025 - Sous réserve de modifications techniques et d'erreurs - Assurez-vous d'avoir toujours la dernière version -

Siteco GmbH • Georg-Simon-Ohm-Str. 50 • 83301 Traunreut, Allemagne • Fon +49(8669)33-0 • Fax +49(8669)33-397 • eMail info@siteco.de • Internet www.siteco.com

siteco

N° de commande: 51DH11CD2FG22 | GTIN (EAN): 4058352107768

Données de planification:

51DH11CD2FG22: 1x LED 4000K / CRI ≥ 80

4058352107768
51DH11CD2FG22
LED 4000K / CRI ≥ 80 ϕ_N 1980 lm

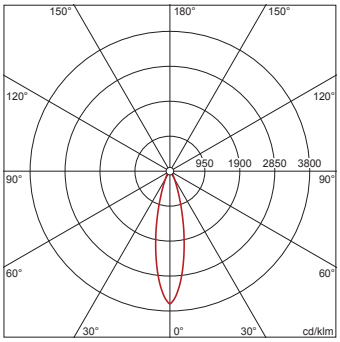

I_{max} 3605 cd/klm en γ 0°

Luminance (cd/m²)

	C 0/180
L_{80}	0
L_{70}	0
L_{65}	0

UGR 13,6 13,6
X 4H Y 8H ρ 70/50/20 S 0,25H

H(m)	ø(m)	Emax(lx)	Em(lx)
2	0,87	1784	1366
3	1,31	793	607
4	1,74	446	342
5	2,18	285	219
6	2,62	198	152

Nombre de luminaires dans la pièce
Facteurs de réflexion 70/50/20

Em(lx)	100		200		500	
Lh(m)	2,5	3,0	2,5	3,0	2,5	3,0
20 m²	0,9	1,1	1,9	2,2	4,7	5,4
30 m²	2,6	2,2	5,1	4,4	13	11
40 m²	2,8	2,6	5,5	5,1	14	13
50 m²	3,6	3,3	7,3	6,6	18	16
75 m²	6,1	5,2	12	10	30	26
100 m²	6,8	6,2	14	12	34	31
500 m²	32	30	65	59	161	148

Facteur de maintenance 0,8 Rh = Lh

51DH11CD2FG22 + 59DL1L0000G0000D0: 1x LED 4000K / CRI ≥ 80

4058352107768 + 4058352030165
51DH11CD2FG22 +
59DL1L0000G0000D0
LED 4000K / CRI ≥ 80 ϕ_N 2070 lm

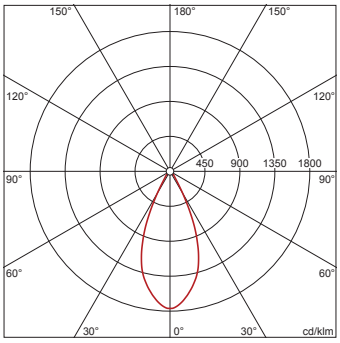

I_{max} 1764 cd/klm en γ 0°

Luminance (cd/m²)

	C 0/180
L_{80}	0
L_{70}	0
L_{65}	0

UGR 13,5 13,5
X 4H Y 8H ρ 70/50/20 S 0,25H

H(m)	ø(m)	Emax(lx)	Em(lx)
2	1,66	913	689
3	2,49	406	306
4	3,31	228	172
5	4,14	146	110
6	4,97	101	77

Nombre de luminaires dans la pièce
Facteurs de réflexion 70/50/20

Em(lx)	100		200		500	
Lh(m)	2,5	3,0	2,5	3,0	2,5	3,0
20 m²	1,1	1,2	2,2	2,4	5,4	6,0
30 m²	1,8	1,7	3,6	3,4	9,0	8,4
40 m²	2,2	2,3	4,5	4,6	11	11
50 m²	2,8	2,8	5,7	5,6	14	14
75 m²	4,4	4,1	8,7	8,1	22	20
100 m²	5,5	5,5	11	11	27	28
500 m²	26	27	53	53	132	133

Facteur de maintenance 0,8 Rh = Lh

Il est obligatoire de respecter les instructions de montage lors de la planification et de l'installation de l'installation électrique (à trouver sur www.siteco.com)
Tolérances liées aux données thermiques, électriques et photométriques selon IEC 62722
Situation 09.04.2025 - Sous réserve de modifications techniques et d'erreurs - Assurez-vous d'avoir toujours la dernière version -

Siteco GmbH • Georg-Simon-Ohm-Str. 50 • 83301 Traunreut, Allemagne • Fon +49(8669)33-0 • Fax +49(8669)33-397 • eMail info@siteco.de • Internet www.siteco.com