siteco

**N° de commande:** 51DH11B72FF22 | **GTIN (EAN):** 4058352107263

## Description du produit:

Lunis 11 mini round, Spot, downlight, LED flux lumineux assigné: 1.990lm, température de couleur: 830, avec borne, 5 broches, raccordement au secteur: 220..230V, AC, 50/60Hz, module LED, module d'éclairage, en aluminium coulé sous pression, laqué, argent, diamètre: 176mm, système de serrage: 1..40mm, bague de montage, rond, en PC, blanc signalisation (RAL 9016), degré de protection (total): IP20, classe de protection (total): classe de protection II (double isolation), marquage: CE, température ambiante admissible à l'intérieur: 0..+35°C, unité d'emballage: 1 pièce

IP 20

| | |
|---|---|
| Composants: | LED |
| Pds (kg): | 0,7 |
| GTIN (EAN): | 4058352107263 |

4058352107263
51DH11B72FF22
LED 3000K / CRI ≥ 80 $\phi_N$ 1990 lm

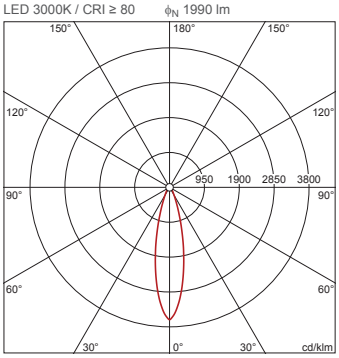


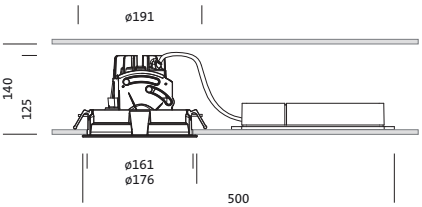


Il est obligatoire de respecter les instructions de montage lors de la planification et de l'installation de l'installation électrique (à trouver sur www.siteco.com)
Tolérances liées aux données thermiques, électriques et photométriques selon IEC 62722
Situation 09.04.2025 - Sous réserve de modifications techniques et d'erreurs - Assurez-vous d'avoir toujours la dernière version -

Siteco GmbH • Georg-Simon-Ohm-Str. 50 • 83301 Traunreut, Allemagne • Fon +49(8669)33-0 • Fax +49(8669)33-397 • eMail info@siteco.de • Internet www.siteco.com

siteco

**N° de commande:** 51DH11B72FF22 | **GTIN (EAN):** 4058352107263

## Description technique détaillée:

**Données caractéristiques**
- Type de produit: downlight
- Nom du produit: Lunis 11 mini round Spot
- N° de commande: 51DH11B72FF22

**Système d'éclairage | Équipement | Ballast**

**Composant 1**

**Technologie d'éclairage:**
- Angle de réflexion: distribution intensive
- UGR direction par rapport à l'axe transversal du luminaire: ≤ 19

**Composants:**
- Lampe: avec LED
- Flux lumineux assigné: 1990lm
- Rendement lumineux: 104lm/W
- Température de couleur: 3000K
- Index de rendu des couleurs: IRC > 80
- Température de couleur: 830
- SDCM (Standard Deviation of Colour Matching): MacAdam ≤ 3 SDCM (initial)
- Puissance assignée: 19W

**Appareil de service:**
- Système de commande: ON/OFF

**Certificats, Normes**
- Degré de protection: IP20
- Classe de protection: classe de protection II (double isolation)
- Plage de température (fonctionnement): 0..+35°C
- Marque de contrôle, marquage: CE

**Matière, Couleur**
- module LED: aluminium coulé sous pression, laqué, argent
- module d'éclairage: aluminium coulé sous pression, laqué, argent
- Spécification de couleur: argent
- bague de montage: PC, blanc signalisation (RAL 9016), rond
- Spécification de couleur: blanc signalisation (RAL 9016)

**Montage**
- Type de montage, emplacement de montage: encastré, dans le plafond
- Ø de découpe du plafond: 162mm
- Système de serrage: 1..40mm
- Agencement: disposition simple

**Raccordement électrique**
- Raccordement: borne, 5 broches
- Tension nominale: 220..230V, 50/60Hz, AC

**Dimensions, Poids**
- Diamètre: 176mm
- Hauteur: 125mm
- Poids: 0,7kg

**Durée de vie**
- Durée de vie assignée: 50000h (L85/B50) à TA = 25°C

Il est obligatoire de respecter les instructions de montage lors de la planification et de l'installation de l'installation électrique (à trouver sur www.siteco.com)
Tolérances liées aux données thermiques, électriques et photométriques selon IEC 62722
Situation 09.04.2025 - Sous réserve de modifications techniques et d'erreurs - Assurez-vous d'avoir toujours la dernière version -

Siteco GmbH • Georg-Simon-Ohm-Str. 50 • 83301 Traunreut, Allemagne • Fon +49(8669)33-0 • Fax +49(8669)33-397 • eMail info@siteco.de • Internet www.siteco.com

siteco

**N° de commande:** 51DH11B72FF22 | **GTIN (EAN):** 4058352107263

## Dimensions:

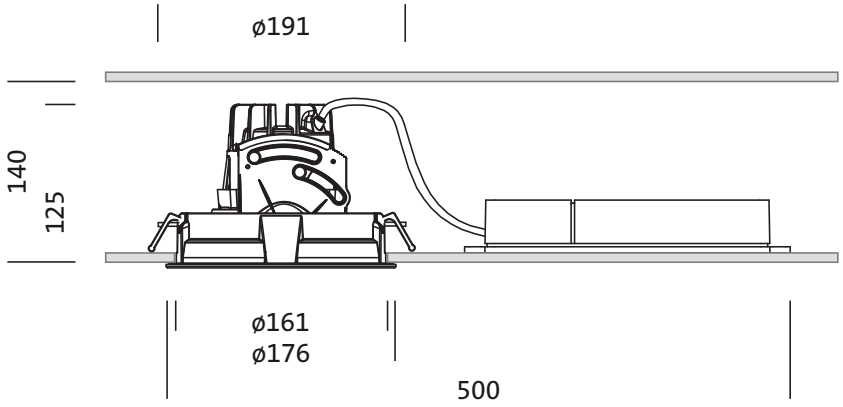


Il est obligatoire de respecter les instructions de montage lors de la planification et de l'installation de l'installation électrique (à trouver sur www.siteco.com)
Tolérances liées aux données thermiques, électriques et photométriques selon IEC 62722
Situation 09.04.2025 - Sous réserve de modifications techniques et d'erreurs - Assurez-vous d'avoir toujours la dernière version -

Siteco GmbH • Georg-Simon-Ohm-Str. 50 • 83301 Traunreut, Allemagne • Fon +49(8669)33-0 • Fax +49(8669)33-397 • eMail info@siteco.de • Internet www.siteco.com

siteco

## N° de commande: 51DH11B72FF22 | GTIN (EAN): 4058352107263

## Données de planification:

### 51DH11B72FF22: 1x LED 3000K / CRI ≥ 80

4058352107263
51DH11B72FF22
LED 3000K / CRI ≥ 80 $\phi_N$ 1990 lm

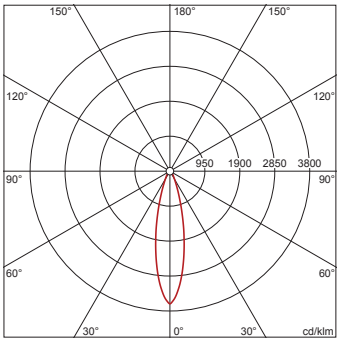


$I_{max}$ 3605 cd/klm en γ 0°

Luminance (cd/m²)

| | C 0/180 |
|---|---|
| $L_{80}$ | 0 |
| $L_{70}$ | 0 |
| $L_{65}$ | 0 |

UGR 13,6 13,6
X 4H Y 8H ρ 70/50/20 S 0,25H

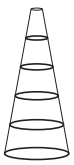

| H(m) | ø(m) | Emax(lx) | Em(lx) |
|---|---|---|---|
| 2 | 0,87 | 1793 | 1373 |
| 3 | 1,31 | 797 | 610 |
| 4 | 1,74 | 448 | 343 |
| 5 | 2,18 | 287 | 220 |
| 6 | 2,62 | 199 | 153 |

Nombre de luminaires dans la pièce
Facteurs de réflexion 70/50/20

| Em(lx) | 100 | | 200 | | 500 | |
|---|---|---|---|---|---|---|
| Lh(m) | 2,5 | 3,0 | 2,5 | 3,0 | 2,5 | 3,0 |
| 20 m² | 0,9 | 1,1 | 1,9 | 2,2 | 4,7 | 5,4 |
| 30 m² | 2,5 | 2,2 | 5,1 | 4,4 | 13 | 11 |
| 40 m² | 2,7 | 2,6 | 5,5 | 5,1 | 14 | 13 |
| 50 m² | 3,6 | 3,3 | 7,2 | 6,5 | 18 | 16 |
| 75 m² | 6,0 | 5,2 | 12 | 10 | 30 | 26 |
| 100 m² | 6,8 | 6,2 | 14 | 12 | 34 | 31 |
| 500 m² | 32 | 30 | 64 | 59 | 161 | 148 |

Facteur de maintenance 0,8 Rh = Lh

### 51DH11B72FF22 + 59DL1L0000G0000D0: 1x LED 3000K / CRI ≥ 80

4058352107263 + 4058352030165
51DH11B72FF22 + 59DL1L0000G0000D0
LED 3000K / CRI ≥ 80 $\phi_N$ 2080 lm

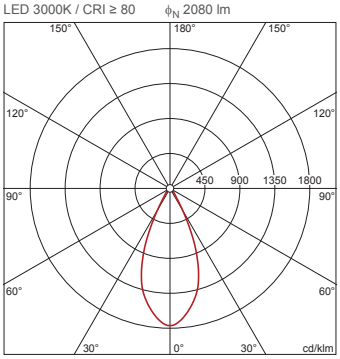


$I_{max}$ 1764 cd/klm en γ 0°

Luminance (cd/m²)

| | C 0/180 |
|---|---|
| $L_{80}$ | 0 |
| $L_{70}$ | 0 |
| $L_{65}$ | 0 |

UGR 13,5 13,5
X 4H Y 8H ρ 70/50/20 S 0,25H

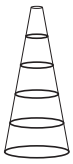

| H(m) | ø(m) | Emax(lx) | Em(lx) |
|---|---|---|---|
| 2 | 1,66 | 918 | 692 |
| 3 | 2,49 | 408 | 308 |
| 4 | 3,31 | 229 | 173 |
| 5 | 4,14 | 147 | 111 |
| 6 | 4,97 | 102 | 77 |

Nombre de luminaires dans la pièce
Facteurs de réflexion 70/50/20

| Em(lx) | 100 | | 200 | | 500 | |
|---|---|---|---|---|---|---|
| Lh(m) | 2,5 | 3,0 | 2,5 | 3,0 | 2,5 | 3,0 |
| 20 m² | 1,1 | 1,2 | 2,2 | 2,4 | 5,4 | 5,9 |
| 30 m² | 1,8 | 1,7 | 3,6 | 3,3 | 9,0 | 8,3 |
| 40 m² | 2,2 | 2,3 | 4,4 | 4,5 | 11 | 11 |
| 50 m² | 2,8 | 2,8 | 5,6 | 5,6 | 14 | 14 |
| 75 m² | 4,4 | 4,0 | 8,7 | 8,1 | 22 | 20 |
| 100 m² | 5,4 | 5,5 | 11 | 11 | 27 | 27 |
| 500 m² | 26 | 27 | 53 | 53 | 131 | 133 |

Facteur de maintenance 0,8 Rh = Lh

Il est obligatoire de respecter les instructions de montage lors de la planification et de l'installation de l'installation électrique (à trouver sur www.siteco.com)
Tolérances liées aux données thermiques, électriques et photométriques selon IEC 62722
Situation 09.04.2025 - Sous réserve de modifications techniques et d'erreurs - Assurez-vous d'avoir toujours la dernière version -

Siteco GmbH • Georg-Simon-Ohm-Str. 50 • 83301 Traunreut, Allemagne • Fon +49(8669)33-0 • Fax +49(8669)33-397 • eMail info@siteco.de • Internet www.siteco.com