siteco

N° de commande: 5WD46CDJ2CN3 | **GTIN (EAN):** 4058352315873

Description du produit:

TL 33C maxi, luminaire pour tunnel, orientation de la lumière primaire avec système optique à contre-flux, cache d'éclairage primaire: plaque de protection, en verre de sécurité trempé, antireflet, transparent, diffusion de lumière: direct distribution, caractéristique d'éclairage primaire: asymétrique, type de pose: en saillie, connexion côté ballast,LED, High Power LED, flux lumineux assigné: 60.020lm, rendement lumineux: 139lm/W, température de couleur: 740, température de couleur: 4000K, ballast: Driver-DALI, avec système de connexion, raccordement au secteur: 220..240V, AC, 50/60Hz, câble de raccordement connecteur mâle intégré à l'extrémité du boîtier de luminaire, puissance assignée: 432W, connexion côté réseau,7 broches, 10mm² max. (5G+2), avec borne, boîtier de luminaire, en acier inoxydable 1.4404 (AISI316), décapée et passive, longueur: 960mm, largeur: 295mm, hauteur: 68mm, dissipateur, en Al Mg 2, E-Box, en acier inoxydable 1.4404 (AISI316), décapée et passive, longueur: 510mm, largeur: 213mm, hauteur: 115mm, degré de protection (total): IP66, classe de protection (total): classe de protection I (mise à la terre), marquage: CE, résistance aux chocs: IK09, température ambiante de fonctionnement admissible: -25..+45°C, unité d'emballage: 1 pièce

IP 66 IK 09

Composants:	LED
Pds (kg):	17,6
GTIN (EAN):	4058352315873

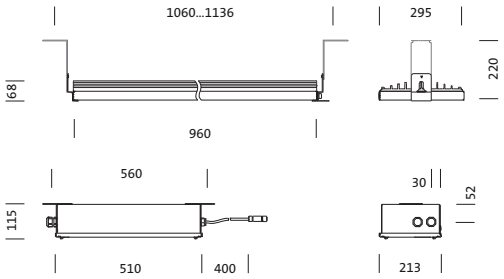

Il est obligatoire de respecter les instructions de montage lors de la planification et de l'installation de l'installation électrique (à trouver sur www.siteco.com)
Tolérances liées aux données thermiques, électriques et photométriques selon IEC 62722
Situation 16.02.2024 - Sous réserve de modifications techniques et d'erreurs - Assurez-vous d'avoir toujours la dernière version -

Siteco GmbH • Georg-Simon-Ohm-Str. 50 • 83301 Traunreut, Allemagne • Fon +49(8669)33-0 • Fax +49(8669)33-397 • eMail info@siteco.de • Internet www.siteco.com

siteco

N° de commande: 5WD46CDJ2CN3 | **GTIN (EAN):** 4058352315873

Description technique détaillée:

Données caractéristiques
- Type de produit: luminaire pour tunnel
- Nom du produit: TL 33C maxi
- N° de commande: 5WD46CDJ2CN3

Système d'éclairage | Équipement | Ballast

Composant 1

Technologie d'éclairage:
- Orientation de lumière: système optique à contre-flux
- Cache: plaque de protection, transparent, antireflet
- Symétrie: distribution asymétrique
- Diffusion de lumière: distribution directe

Composants:
- Supplément: adapté pour câblage continu triphasé côté réseau

Appareil de service:
- Ballast: Driver-DALI
- Système de commande: DALI

Composant 2

Certificats, Normes
- Degré de protection: IP66
- Classe de protection: classe de protection I (mise à la terre)
- Résistance aux chocs: IK09
- Plage de température (fonctionnement): -25..+45°C
- Marque de contrôle, marquage: CE

Matière, Couleur
- boîtier de luminaire: acier inoxydable 1.4404 (AISI316), décapée et passive
- E-Box: acier inoxydable 1.4404 (AISI316), décapée et passive
- Cache: plaque de protection en verre de sécurité trempé

Montage
- Type de montage, emplacement de montage: en saillie, sur élément porteur, au plafond

Raccordement électrique
- Raccordement: système de connexion
- Tension nominale: 220..240V, 50/60Hz, AC
- Résistance aux ondes de surtension: 10kV 1,2/50µs
- Câble de raccordement: connecteur mâle intégré à l'extrémité du boîtier de luminaire

Dimensions, Poids
- Longueur: 960mm
- Largeur: 295mm
- Hauteur: 68mm
- Poids: 17,6kg

Durée de vie
- Durée de vie assignée: 100000h (L95/B10) à TA = 25°C

Il est obligatoire de respecter les instructions de montage lors de la planification et de l'installation de l'installation électrique (à trouver sur www.siteco.com)
Tolérances liées aux données thermiques, électriques et photométriques selon IEC 62722
Situation 16.02.2024 - Sous réserve de modifications techniques et d'erreurs - Assurez-vous d'avoir toujours la dernière version -

Siteco GmbH • Georg-Simon-Ohm-Str. 50 • 83301 Traunreut, Allemagne • Fon +49(8669)33-0 • Fax +49(8669)33-397 • eMail info@siteco.de • Internet www.siteco.com

N° de commande: 5WD46CDJ2CN3 | **GTIN (EAN):** 4058352315873

Dimensions:

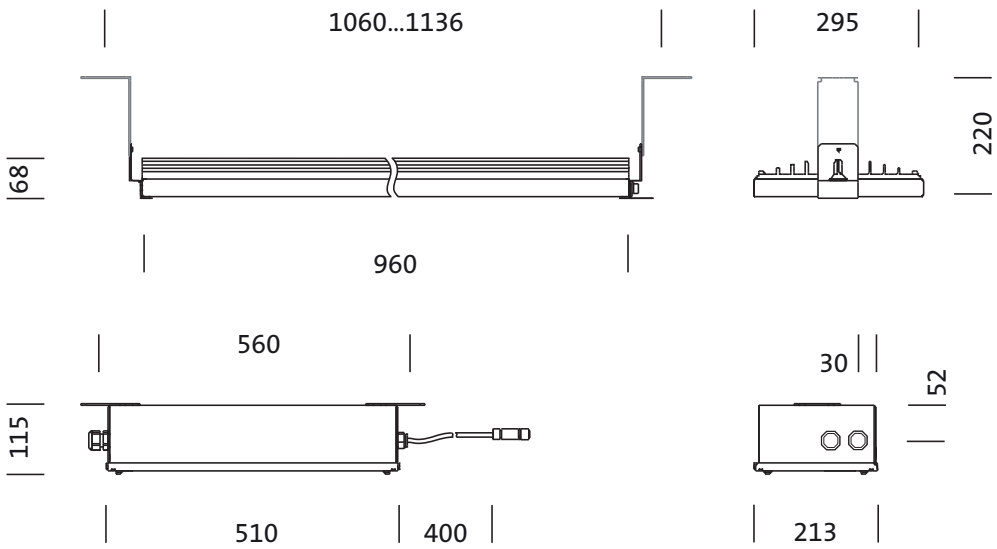

Il est obligatoire de respecter les instructions de montage lors de la planification et de l'installation de l'installation électrique (à trouver sur www.siteco.com)
Tolérances liées aux données thermiques, électriques et photométriques selon IEC 62722
Situation 16.02.2024 - Sous réserve de modifications techniques et d'erreurs - Assurez-vous d'avoir toujours la dernière version -

Siteco GmbH • Georg-Simon-Ohm-Str. 50 • 83301 Traunreut, Allemagne • Fon +49(8669)33-0 • Fax +49(8669)33-397 • eMail info@siteco.de • Internet www.siteco.com

N° de commande: 5WD46CDJ2CN3 | **GTIN (EAN):** 4058352315873

Données de planification:

5WD46CDJ2CN3: 1x LED

4058352315873
5WD46CDJ2CN3
LED 4000 K | CRI ≥ 70 ϕ_N 60020 lm

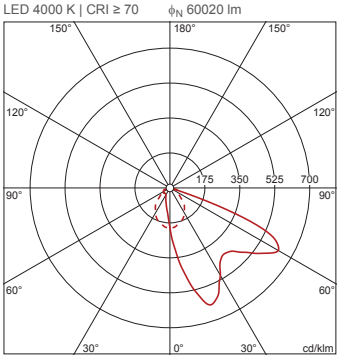

C 0/180 C 90/270

Il est obligatoire de respecter les instructions de montage lors de la planification et de l'installation de l'installation électrique (à trouver sur www.siteco.com)
Tolérances liées aux données thermiques, électriques et photométriques selon IEC 62722
Situation 16.02.2024 - Sous réserve de modifications techniques et d'erreurs - Assurez-vous d'avoir toujours la dernière version -

Siteco GmbH • Georg-Simon-Ohm-Str. 50 • 83301 Traunreut, Allemagne • Fon +49(8669)33-0 • Fax +49(8669)33-397 • eMail info@siteco.de • Internet www.siteco.com