siteco

N° de commande: 59US1HXSPR1A | **GTIN (EAN):** 4058352363997

Description du produit:

SITECO ConnectSensor-Head PR1-S, esclave, contrôle local - technologie de capteur autonome, contrôle centrale - connexion à l'éclairage ou à la gestion du bâtiment, gradable, type de pose: montage par broches, emplacement de pose: au plafond, sur le rail Modario®, sur le rail Licross®, en plastique, degré de protection (total): IP54, marquage: CE, VDE, 1 x capteur de présence PIR, 1 x capteur de luminosité, unité d'emballage: 1 pièce

IP 54

Pds (kg):	0,1
GTIN (EAN):	4058352363997

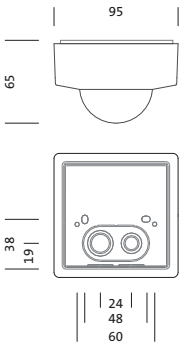

Il est obligatoire de respecter les instructions de montage lors de la planification et de l'installation de l'installation électrique (à trouver sur www.siteco.com)
Tolérances liées aux données thermiques, électriques et photométriques selon IEC 62722
Situation 31.05.2025 - Sous réserve de modifications techniques et d'erreurs - Assurez-vous d'avoir toujours la dernière version -

Siteco GmbH • Georg-Simon-Ohm-Str. 50 • 83301 Traunreut, Allemagne • Fon +49(8669)33-0 • Fax +49(8669)33-397 • eMail info@siteco.de • Internet www.siteco.com

siteco

N° de commande: 59US1HXSPR1A | **GTIN (EAN):** 4058352363997

Description technique détaillée:

Données caractéristiques
- Gamme de systèmes: Siteco Connect 11, DALI-2, SITECO Connect, SITECO Connect 22
- Type de produit: capteur
- Nom du produit: SITECO Connect
- N° de commande: 59US1HXSPR1A

Système d'éclairage | Équipement | Ballast

Composant 1

Appareil de service:
- Système de commande: DALI 2, gradable

Certificats, Normes
- Degré de protection: IP54
- Plage de température (fonctionnement): -20..+50°C
- Marque de contrôle, marquage: CE, VDE

Matière, Couleur
- boîtier: plastique, blanc
- Spécification de couleur: blanc

Montage
- Type de montage, emplacement de montage: montage par broches, au plafond, sur le rail Modario®, sur le rail Licross®
- Hauteur de pose: 2,5..5m
- Supplément: approprié uniquement pour une installation à l'intérieur

Dimensions, Poids
- Longueur: 95mm
- Largeur: 95mm
- Hauteur: 65mm
- Poids: 0,1kg

Entrées

1x capteur de présence PIR
- Raccordement: système de connexion
- Champ de détection: 23x6m max.
- Possibilité: 5 champs de détection, 280 zones de commutation
- Particularité: champ de détection rectangulaire

1x capteur de luminosité
- Particularité: capteur de luminosité avec « commande locale » sans fonction

Il est obligatoire de respecter les instructions de montage lors de la planification et de l'installation de l'installation électrique (à trouver sur www.siteco.com)
Tolérances liées aux données thermiques, électriques et photométriques selon IEC 62722
Situation 31.05.2025 - Sous réserve de modifications techniques et d'erreurs - Assurez-vous d'avoir toujours la dernière version -

Siteco GmbH • Georg-Simon-Ohm-Str. 50 • 83301 Traunreut, Allemagne • Fon +49(8669)33-0 • Fax +49(8669)33-397 • eMail info@siteco.de • Internet www.siteco.com

siteco

N° de commande: 59US1HXSPR1A | **GTIN (EAN):** 4058352363997

Dimensions:

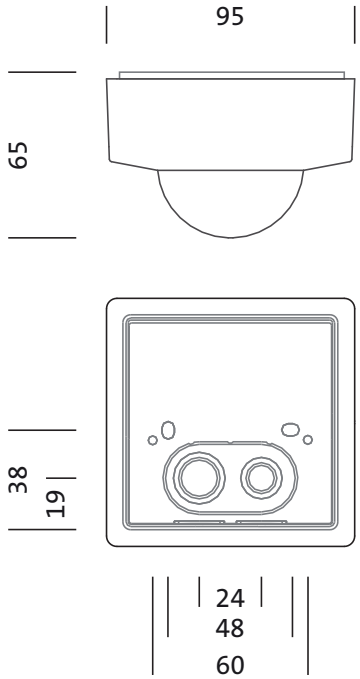

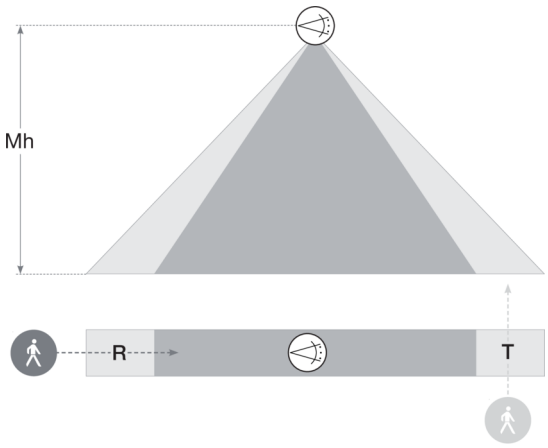

Sensor Head PR1

Mh	R	T
2,5m	14 x 4m	20 x 4m
3,5m	14 x 4m	20 x 4m

Il est obligatoire de respecter les instructions de montage lors de la planification et de l'installation de l'installation électrique (à trouver sur www.siteco.com)
Tolérances liées aux données thermiques, électriques et photométriques selon IEC 62722
Situation 31.05.2025 - Sous réserve de modifications techniques et d'erreurs - Assurez-vous d'avoir toujours la dernière version -

Siteco GmbH • Georg-Simon-Ohm-Str. 50 • 83301 Traunreut, Allemagne • Fon +49(8669)33-0 • Fax +49(8669)33-397 • eMail info@siteco.de • Internet www.siteco.com