siteco

N° de commande: 5MT216D04WD | **GTIN (EAN):** 4058352219034

Description du produit:

Taris® 21, luminaire de bureau, contrôle de l'éblouissement primaire avec microgrille, cache d'éclairage primaire: lentille axiale, en PMMA, structuré, BAP65 (L≤ 1500cd/m²), diffusion de lumière: direct distribution, caractéristique d'éclairage primaire: symétrique, type de pose: en saillie, LED, flux lumineux assigné: 4.910lm, rendement lumineux: 170lm/W, température de couleur: 840, température de couleur: 4000K, ballast: Driver-DALI, avec borne, 5 broches, raccordement au secteur: 230V, AC, 50Hz, puissance assignée: 29W, boîtier, boîtier de luminaire, en plastique, blanc signalisation (RAL 9016), longueur: 1.230mm, largeur: 134mm, hauteur: 50mm, degré de protection (total): IP20, classe de protection (total): classe de protection I (mise à la terre), marquage: CE, ENEC, VDE, symbole de protection: F, résistance aux chocs: IK02, température ambiante de fonctionnement admissible: 0..+35°C, norme: EN 50419, unité d'emballage: 1 pièce

IP 20

Composants:	LED
Pds (kg):	3,7
GTIN (EAN):	4058352219034

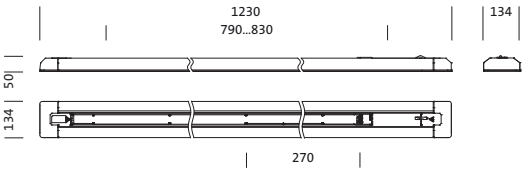

Siteco GmbH • Georg-Simon-Ohm-Str. 50 • 83301 Traunreut, Allemagne • Fon +49(8669)33-0 • Fax +49(8669)33-397 • eMail info@siteco.de • Internet www.siteco.com

siteco

N° de commande: 5MT216D04WD | **GTIN (EAN):** 4058352219034

Description technique détaillée:

Données caractéristiques
- Type de produit: luminaire de bureau
- Nom du produit: Taris® 21
- N° de commande: 5MT216D04WD

Système d'éclairage | Équipement | Ballast

Composant 1

Technologie d'éclairage:
- Cache: lentille axiale, structuré
- Contrôle de l'éblouissement: microgrille
- Angle de réflexion: distribution extensive
- Symétrie: symétrique
- Diffusion de lumière: distribution directe
- UGR direction par rapport à l'axe longitudinal du luminaire: ≤ 19
- UGR direction par rapport à l'axe transversal du luminaire: ≤ 19

Composants:
- Lampe: avec LED
- Flux lumineux assigné: 4910lm
- Rendement lumineux: 170lm/W
- Température de couleur: 4000K
- Index de rendu des couleurs: IRC > 80
- Température de couleur: 840
- SDCM (Standard Deviation of Colour Matching): MacAdam ≤ 3 SDCM (initial)
- Puissance assignée: 29W

Appareil de service:
- Ballast: Driver-DALI
- Système de commande: DALI

Certificats, Normes
- Degré de protection: IP20
- Classe de protection: classe de protection I (mise à la terre)
- Résistance aux chocs: IK02
- Symbole de protection: F
- Plage de température (fonctionnement): 0..+35°C
- Norme: EN 50419
- Marque de contrôle, marquage: CE, ENEC, VDE

Matière, Couleur
- boîtier: plastique, blanc signalisation (RAL 9016)
- boîtier de luminaire: plastique, blanc signalisation (RAL 9016)
- Spécification de couleur: blanc signalisation (RAL 9016)
- Cache: lentille axiale en PMMA

Montage
- Type de montage, emplacement de montage: en saillie, au plafond
- Agencement: disposition simple

Raccordement électrique
- Raccordement: borne, 5 broches
- Tension nominale: 230V, 230..240V, 50Hz, AC

Dimensions, Poids
- Longueur: 1230mm
- Largeur: 134mm
- Hauteur: 50mm
- Poids: 3,7kg

Il est obligatoire de respecter les instructions de montage lors de la planification et de l'installation de l'installation électrique (à trouver sur www.siteco.com)
Tolérances liées aux données thermiques, électriques et photométriques selon IEC 62722
Situation 01.03.2024 - Sous réserve de modifications techniques et d'erreurs - Assurez-vous d'avoir toujours la dernière version -

Siteco GmbH • Georg-Simon-Ohm-Str. 50 • 83301 Traunreut, Allemagne • Fon +49(8669)33-0 • Fax +49(8669)33-397 • eMail info@siteco.de • Internet www.siteco.com

siteco

N° de commande: 5MT216D04WD | **GTIN (EAN):** 4058352219034

Dimensions:

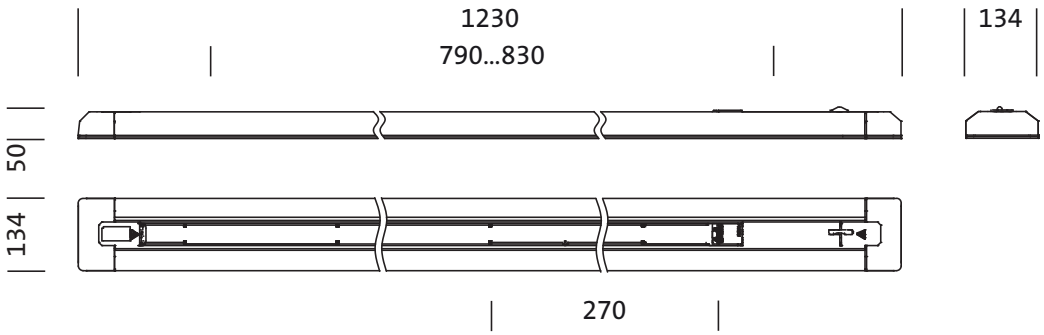

Il est obligatoire de respecter les instructions de montage lors de la planification et de l'installation de l'installation électrique (à trouver sur www.siteco.com)
Tolérances liées aux données thermiques, électriques et photométriques selon IEC 62722
Situation 01.03.2024 - Sous réserve de modifications techniques et d'erreurs - Assurez-vous d'avoir toujours la dernière version -

Siteco GmbH • Georg-Simon-Ohm-Str. 50 • 83301 Traunreut, Allemagne • Fon +49(8669)33-0 • Fax +49(8669)33-397 • eMail info@siteco.de • Internet www.siteco.com

siteco

N° de commande: 5MT216D04WD | **GTIN (EAN):** 4058352219034

Données de planification:

5MT216D04WD: 1x LED

4058352219034
5MT216D04WD
LED 4000 K | CRI ≥ 80 ϕ_N 4910 lm

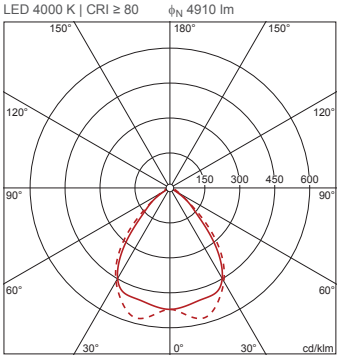

$\phi_{\downarrow}$ 100% $\phi_{\uparrow}$ 0%

Luminance (cd/m²)

	C 0/180	C 90/270
L_{80}	1260	1870
L_{70}	1384	2721
L_{65}	1358	2956

UGR 17,8 18,9
X 4H Y 8H ρ 70/50/20 S 0,25H

Il est obligatoire de respecter les instructions de montage lors de la planification et de l'installation de l'installation électrique (à trouver sur www.siteco.com)
Tolérances liées aux données thermiques, électriques et photométriques selon IEC 62722
Situation 01.03.2024 - Sous réserve de modifications techniques et d'erreurs - Assurez-vous d'avoir toujours la dernière version -

Siteco GmbH • Georg-Simon-Ohm-Str. 50 • 83301 Traunreut, Allemagne • Fon +49(8669)33-0 • Fax +49(8669)33-397 • eMail info@siteco.de • Internet www.siteco.com