siteco

N° de commande: 59HP91001 | **GTIN (EAN):** 4058352475829

Description du produit:

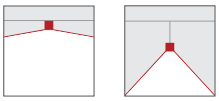

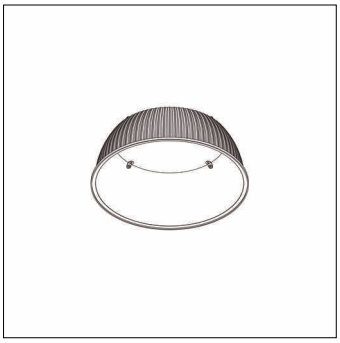

Highbay 42 S/L, réflecteur, orientation de la lumière primaire avec réflecteur, en PC, structure prismatique claire, diffusion de lumière: direct avec éclairage du plafond distribution, caractéristique d'éclairage primaire: symétrique en rotation, type de pose: en saillie, diamètre: 410mm, hauteur: 141mm, unité d'emballage: 1 pièce

Pds (kg):	0,5
GTIN (EAN):	4058352475829

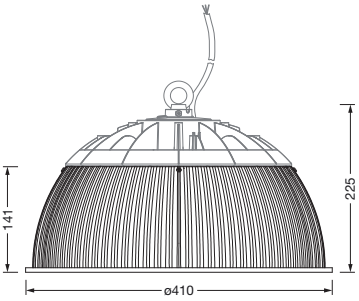

Il est obligatoire de respecter les instructions de montage lors de la planification et de l'installation de l'installation électrique (à trouver sur www.siteco.com)
Tolérances liées aux données thermiques, électriques et photométriques selon IEC 62722
Situation 16.02.2024 - Sous réserve de modifications techniques et d'erreurs - Assurez-vous d'avoir toujours la dernière version -

Siteco GmbH • Georg-Simon-Ohm-Str. 50 • 83301 Traunreut, Allemagne • Fon +49(8669)33-0 • Fax +49(8669)33-397 • eMail info@siteco.de • Internet www.siteco.com

siteco

N° de commande: 59HP91001 | **GTIN (EAN):** 4058352475829

Description technique détaillée:

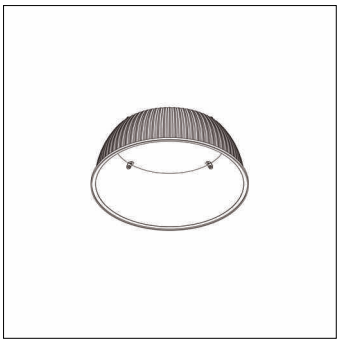

Données caractéristiques
- Type de produit: réflecteur
- Nom du produit: Highbay 42 S/L
- N° de commande: 59HP91001

Système d'éclairage | Équipement | Ballast

Composant 1

Technologie d'éclairage:
- Orientation de lumière: réflecteur en PC, structure prismatique claire
- Angle de réflexion: distribution extensive, 100°
- Symétrie: symétrique en rotation
- Diffusion de lumière: direct avec éclairage du plafond

Montage
- Type de montage, emplacement de montage: en saillie, sur le luminaire
- Agencement: disposition simple
- Supplément: anneau adaptateur incl.

Dimensions, Poids
- Diamètre: 410mm
- Hauteur: 141mm
- Poids: 0,5kg

Il est obligatoire de respecter les instructions de montage lors de la planification et de l'installation de l'installation électrique (à trouver sur www.siteco.com)
Tolérances liées aux données thermiques, électriques et photométriques selon IEC 62722
Situation 16.02.2024 - Sous réserve de modifications techniques et d'erreurs - Assurez-vous d'avoir toujours la dernière version -

Siteco GmbH • Georg-Simon-Ohm-Str. 50 • 83301 Traunreut, Allemagne • Fon +49(8669)33-0 • Fax +49(8669)33-397 • eMail info@siteco.de • Internet www.siteco.com

N° de commande: 59HP91001 | **GTIN (EAN):** 4058352475829

Dimensions:

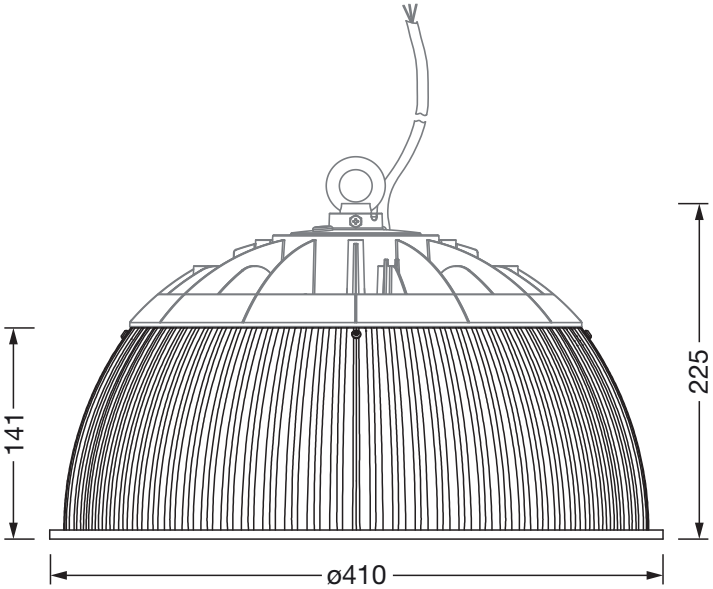

Il est obligatoire de respecter les instructions de montage lors de la planification et de l'installation de l'installation électrique (à trouver sur www.siteco.com)
Tolérances liées aux données thermiques, électriques et photométriques selon IEC 62722
Situation 16.02.2024 - Sous réserve de modifications techniques et d'erreurs - Assurez-vous d'avoir toujours la dernière version -

Siteco GmbH • Georg-Simon-Ohm-Str. 50 • 83301 Traunreut, Allemagne • Fon +49(8669)33-0 • Fax +49(8669)33-397 • eMail info@siteco.de • Internet www.siteco.com