siteco

N° de commande: 51MX13TCTAW | **GTIN (EAN):** 4058352808962

Description du produit:

Silica® 21, luminaire de bureau, cache d'éclairage primaire: plaque prismatique, en PMMA, BAP65 (L≤ 3000cd/m²), diffusion de lumière: direct distribution, caractéristique d'éclairage primaire: symétrique, type de pose: encastré, LED, flux lumineux assigné: 8.070lm, rendement lumineux: 95lm/W, température de couleur: 8tw, température de couleur: 2700..6500K, avec borne, 3+2 broches, 2,5mm² max., raccordement au secteur: 220..240V, AC, 50/60Hz, puissance assignée: 85,1W, boîtier de luminaire, en aluminium, blanc signalisation (RAL 9016), longueur: 3.028mm, largeur: 79mm, hauteur: 53mm, degré de protection (total): IP20, classe de protection (total): classe de protection I (mise à la terre), marquage: CE, température ambiante de fonctionnement admissible: 0..+35°C, norme: EN 50419, unité d'emballage: 1 pièce

IP 20

Composants:	LED
Pds (kg):	6,0
GTIN (EAN):	4058352808962

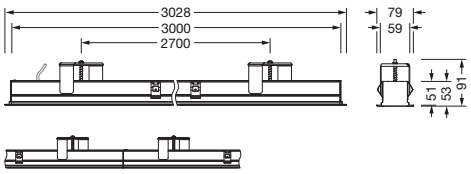

Il est obligatoire de respecter les instructions de montage lors de la planification et de l'installation de l'installation électrique (à trouver sur www.siteco.com)
Tolérances liées aux données thermiques, électriques et photométriques selon IEC 62722
Situation 08.03.2024 - Sous réserve de modifications techniques et d'erreurs - Assurez-vous d'avoir toujours la dernière version -

Siteco GmbH • Georg-Simon-Ohm-Str. 50 • 83301 Traunreut, Allemagne • Fon +49(8669)33-0 • Fax +49(8669)33-397 • eMail info@siteco.de • Internet www.siteco.com

siteco

N° de commande: 51MX13TCTAW | **GTIN (EAN):** 4058352808962

Description technique détaillée:

Données caractéristiques
- Type de produit: luminaire de bureau
- Nom du produit: Silica® 21
- N° de commande: 51MX13TCTAW

Système d'éclairage | Équipement | Ballast

Composant 1

Technologie d'éclairage:
- Cache: plaque prismatique
- Angle de réflexion: distribution extrêmement extensive
- Symétrie: symétrique
- Diffusion de lumière: distribution directe
- UGR direction par rapport à l'axe longitudinal du luminaire: ≤ 19
- UGR direction par rapport à l'axe transversal du luminaire: ≤ 19

Composants:
- Lampe: avec LED
- Flux lumineux assigné: 8070lm
- Rendement lumineux: 95lm/W
- Température de couleur: 2700..6500K
- Index de rendu des couleurs: IRC > 80
- Température de couleur: 8tw
- SDCM (Standard Deviation of Colour Matching): MacAdam ≤ 3 SDCM (initial)
- Puissance assignée: 85,1W

Appareil de service:
- Système de commande: DALI DT8

Certificats, Normes
- Degré de protection: IP20
- Classe de protection: classe de protection I (mise à la terre)
- Plage de température (fonctionnement): 0..+35°C
- Norme: EN 50419
- Marque de contrôle, marquage: CE

Matière, Couleur
- boîtier de luminaire: aluminium, blanc signalisation (RAL 9016)
- Spécification de couleur: blanc signalisation (RAL 9016)
- Cache: plaque prismatique en PMMA

Montage
- Type de montage, emplacement de montage: encastré, dans le plafond
- Agencement: disposition simple

Raccordement électrique
- Raccordement: borne, 3+2 broches, 2,5mm² max.
- Tension nominale: 220..240V, 50/60Hz, AC

Dimensions, Poids
- Longueur: 3028mm
- Largeur: 79mm
- Hauteur: 53mm
- Poids: 6,0kg

Durée de vie
- Durée de vie assignée: 50000h (L85/B50) à TA = 25°C

Il est obligatoire de respecter les instructions de montage lors de la planification et de l'installation de l'installation électrique (à trouver sur www.siteco.com)
Tolérances liées aux données thermiques, électriques et photométriques selon IEC 62722
Situation 08.03.2024 - Sous réserve de modifications techniques et d'erreurs - Assurez-vous d'avoir toujours la dernière version -

Siteco GmbH • Georg-Simon-Ohm-Str. 50 • 83301 Traunreut, Allemagne • Fon +49(8669)33-0 • Fax +49(8669)33-397 • eMail info@siteco.de • Internet www.siteco.com

N° de commande: 51MX13TCTAW | **GTIN (EAN):** 4058352808962

Dimensions:

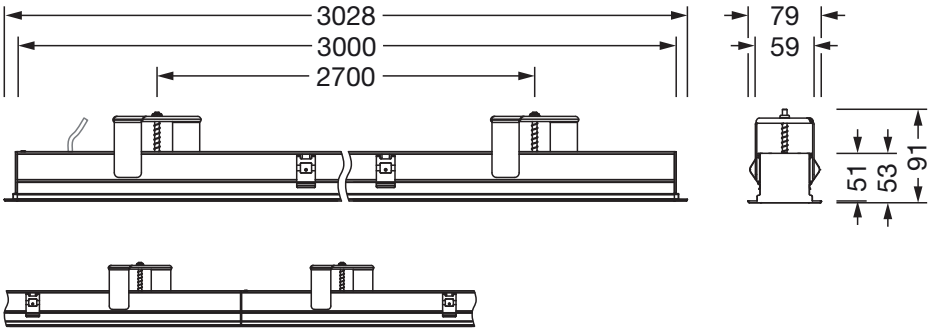

Il est obligatoire de respecter les instructions de montage lors de la planification et de l'installation de l'installation électrique (à trouver sur www.siteco.com)
Tolérances liées aux données thermiques, électriques et photométriques selon IEC 62722
Situation 08.03.2024 - Sous réserve de modifications techniques et d'erreurs - Assurez-vous d'avoir toujours la dernière version -

Siteco GmbH • Georg-Simon-Ohm-Str. 50 • 83301 Traunreut, Allemagne • Fon +49(8669)33-0 • Fax +49(8669)33-397 • eMail info@siteco.de • Internet www.siteco.com