siteco

N° de commande: 5LZ935202A | **GTIN (EAN):** 4058352838105

Description du produit:

DALI2capteur PC4, esclave, contrôle local - technologie de capteur autonome, contrôle centrale - connexion à l'éclairage ou à la gestion du bâtiment, gradable, type de pose: encastré, emplacement de pose: dans le plafond, en plastique, degré de protection (total): IP20, classe de protection (total): classe de protection II (double isolation), marquage: CE, 1 x capteur de présence PIR, 1 x capteur de luminosité, 1 x LED rouge/verte, unité d'emballage: 1 pièce

IP 20

Pds (kg):	0,1
GTIN (EAN):	4058352838105

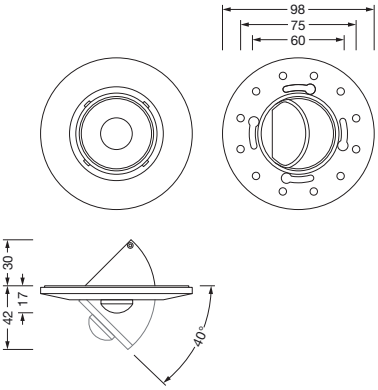

Il est obligatoire de respecter les instructions de montage lors de la planification et de l'installation de l'installation électrique (à trouver sur www.siteco.com)
Tolérances liées aux données thermiques, électriques et photométriques selon IEC 62722
Situation 06.06.2025 - Sous réserve de modifications techniques et d'erreurs - Assurez-vous d'avoir toujours la dernière version -

Siteco GmbH • Georg-Simon-Ohm-Str. 50 • 83301 Traunreut, Allemagne • Fon +49(8669)33-0 • Fax +49(8669)33-397 • eMail info@siteco.de • Internet www.siteco.com

siteco

N° de commande: 5LZ935202A | **GTIN (EAN):** 4058352838105

Description technique détaillée:

Données caractéristiques
- Gamme de systèmes: SITECO Connect 31 Office
- Type de produit: capteur
- Nom du produit: DALI2
- N° de commande: 5LZ935202A

Système d'éclairage | Équipement | Ballast

Composant 1

Appareil de service:
- Système de commande: DALI 2, gradable

Certificats, Normes
- Degré de protection: IP20
- Classe de protection: classe de protection II (double isolation)
- Plage de température (fonctionnement): -10..+40°C
- Marque de contrôle, marquage: CE

Matière, Couleur
- boîtier: plastique, blanc pur mat (RAL 9010)
- Spécification de couleur: blanc pur mat (RAL 9010)

Montage
- Type de montage, emplacement de montage: encastré, dans le plafond
- Hauteur de pose: 2..5m
- Supplément: approprié uniquement pour une installation à l'intérieur

Dimensions, Poids
- Longueur: 86mm
- Largeur: 86mm
- Hauteur: 63mm
- Profondeur d'encastrement: 30mm
- Poids: 0,1kg

Entrées

1x capteur de présence PIR
- Raccordement: capteur PIR (infrarouge passif)
- Angle de détection: 360°
- Champ de détection: radial min. ø5m, max. ø7m; tangentiel min. ø6,5m, max. ø8,5m
- Champ de détection: min. ø3,5m, max. ø6,0m
- Particularité: champ de détection circulaire

Sorties

1x LED rouge/verte
- Particularité: pour l'affichage de l'initialisation

Il est obligatoire de respecter les instructions de montage lors de la planification et de l'installation de l'installation électrique (à trouver sur www.siteco.com)
Tolérances liées aux données thermiques, électriques et photométriques selon IEC 62722
Situation 06.06.2025 - Sous réserve de modifications techniques et d'erreurs - Assurez-vous d'avoir toujours la dernière version -

Siteco GmbH • Georg-Simon-Ohm-Str. 50 • 83301 Traunreut, Allemagne • Fon +49(8669)33-0 • Fax +49(8669)33-397 • eMail info@siteco.de • Internet www.siteco.com

siteco

N° de commande: 5LZ935202A | **GTIN (EAN):** 4058352838105

Dimensions:

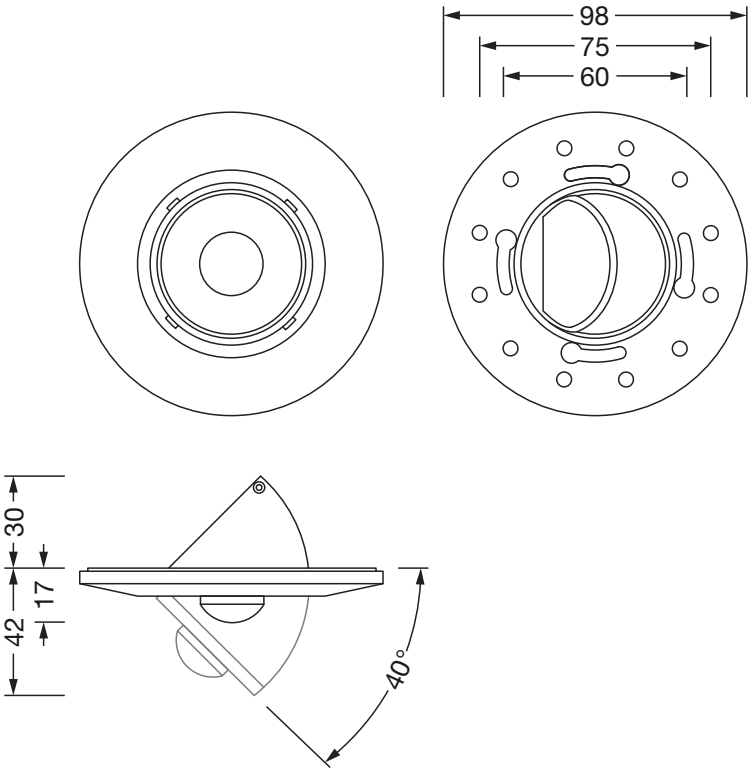

Il est obligatoire de respecter les instructions de montage lors de la planification et de l'installation de l'installation électrique (à trouver sur www.siteco.com)
Tolérances liées aux données thermiques, électriques et photométriques selon IEC 62722
Situation 06.06.2025 - Sous réserve de modifications techniques et d'erreurs - Assurez-vous d'avoir toujours la dernière version -

Siteco GmbH • Georg-Simon-Ohm-Str. 50 • 83301 Traunreut, Allemagne • Fon +49(8669)33-0 • Fax +49(8669)33-397 • eMail info@siteco.de • Internet www.siteco.com