siteco

N° de commande: 5EA40TE01 | **GTIN (EAN):** 4058352812075

Description du produit:

SITECO Connect WirelessMotion Easy, Smart Interface dessous, capteur de lumière du jour valeur d'enclenchement 30 lux, valeur d'extinction 30 lux, temps de maintien après détection de mouvement 2 minutes, flux lumineux fixé à 20% au repos et à 100% en cas de détection de mouvement, type de pose: fixation par vis, emplacement de pose: sur le luminaire, en PBT, tension: 24V, type de tension: CC, D4i, à la lumière du jour, par le mouvement, 1 capteur de présence PIR, capteur de lumière du jour, capteur de présence PIR, degré de protection (total): IP66, marquage: CE, UL, unité d'emballage: 1 pièce

IP 66 IK 07 CE

Pds (kg):	0,1
GTIN (EAN):	4058352812075

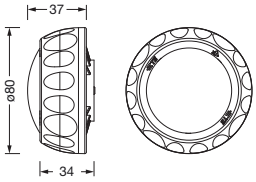

Il est obligatoire de respecter les instructions de montage lors de la planification et de l'installation de l'installation électrique (à trouver sur www.siteco.com)
Tolérances liées aux données thermiques, électriques et photométriques selon IEC 62722
Situation 07.06.2024 - Sous réserve de modifications techniques et d'erreurs - Assurez-vous d'avoir toujours la dernière version -

Siteco GmbH • Georg-Simon-Ohm-Str. 50 • 83301 Traunreut, Allemagne • Fon +49(8669)33-0 • Fax +49(8669)33-397 • eMail info@siteco.de • Internet www.siteco.com

siteco

N° de commande: 5EA40TE01 | **GTIN (EAN):** 4058352812075

Description technique détaillée:

Données caractéristiques
- Type de produit: capteur
- Nom du produit: SITECO Connect Wireless
- N° de commande: 5EA40TE01

Système d'éclairage | Équipement | Ballast

Composant 1

Appareil de service:
- Système de commande: D4i, Smart Interface dessous, flux lumineux fixé à 20% au repos et à 100% en cas de détection de mouvement, temps de maintien après détection de mouvement 2 minutes, capteur de lumière du jour valeur d'enclenchement 30 lux, valeur d'extinction 30 lux

Certificats, Normes
- Degré de protection: IP66
- Résistance aux chocs: IK07
- Plage de température (fonctionnement): -40..+65°C
- Norme: d'après le livre 18 de Zhaga
- Marque de contrôle, marquage: CE, UL

Matière, Couleur
- boîtier: PBT, gris
- Spécification de couleur: gris

Montage
- Type de montage, emplacement de montage: fixation par vis, sur le luminaire
- Hauteur de pose: 5..8m

Raccordement électrique
- Tension nominale: 24V, CC

Dimensions, Poids
- Poids: 0,1kg

Entrées

capteur de présence PIR
- Champ de détection: 30x6m max.
- Particularité: écran afin de limiter le champ de détection incl.

Siteco GmbH • Georg-Simon-Ohm-Str. 50 • 83301 Traunreut, Allemagne • Fon +49(8669)33-0 • Fax +49(8669)33-397 • eMail info@siteco.de • Internet www.siteco.com

N° de commande: 5EA40TE01 | **GTIN (EAN):** 4058352812075

Dimensions:

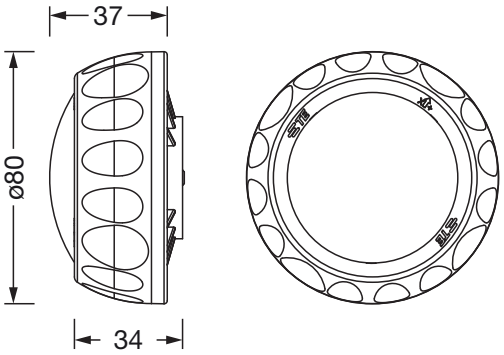

Detection zone “Motion Easy“ 5EA40TE01

Side view

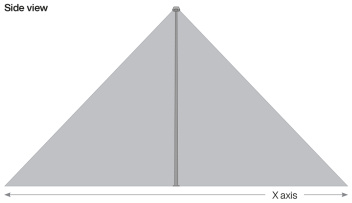

Top view

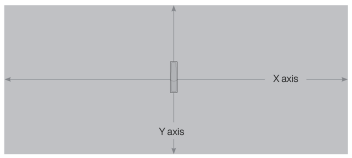

Mounting height	X axis	Y axis
5.0 m	30.0 m	6.0 m

Il est obligatoire de respecter les instructions de montage lors de la planification et de l'installation de l'installation électrique (à trouver sur www.siteco.com)
Tolérances liées aux données thermiques, électriques et photométriques selon IEC 62722
Situation 07.06.2024 - Sous réserve de modifications techniques et d'erreurs - Assurez-vous d'avoir toujours la dernière version -

Siteco GmbH • Georg-Simon-Ohm-Str. 50 • 83301 Traunreut, Allemagne • Fon +49(8669)33-0 • Fax +49(8669)33-397 • eMail info@siteco.de • Internet www.siteco.com