siteco

N° de commande: 5XA248D33S08JE | **GTIN (EAN):** 4058352803134

Description du produit:

DL® 50 mini, éclairage sur mât, orientation de la lumière primaire avec lentille, en PMMA, cache d'éclairage primaire: cache, en verre de sécurité trempé, transparent, répartition de la lumière: ST1.0a, diffusion de lumière: direct distribution, caractéristique d'éclairage primaire: asymétrique, type de pose: pose au sommet du mât, sur le mât, LED, High Power LED, flux lumineux assigné: 8.170lm, rendement lumineux: 139lm/W, température de couleur: 730, température de couleur: 3000K, ballast: D4i, commande: protection contre la surchauffe, commande du flux lumineux constant, commande de flux lumineux en fonction du temps, paramétrage flexible du flux lumineux, raccordement au secteur: 230..240V, AC, 50/60Hz, câble de raccordement pré-monté, longueur du câble: 8,5m, début de la durée de vie: 59W, fin de la durée de vie: 62W, réduction: 28W, boîtier de luminaire, en aluminium coulé sous pression, thermolaqué, fer micacé Siteco® (DB 702S), inclinaison pouvant être réglée : 0°, 5°, 10° (au sommet du mât) | 0°, -5°, -10°, -15° (sur le mât), veuillez commander l'élément de montage sur ou au sommet du mât séparément, diamètre: 500mm, hauteur: 115mm, en cas de pose au sommet du mât : pour un embout d x l = 76 x 100mm ; avec réducteur (accessoire optionnel) 60 x 100mm | en cas de pose sur mât : pour un embout d x l = 60 x 100mm ; avec réducteur (accessoire optionnel) 42 x 100mm, hauteur des points lumineux: 4..6m, Smart Interface dessus, degré de protection (total): IP66, classe de protection (total): classe de protection II (double isolation), marquage: CE, ENEC, ENEC+, VDE, résistance aux chocs: IK08, température ambiante de fonctionnement admissible pour des applications à l'extérieur: -25..+40°C, éclairage de voies et de places conforme aux normes, unité d'emballage: 1 pièce

IP 66 IK 08

Composants:	LED
Pds (kg):	10,8
GTIN (EAN):	4058352803134

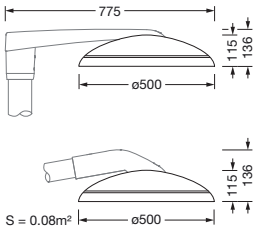

Siteco GmbH • Georg-Simon-Ohm-Str. 50 • 83301 Traunreut, Allemagne • Fon +49(8669)33-0 • Fax +49(8669)33-397 • eMail info@siteco.de • Internet www.siteco.com

siteco

N° de commande: 5XA248D33S08JE | **GTIN (EAN):** 4058352803134

Description technique détaillée:

Données caractéristiques
- Type de produit: éclairage sur mât
- Nom du produit: DL® 50 mini
- N° de commande: 5XA248D33S08JE

Système d'éclairage | Équipement | Ballast

Composant 1

Technologie d'éclairage:
- Orientation de lumière: lentille en PMMA
- Cache: cache, transparent
- Répartition de la lumière: ST1.0a
- Angle de réflexion: distribution extensive
- Symétrie: distribution asymétrique
- Diffusion de lumière: distribution directe

Composants:
- Lampe: avec High Power LED, LED
- Flux lumineux assigné: 8170lm
- Rendement lumineux: 139lm/W
- Température de couleur: 3000K
- Index de rendu des couleurs: IRC > 70
- Température de couleur: 730
- SDCM (Standard Deviation of Colour Matching): MacAdam ≤ 5 SDCM (initial)
- Puissance assignée au début du cycle de vie: 59
- Puissance assignée à la fin du cycle de vie: 62
- Puissance assignée pour 50% de flux lumineux: 28

Appareil de service:
- Système de commande: D4i, Smart Interface dessus
- Équipement: protection contre la surchauffe, commande du flux lumineux constant, commande de flux lumineux en fonction du temps, paramétrage flexible du flux lumineux

Certificats, Normes
- Degré de protection: IP66
- Classe de protection: classe de protection II (double isolation)
- Résistance aux chocs: IK08
- Plage de température (fonctionnement): -25..+40°C
- Supplément: éclairage de voies et de places conforme aux normes
- Marque de contrôle, marquage: CE, ENEC, ENEC+, VDE

Matière, Couleur
- boîtier de luminaire: aluminium coulé sous pression, thermolaqué, fer micacé Siteco® (DB 702S), inclinaison pouvant être réglée : 0°, 5°, 10° (au sommet du mât) | 0°, -5°, -10°, -15° (sur le mât), veuillez commander l'élément de montage sur ou au sommet du mât séparément
- Spécification de couleur: fer micacé Siteco® (DB 702S)
- Cache: cache en verre de sécurité trempé

Montage
- Type de montage, emplacement de montage: sur le mât, pose au sommet du mât, sur le mât

Raccordement électrique
- Tension nominale: 230..240V, 50/60Hz, AC
- Résistance aux ondes de surtension: résistance aux surtensions : 10kV (mode commun) ; 6kV (mode différentiel)
- Câble de raccordement: pré-monté, L= 8,5m

Dimensions, Poids
- Diamètre: 500mm
- Hauteur: 115mm
- Poids: 10,8kg
- Embout de mât: en cas de pose au sommet du mât : pour un embout d x l = 76 x 100mm ; avec réducteur (accessoire optionnel) 60 x 100mm | en cas de pose sur mât : pour un embout d x l = 60 x 100mm ; avec réducteur (accessoire optionnel) 42 x 100mm

Il est obligatoire de respecter les instructions de montage lors de la planification et de l'installation de l'installation électrique (à trouver sur www.siteco.com)
Tolérances liées aux données thermiques, électriques et photométriques selon IEC 62722
Situation 09.04.2025 - Sous réserve de modifications techniques et d'erreurs - Assurez-vous d'avoir toujours la dernière version -

Siteco GmbH • Georg-Simon-Ohm-Str. 50 • 83301 Traunreut, Allemagne • Fon +49(8669)33-0 • Fax +49(8669)33-397 • eMail info@siteco.de • Internet www.siteco.com

N° de commande: 5XA248D33S08JE | **GTIN (EAN):** 4058352803134

Description technique détaillée:

Émission de lumière

- Émission de lumière: 0% à 0° d'inclinaison

Durée de vie

- Durée de vie assignée: 100000h (L90/B10) à TA = 25°C

Il est obligatoire de respecter les instructions de montage lors de la planification et de l'installation de l'installation électrique (à trouver sur www.siteco.com)
Tolérances liées aux données thermiques, électriques et photométriques selon IEC 62722
Situation 09.04.2025 - Sous réserve de modifications techniques et d'erreurs - Assurez-vous d'avoir toujours la dernière version -

Siteco GmbH • Georg-Simon-Ohm-Str. 50 • 83301 Traunreut, Allemagne • Fon +49(8669)33-0 • Fax +49(8669)33-397 • eMail info@siteco.de • Internet www.siteco.com

siteco

N° de commande: 5XA248D33S08JE | **GTIN (EAN):** 4058352803134

Dimensions:

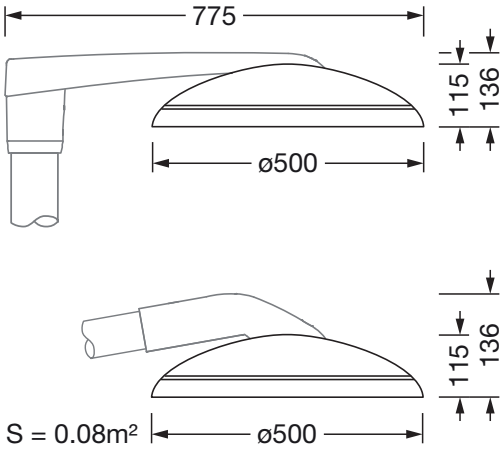

Il est obligatoire de respecter les instructions de montage lors de la planification et de l'installation de l'installation électrique (à trouver sur www.siteco.com)
Tolérances liées aux données thermiques, électriques et photométriques selon IEC 62722
Situation 09.04.2025 - Sous réserve de modifications techniques et d'erreurs - Assurez-vous d'avoir toujours la dernière version -

Siteco GmbH • Georg-Simon-Ohm-Str. 50 • 83301 Traunreut, Allemagne • Fon +49(8669)33-0 • Fax +49(8669)33-397 • eMail info@siteco.de • Internet www.siteco.com