Apo21 - (300x300)

DALI 2

51MQ13WD2M55

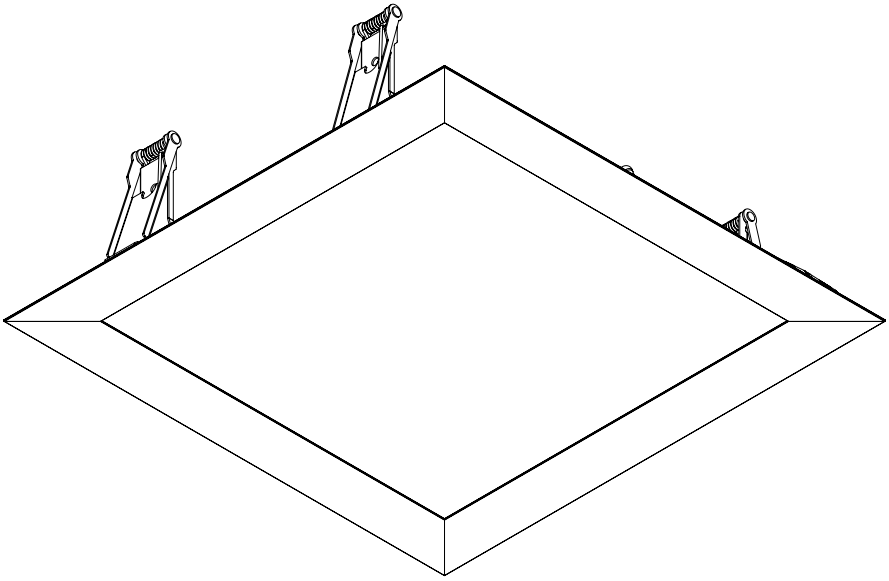

siteco

M300

[mm]

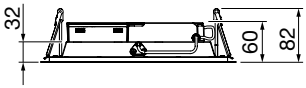

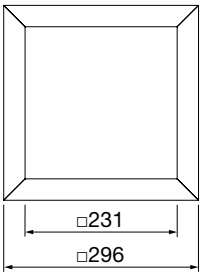

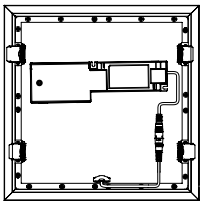

kg ≤1.2

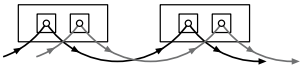

1x 2x … nx

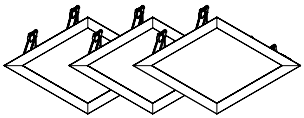

B16 [A] → DALI 2 n ≤ 47

C16 [A] → DALI 2 n ≤ 79

=



				3000K					4000K				
				51MQ13WD2M55					51MQ13WD2M55				
1	2	3	4	[lm]	[W]	[lm/W]	UGR	[mA]	[lm]	[W]	[lm/W]	UGR	[mA]
-	ON	ON	ON	1300	11	118	≤22	225	1400	11	127	≤22	225
ON	-	ON	ON	1400	12	116	≤22	250	1500	12	125	≤22	250
-	-	ON	ON	1500	13	115	≤22	275	1600	13	123	≤22	275
-	ON	-	ON	1700	14	121	≤22	300	1700	14	121	≤22	300
-	-	-	ON	1900	16	119	≤22	350	2000	16	125	≤22	350
ON	ON	ON	-	2200	19	116	≤25	400	2300	19	121	≤25	400
-	-	ON	-	2500	21	119	≤25	450	2600	21	124	≤25	450
-	ON	-	-	2700	23	117	≤25	500	2900	23	126	≤25	500
ON	-	-	-	3000	25	120	≤25	550	3100	26	119	≤25	550
-	-	-	-	3200	28	114	≤25	600	3400	28	121	≤25	600

siteco

DALI 2

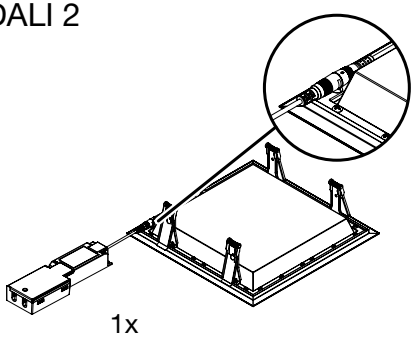

1x

DALI 2

220…240V

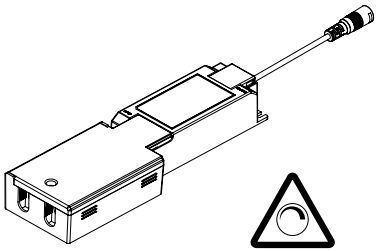

1

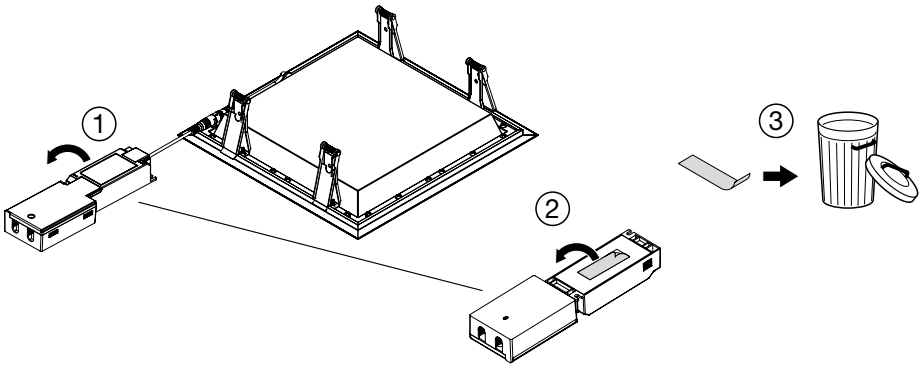

2

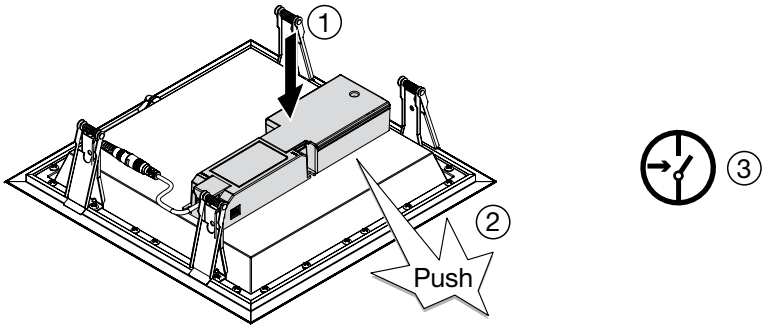

siteco

3

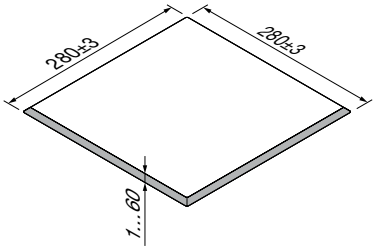

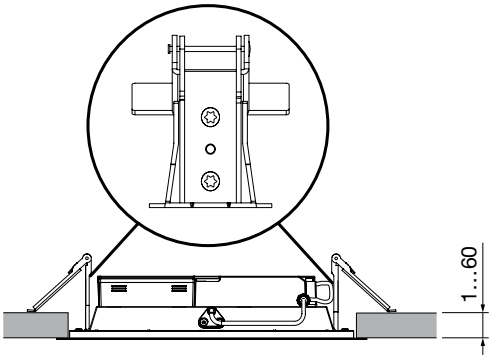

4

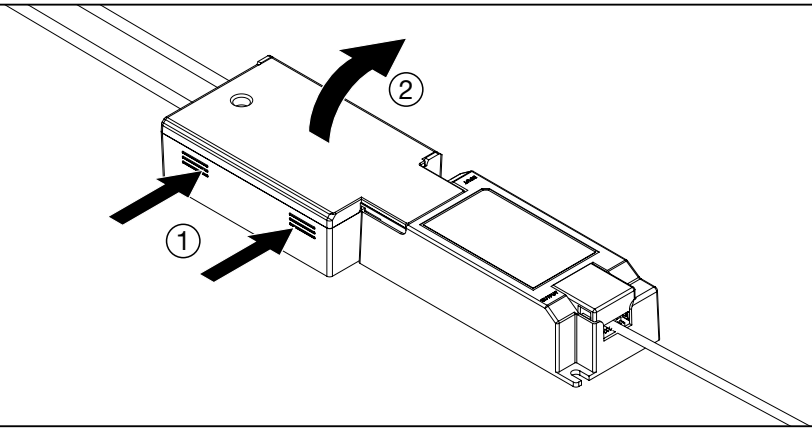

5 DALI

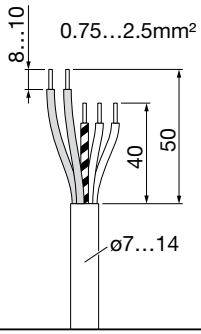

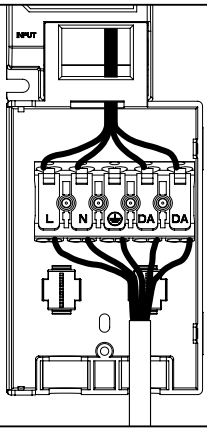

siteco

6

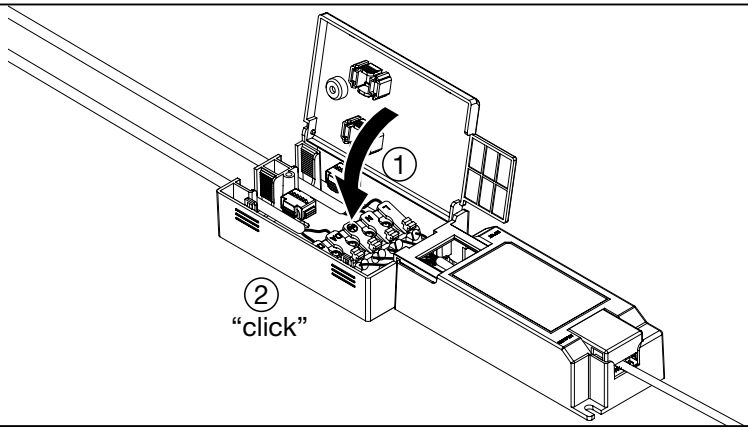

Multicolour

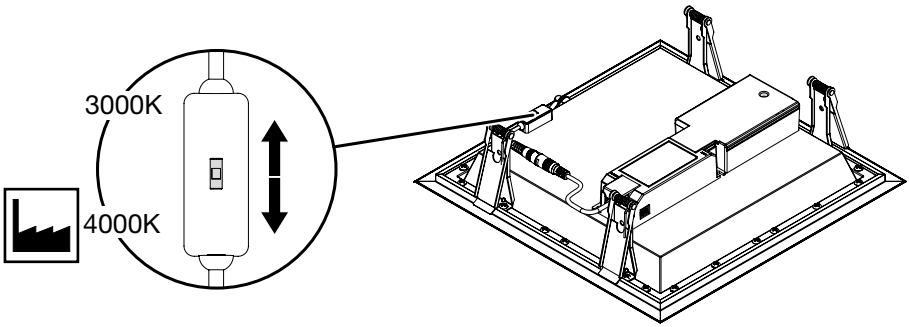

Battery pack

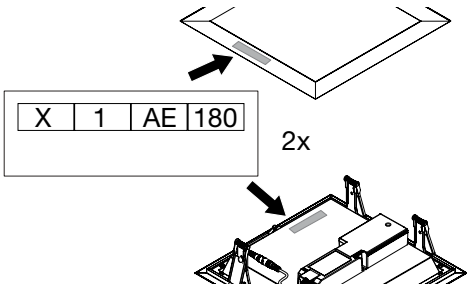

58DB00B013A

No battery pack:

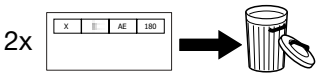

siteco

Central supply

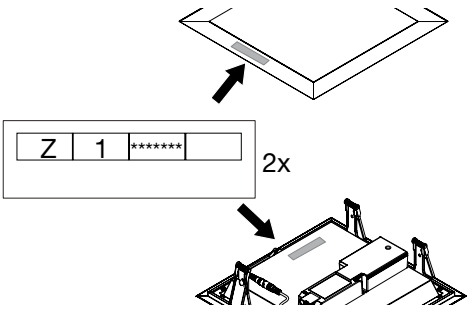

No central supply

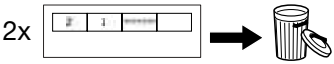

7

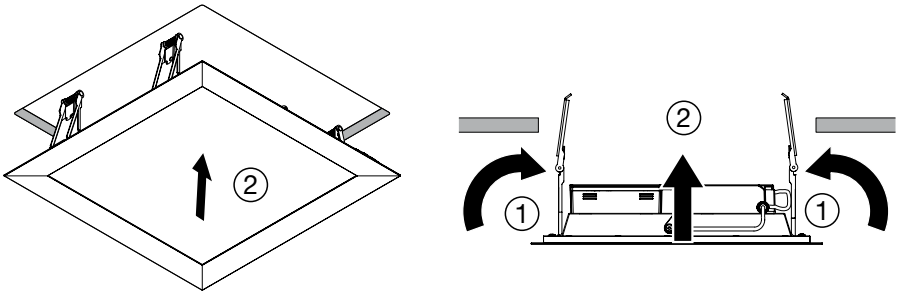

8

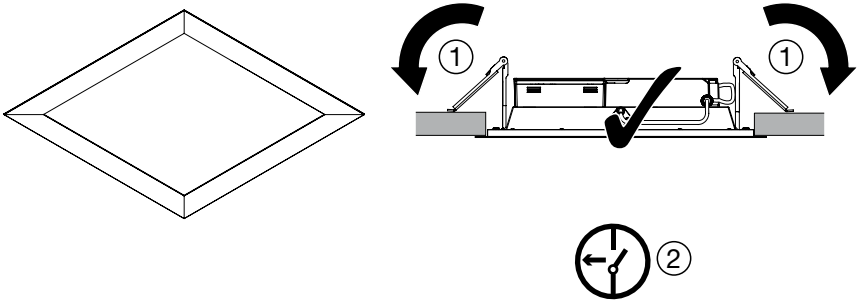

siteco

Apo21- (300x300)

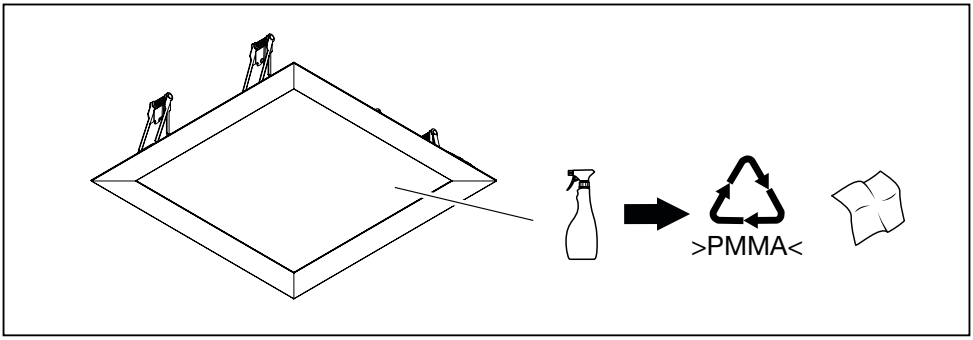

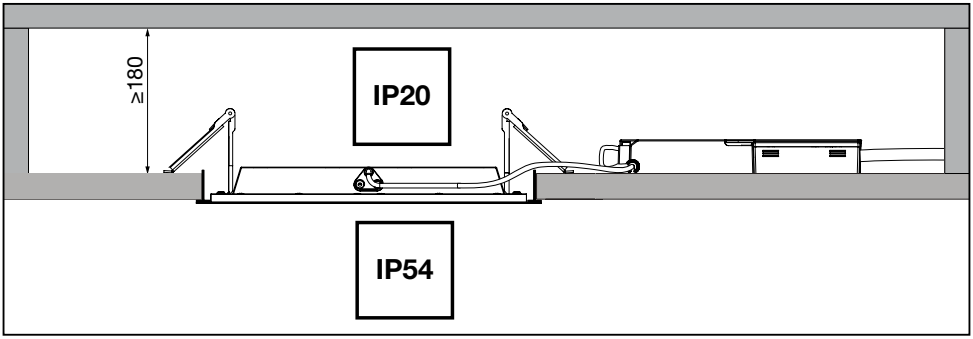

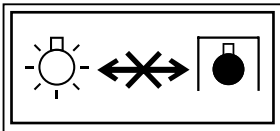

Ⓓ Die Lichtquelle dieser Leuchte ist nicht auswechselbar. Wenn die Lichtquelle das Ende ihrer Lebensdauer erreicht hat, ist die gesamte Leuchte zu ersetzen. ⒼⒷ The light source of this luminaire is not replaceable, when the light source reaches its end of life the whole luminaire shall be replaced. Ⓕ La source de lumière de ce luminaire ne peut être remplacée, lorsque celle-ci atteint la fin de sa durée de vie, l'ensemble du luminaire doit être remplacé. Ⓘ La sorgente luminosa di questo apparecchio di illuminazione non può essere sostituita; al termine della durata della sorgente luminosa occorrerà sostituire l'intero apparecchio di illuminazione. Ⓔ La fuente de luz de esta luminaria no es reemplazable, cuando la fuente de luz llega al final de la vida se debe de sustituir la luminaria entera. Ⓟ A fonte de luz desta luminária não é substituível, quando a fonte de luz atinge o seu fim de vida, toda a luminária deve ser substituída. ⓊⓇ Η πηγή φωτός αυτής της λυχνίας δεν μπορεί να αντικατασταθεί. Σε περίπτωση που η πηγή φωτός παύει να λειτουργεί, πρέπει να αντικατασταθεί όλη η λυχνία. ⓃⓁ De lichtbron van dit armatuur is niet vervangbaar. Wanneer de lichtbron het einde van zijn levensduur heeft bereikt, dient het gehele armatuur te worden vervangen. Ⓢ Ljuskällan för denna armatur kan inte bytas ut, när ljuskällan nått slutet av sin livslängd skall hela armaturen ersättas. ⓊⒻⒾ Tämän valaisimen valonlähdettä ei voida vaihtaa, koko valaisin on vaihdettava, kun valonlähde tulee käyttöikänsä päähän. Ⓝ Lyskilden til denne lampen kan ikke skiftes ut. Når lyskildens levetid er over, må hele lampen skiftes ut. ⓄⓀ Lyskilden i dette armature kan ikke udskiftes. Når lyskildens levetid er ophørt, skal hele armaturet udskiftes. ⓒⓩ Světelný zdroj není vyměnitelný. Po skončení života světelného zdroje je třeba vyměnit celé svítidlo. ⓇⓊⓈ Источник света данного светильника не подлежит замене, в случае достижения окончания срока его службы светильник заменяется целиком. Ⓗ A fényforrás nem cserélhető a lámpatestben. Amennyiben a fényforrás elérte élettartama végét, az egész lámpatest cseréje szükséges. ⓅⓁ Źródło światła w tej oprawie jest niewymienne. Gdy źródło światła ulegnie zużyciu, należy wymienić całą oprawę. ⓈⓀ Svetelný zdroj v tomto svietidle nie ja vymeniteľný, pri konci životnosti svetelného zdroje, treba vymeniť celé svietidlo. ⓈⓁⓄ Svetlobni vir te svetilke se ne more spremeniti, ko je svetlobni vir dosegel svojo končno uporabo, potrebno je zamenjati celotno luč. ⓉⓇ Bu armatürün ışık kaynağı değiştirilemez. Armatür ömrünün sonuna geldiğinde bütün armatür değiştirilir. ⒽⓇ Izvor svjetlosti ove svjetiljke nije zamjenjiv. Kada svjetiljka dosegne svoj životni vijek, potrebno je zamjeniti cijelu svjetiljku. ⓇⓄ Sursa de lumina nu se poate schimba. Cand aceasta nu mai functioneaza trebuie schimbat tot corpul de iluminat. ⒷⒼ Източника на светлина в това осветително тяло не се подменя. Когато източника на светлина достигне края на живота си, трябва да се подмени цялото осветително тяло. ⒺⓈⓉ Valgusallikas ei ole vahetatav; kui valgusti tööiga on läbi, vahetatakse terve valgusti. ⓁⓉ Maitinimo šaltinis šiame šviestuve yra nekeičiamas, pasibaigus jo tarnavimo laikui, turėtų būti pakeistas visas šviestuvas. ⓁⓋ Gaismekļa gaismas avots nav aizvietojams, kad gaismas avota mūžs ir galā, jānomaina viss gaismeklis. ⓈⓇⒷ Svetlosni izvor u svetiljci nije zamenljiv, kada svetlosni izvor dostigne svoj životni ek cela svetiljka će biti zamenjena. ⓊⒶ Джерело світла в цьому світильнику не можна замінити, тому коли джерело світла досягне свого кінця строку служби, має бути замінений весь світильник. ⓀⓏ Шығарданның жарық көзі алмастыруға келмейді, егер жарық көзі аяқталғаннан кейін барлық шығардан алмастырылуы керек.

siteco

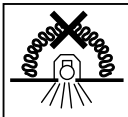

(D) Nicht zur Abdeckung mit Wärmedämm-Material geeignete Leuchten (GB) Luminaires not suitable for covering with thermally insulating material (F) Ce luminaire ne convient pas aux revêtements constitués de matériaux thermo-isolants (I) Apparecchi di illuminazione non idonei per essere ricoperti con materiale termoisolante (E) Las luminarias no son aptas para el recubrir con material aislante térmicamente (P) Luminárias não adequadas para cobertura com material de isolamento térmico (GR) Οι λυχνίες δεν πρέπει να καλύπτονται με θερμομονωτικό υλικό (NL) Armaturen niet geschikt voor het bedekken met warmte-isolerend materiaal (S) Armaturen skall inte täckas med termiskt isolerande material (FIN) Valaisimia ei saa peittää lämpöeristävällä materiaalilla (N) Lampene er ikke egnet for tildekking av termisk isoleringsmateriale (DK) Armaturerne er ikke egnede til overflader med termisk isolerende materiale (CZ) Svítidlo nezakrývejte tepelně izolačním materiálem (RUS) Светильники не предназначены для покрытия термоизоляционным материалом (H) A lámpatestet nem fedheti hőszigetelő anyag (PL) Opraw nie można przykrywać materiałem termoizolacyjnym (SK) Svietidlo sa nesmie pokrývať tepelne izolačným materiálom (SLO) Svetilke niso primerne za prekrivanje s termoizolacijskim materialom (TR) Armatürler termal izole edici malzeme ile kaplanması uygun değildir (HR) Svjetiljka nije pogodna za prekrivanje sa materijalom koji izolira toplinu (RO) Acest corp de iluminat nu se poate fi acoperit de material izolant termic (BG) Осветителни тела не подходящи за покриване с термично изолиращи материали (EST) Valgustit ei tohi kinni katta (LT) Neuždengti šilumos nepraleidžiančiomis medžiagomis (LV) Gaismekļi nav piemēroti pārklāšanai ar termāli neizturīgiem materiāliem (SRB) Sveiljke nisu pogodne za prekrivanje termički izolacionim materijalom (UA) Світильники не розраховані на покривання термоізоляційним матеріалом (KZ) Шығардандарды жылу реттегіш материалмен қаптауға келмейді

B

(D) Dieses Produkt enthält eine Lichtquelle der Energieeffizienzklasse B.
(GB) This product contains a light source of energy efficiency class B.

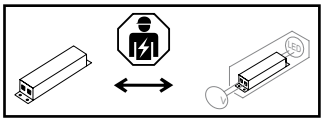

(D) Das in dieser Leuchte enthaltene Betriebsgerät darf nur durch den Hersteller, seinem Kundendienst oder einer ähnlich qualifizierten Person ausgewechselt werden. (GB) The servicing of the controlgear in this luminaire should only be undertaken by the manufacturer or their service agent or a similarly skilled person. (F) L'entretien de l'appareillage de commande de ce luminaire ne doit être effectué que par le fabricant, son agent de service ou une personne possédant des compétences similaires. (I) La manutenzione dell'alimentatore di questo apparecchio di illuminazione deve essere eseguita solo dal produttore, dal suo centro assistenza o da una persona con competenze analoghe. (E) El mantenimiento del equipo de control de esta luminaria debe ser realizado únicamente por el fabricante, su servicio técnico o una persona con cualificación similar. (P) A manutenção do equipamento de controlo desta luminária deve ser realizada apenas pelo fabrican-te, pelo seu agente de serviço ou por pessoa com qualificação semelhante. (GR) Η συντήρηση του συστήματος ελέγχου σε αυτό το φωτιστικό πρέπει να πραγματοποιείται μόνο από τον κατασκευαστή, τον εξουσιοδοτημένο αντιπρόσωπό του ή άτομο με παρόμοια ειδίκευση. (NL) Het onderhoud van het voorschakelapparaat in deze armatuur mag alleen worden uitgevoerd door de fabrikant, zijn serviceagent of een vergelijkbaar gekwalificeerd persoon. (S) Underhåll av styrutrustningen i denna armatur får endast utföras av tillverkaren, deras serviceom-bud eller en person med liknande kompetens. (FIN) Tämän valaisimen ohjauslaitteen huollon saa suorittaa vain valmistaja, sen huoltoedustaja tai vas-taavan pätevyyden omaava henkilö. (N) Vedlikehold av kontrollutstyret i denne armaturen skal kun utføres av produsenten, deres service-agent eller en tilsvarende kvalifisert person. (DK) Servicering af forkoblingen i denne armatur må kun udføres af producenten, deres serviceagent eller en tilsvarende kvalificeret person. (CZ) Údržbu předřadníku v tomto svítidle smí provádět pouze výrobce, jeho servisní zástupce nebo oso-ba s podobnou kvalifikací. (RUS) Обслуживание пускорегулирующего устройства в этом светильнике должно выполняться только производителем, его сервисным агентом или аналогично квалифицированным специалистом. (H) A lámpatest vezérlőberendezésének karbantartását kizárólag a gyártó, annak szervizügynöke vagy hasonlóan képzett személy végezheti. (PL) Konserwacja układu zasilającego w tej oprawie powinna być wykonywana wyłącznie przez produ-centa, jego przedstawiciela serwisowego lub osobę o podobnych kwalifikacjach. (SK) Údržbu riadiaceho zariadenia v tomto svietidle smie vykonávať iba výrobca, jeho servisný zástupca alebo podobne kvalifikovaná osoba. (SLO) Vzdrževanje krmilne opreme v tej svetilki sme izvajati le proizvajalec, njegov servisni zastopnik ali oseba s podobnimi znanji. (TR) Bu armatürdeki kontrol donanımının bakımı yalnızca üretici, yetkili servis acentesi veya benzer şekilde yetkin bir kişi tarafından yapılmalıdır. (HR) Održavanje upravljačkog uređaja u ovoj svjetiljci smije obavljati samo proizvođač, njegov servisni zastupnik ili osoba slične stručnosti. (RO) Întreținerea echipamentului de control din această lampă trebuie efectuată numai de către producător, agentul său de service sau o persoană cu o calificare similară. (BG) Обслужването на управляващото устройство в тази осветителна тела трябва да се извършва само от производителя, негов представител за обслужване или лице с подобна квалификация. (EST) Selle valgusti juhtseadme hooldust tohivad teha ainult tootja, tema volitatud teenindaja või sarnase pädevusega isik. (LT) Šio šviestuvo valdymo įrenginio priežiūrą gali atlikti tik gamintojas, jo įgaliotas atstovas arba panašios kvalifikacijos asmuo. (LV) Šī gaismekļa vadības iekārtas apkopi drīkst veikt tikai ražotājs, tā servisa pārstāvis vai līdzīgi kvalificēta persona. (SRB) Održavanje upravljačkog uređaja u ovom svetiljkom treba da obavlja samo proizvođač, njegov servisni zastupnik ili slično kvalifikovano lice. (UA) Обслуговування пускорегулювального пристрою в цьому світильнику повинно виконуватися лише виробником, його сервісним агентом або особою з подібною кваліфікацією. (KZ) Бұл шамдағы басқару құрылғысына қызмет көрсетуді тек өндіруші, оның қызмет көрсету агенті немесе ұқсас біліктілігі бар адам орындауы керек.

Siteco GmbH
Georg-Simon-Ohm-Straße 50
83301 Traunreut, Germany
mail: technicalsupport@siteco.de
Phone: +49 8669 / 33-844
www.siteco.com

5MA69-270700_af
28.04.2026 / PZ