Cod. articolo: 58FM002 | **GTIN (EAN):** 4058352410257

Descrizione prodotto:

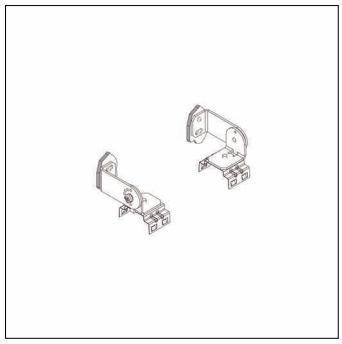

Monsun® 11/21, fissaggio a parete, inclinabile, tipo di montaggio: montaggio orizzontale, kit per fissaggio a parete, in acciaio inox (V2A), ciascuno composto da 2x angolo di fissaggio lato parete e lato apparecchio, vite cilindrica, clip di fissaggio per apparecchi, tutte le parti in V2A/V4A e 2x rinforzamento di fissaggio in PC stabilizzato UV, unità d'imballo: 1 kit = 2 pezzi

Peso (kg):	0,2
GTIN (EAN):	4058352410257

È obbligatorio osservare le istruzioni di montaggio durante la pianificazione e l'installazione dell'installazione elettrica (reperibili su www.siteco.com)
Tolleranze relative ai dati termici, elettrici e fotometrici secondo IEC 62722
Dati soggetti a cambiamento - Salvo errori e omissioni - Assicuratevi di utilizzare sempre l'ultima versione

Siteco GmbH • Georg-Simon-Ohm-Str. 50 • 83301 Traunreut, Germania • Fon +49(8669)33-0 • Fax +49(8669)33-397 • eMail info@siteco.de • Internet www.siteco.com

siteco

Cod. articolo: 58FM002 | **GTIN (EAN):** 4058352410257

Descrizione tecnica dettagliata:

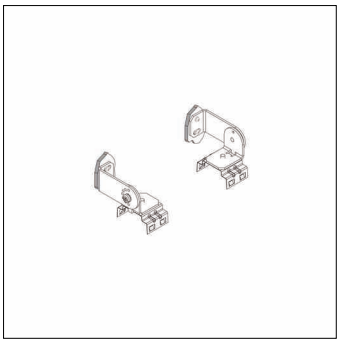

Dati caratteristici
- Tipo prodotto: fissaggio a parete, inclinabile
- Nome del prodotto: Monsun® 11/21
- Cod. articolo: 58FM002

Materiale, Colore
- kit per fissaggio a parete: acciaio inox (V2A), ciascuno composto da 2x angolo di fissaggio lato parete e lato apparecchio, vite cilindrica, clip di fissaggio per apparecchi, tutte le parti in V2A/V4A e 2x rinforzamento di fissaggio in PC stabilizzato UV

Montaggio
- Tipo di installazione, luogo di installazione: montaggio orizzontale, alla parete

Dimensioni, Peso
- Peso: 0,2kg

È obbligatorio osservare le istruzioni di montaggio durante la pianificazione e l'installazione dell'installazione elettrica (reperibili su www.siteco.com)
Tolleranze relative ai dati termici, elettrici e fotometrici secondo IEC 62722
Dati soggetti a cambiamento - Salvo errori e omissioni - Assicuratevi di utilizzare sempre l'ultima versione

Siteco GmbH • Georg-Simon-Ohm-Str. 50 • 83301 Traunreut, Germania • Fon +49(8669)33-0 • Fax +49(8669)33-397 • eMail info@siteco.de • Internet www.siteco.com