siteco

**Cod. articolo:** 5XA769SCS5 | **GTIN (EAN):** 4058352715987

## Descrizione prodotto:

SITECO Connect Sportcentralina di controllo, configurazione tramite app Casambi, luogo di montaggio: su staffa portante, in materiale plastico, grado di protezione (totale): IP66, classe di isolamento (totale): classe isolamento II (messa a terra), marchi di qualità: CE, tensione: 230V, tipo tensione: AC, lunghezza cavo: 1 m, Bluetooth® Long Range, EVG-DALI, Bluetooth®, unità d'imballo: 1 pezzo

IP 66

| | |
|---|---|
| Peso (kg): | 0,7 |
| GTIN (EAN): | 4058352715987 |

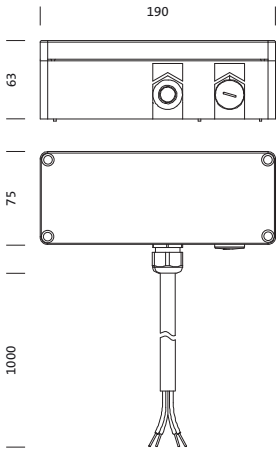


È obbligatorio osservare le istruzioni di montaggio durante la pianificazione e l'installazione dell'installazione elettrica (reperibili su www.siteco.com)
Tolleranze relative ai dati termici, elettrici e fotometrici secondo IEC 62722
Dati soggetti a cambiamento - Salvo errori e omissioni - Assicuratevi di utilizzare sempre l'ultima versione

Siteco GmbH • Georg-Simon-Ohm-Str. 50 • 83301 Traunreut, Germania • Fon +49(8669)33-0 • Fax +49(8669)33-397 • eMail info@siteco.de • Internet www.siteco.com

siteco

**Cod. articolo:** 5XA769SCS5 | **GTIN (EAN):** 4058352715987

## Descrizione tecnica dettagliata:

**Dati caratteristici**
- Tipo prodotto: controller per apparecchi di illuminazione
- Nome del prodotto: SITECO Connect Sport
- Cod. articolo: 5XA769SCS5

**Illuminotecnica | Equipaggiamento | Alimentatore**

**Componenti 1**

**Lampade:**
- Potenza di misurazione: 3W

**Certificati, Norme**
- Grado di protezione: IP66
- Classe di isolamento: classe isolamento II (messa a terra)
- Marchio di controllo, marchio: CE

**Materiale, Colore**
- alloggiamento: materiale plastico, nero
- Specifica di colore: nero

**Collegamento elettrico**
- Collegamento: cavo, 5x 0,75mm²
- Tensione nominale: 230V, 50/60Hz, AC

**Dimensioni, Peso**
- Peso: 0,7kg

**Ingressi**

**Bluetooth® Long Range**
- Portata: max. 100m in spazio aperto
- Possibilità: controllabile tramite smartphone

**Uscite**

**EVG-DALI**
- Particolarità: per un massimo di quattro EVG DALI

**Bluetooth®**
- Portata: max. 100m in spazio aperto

È obbligatorio osservare le istruzioni di montaggio durante la pianificazione e l'installazione dell'installazione elettrica (reperibili su www.siteco.com)
Tolleranze relative ai dati termici, elettrici e fotometrici secondo IEC 62722
Dati soggetti a cambiamento - Salvo errori e omissioni - Assicuratevi di utilizzare sempre l'ultima versione

Siteco GmbH • Georg-Simon-Ohm-Str. 50 • 83301 Traunreut, Germania • Fon +49(8669)33-0 • Fax +49(8669)33-397 • eMail info@siteco.de • Internet www.siteco.com

**Cod. articolo:** 5XA769SCS5 | **GTIN (EAN):** 4058352715987

## Dimensioni:

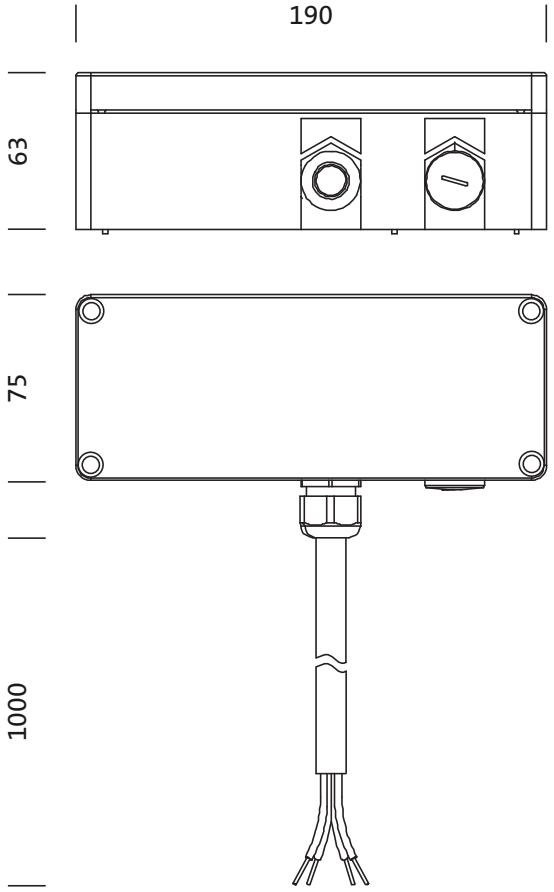


È obbligatorio osservare le istruzioni di montaggio durante la pianificazione e l'installazione dell'installazione elettrica (reperibili su www.siteco.com)
Tolleranze relative ai dati termici, elettrici e fotometrici secondo IEC 62722
Dati soggetti a cambiamento - Salvo errori e omissioni - Assicuratevi di utilizzare sempre l'ultima versione

Siteco GmbH • Georg-Simon-Ohm-Str. 50 • 83301 Traunreut, Germania • Fon +49(8669)33-0 • Fax +49(8669)33-397 • eMail info@siteco.de • Internet www.siteco.com