Cod. articolo: 59MQ12005021 | **GTIN (EAN):** 4058352465332

Descrizione prodotto:

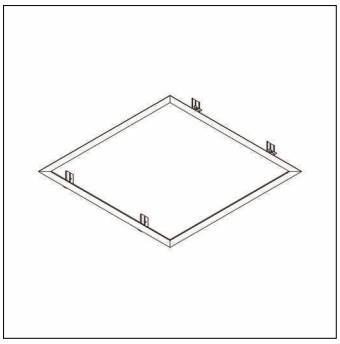

Apollon®, telaio per installazione a soffitto, tipo di montaggio: montaggio a incasso, cornice di incasso, in lamiera di acciaio, bianco, lunghezza: 638mm, larghezza: 638mm, unità d'imballo: 1 pezzo

Peso (kg):	0,7
GTIN (EAN):	4058352465332

È obbligatorio osservare le istruzioni di montaggio durante la pianificazione e l'installazione dell'installazione elettrica (reperibili su www.siteco.com)
Tolleranze relative ai dati termici, elettrici e fotometrici secondo IEC 62722
Dati soggetti a cambiamento - Salvo errori e omissioni - Assicuratevi di utilizzare sempre l'ultima versione

Siteco GmbH • Georg-Simon-Ohm-Str. 50 • 83301 Traunreut, Germania • Fon +49(8669)33-0 • Fax +49(8669)33-397 • eMail info@siteco.de • Internet www.siteco.com

siteco

Cod. articolo: 59MQ12005021 | **GTIN (EAN):** 4058352465332

Descrizione tecnica dettagliata:

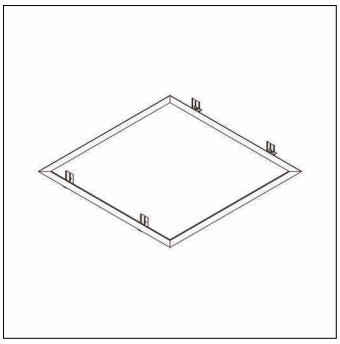

Dati caratteristici
- Tipo prodotto: telaio per installazione a soffitto
- Nome del prodotto: Apollon®
- Cod. articolo: 59MQ12005021

Materiale, Colore
- cornice di incasso: lamiera di acciaio, bianco
- Specifica di colore: bianco

Montaggio
- Tipo di installazione, luogo di installazione: montaggio a incasso, nel soffitto
- Supplemento: per apparecchio da M600

Dimensioni, Peso
- Lunghezza: 638mm
- Larghezza: 638mm
- Peso: 0,7kg

È obbligatorio osservare le istruzioni di montaggio durante la pianificazione e l'installazione dell'installazione elettrica (reperibili su www.siteco.com)
Tolleranze relative ai dati termici, elettrici e fotometrici secondo IEC 62722
Dati soggetti a cambiamento - Salvo errori e omissioni - Assicuratevi di utilizzare sempre l'ultima versione

Siteco GmbH • Georg-Simon-Ohm-Str. 50 • 83301 Traunreut, Germania • Fon +49(8669)33-0 • Fax +49(8669)33-397 • eMail info@siteco.de • Internet www.siteco.com