siteco

Cod. articolo: 58DB00B013A | **GTIN (EAN):** 4069025012647

Descrizione prodotto: LunApol-emerg.lght.elem,3h

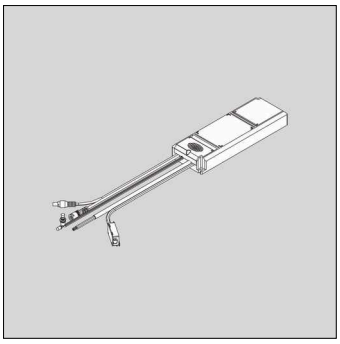

LunisApollon, modulo illuminazione di emergenza, EM-KIT 3h,con sistema di connessione: presa 2,1mm, potenza di misurazione: 3W, accumulatore: LiFePO4, 2,2Ah, alloggiamento, in materiale plastico, bianco, lunghezza: 212mm, larghezza: 73mm, altezza: 28mm, grado di protezione (totale): IP20, classe di isolamento (totale): classe isolamento II (messa a terra), marchi di qualità: CE, resistenza agli urti: IK02, temperatura ambiente operativa ammessa: 0..+50°C, unità d'imballo: 1 pezzo

IP 20

Peso (kg):	0,5
GTIN (EAN):	4069025012647

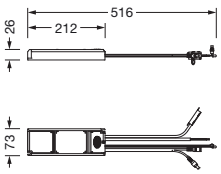

È obbligatorio osservare le istruzioni di montaggio durante la pianificazione e l'installazione dell'installazione elettrica (reperibili su www.siteco.com)
Tolleranze relative ai dati termici, elettrici e fotometrici secondo IEC 62722
Dati soggetti a cambiamento - Salvo errori e omissioni - Assicuratevi di utilizzare sempre l'ultima versione

Siteco GmbH • Georg-Simon-Ohm-Str. 50 • 83301 Traunreut, Germania • Fon +49(8669)33-0 • Fax +49(8669)33-397 • eMail info@siteco.de • Internet www.siteco.com

siteco

Cod. articolo: 58DB00B013A | **GTIN (EAN):** 4069025012647

Descrizione tecnica dettagliata: LunApol-emerg.lght.elem,3h

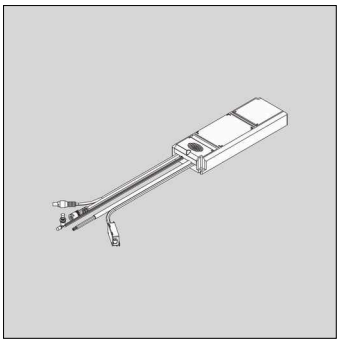

Dati caratteristici
- Tipo prodotto: modulo illuminazione di emergenza
- Nome del prodotto: Lunis, Apollon
- Cod. articolo: 58DB00B013A

Illuminotecnica | Equipaggiamento | Alimentatore

Componenti 1

Lampade:
- Potenza di misurazione: 3W

Componenti 2

Lampade:
- Supplemento: LED di stato: verde = sistema ok; rosso = errore

Gruppo di alimentazione:
- Accumulatore: LiFePO4
- Durata di funzionamento nominale: 3h

Certificati, Norme
- Grado di protezione: IP20
- Classe di isolamento: classe isolamento II (messa a terra)
- Resistenza agli urti: IK02
- Intervallo di temperatura (operazione): 0..+50°C
- Marchio di controllo, marchio: CE

Materiale, Colore
- alloggiamento: materiale plastico, bianco

Collegamento elettrico
- Collegamento: sistema di connessione: presa 2,1mm

Dimensioni, Peso
- Lunghezza: 212mm
- Larghezza: 73mm
- Altezza: 28mm
- Peso: 0,5kg

È obbligatorio osservare le istruzioni di montaggio durante la pianificazione e l'installazione dell'installazione elettrica (reperibili su www.siteco.com)
Tolleranze relative ai dati termici, elettrici e fotometrici secondo IEC 62722
Dati soggetti a cambiamento - Salvo errori e omissioni - Assicuratevi di utilizzare sempre l'ultima versione

Siteco GmbH • Georg-Simon-Ohm-Str. 50 • 83301 Traunreut, Germania • Fon +49(8669)33-0 • Fax +49(8669)33-397 • eMail info@siteco.de • Internet www.siteco.com

siteco

Cod. articolo: 58DB00B013A | **GTIN (EAN):** 4069025012647

Dimensioni: LunApol-emerg.lght.elem,3h

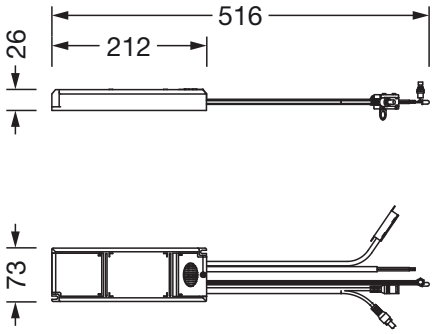

È obbligatorio osservare le istruzioni di montaggio durante la pianificazione e l'installazione dell'installazione elettrica (reperibili su www.siteco.com)
Tolleranze relative ai dati termici, elettrici e fotometrici secondo IEC 62722
Dati soggetti a cambiamento - Salvo errori e omissioni - Assicuratevi di utilizzare sempre l'ultima versione

Siteco GmbH • Georg-Simon-Ohm-Str. 50 • 83301 Traunreut, Germania • Fon +49(8669)33-0 • Fax +49(8669)33-397 • eMail info@siteco.de • Internet www.siteco.com