siteco

Cod. articolo: 51MQ13WD2M55 | **GTIN (EAN):** 4069025468604

Descrizione prodotto: APO21s,2000lm830/840,DA2ML,IP54



Apollon 21 square, apparecchio per ufficio, conduzione primaria della luce con lente, in PMMA, diffusore illuminotecnico primario: copertura microprismatica, in PMMA, uscita luce: diretta distribuzione, distribuzione luminosa primaria: a distribuzione simmetrica, tipo di montaggio: montaggio a incasso, LED, flusso luminoso di misurazione: 2.000lm, efficienza luminosa: 125lm/W, colore della luce: 830/840, temperatura di colore: 3000/4000K, alimentatore: DALI 2, multilumen, con morsetto, a 5 poli, allacciamento alla rete: 220..240V, AC/DC, 0/50..60Hz, potenza di misurazione: 16,3W, adatto per elemento di illuminazione di emergenza a batteria singola 58DB00B013A con funzione di autotest integrata secondo EN 60598-2-22, alloggiamento, in alluminio, verniciato con polveri, bianco traffico (RAL 9016), con staffa di montaggio rapido, lunghezza: 296mm, larghezza: 296mm, altezza: 55mm, parte superiore della struttura, in lamiera di acciaio, verniciato con polveri, grado di protezione (totale): IP20, grado di protezione (vano lampada, lato locale): IP54, classe di isolamento (totale): classe isolamento II (messa a terra), marchi di qualità: CE, ENEC, resistenza agli urti: IK03, temperatura ambiente operativa ammessa: -20..+45°C, norma: EN 60598-2-22, conforme ai requisiti IFS (International Featured Standards) per sicurezza e qualità nell'industria alimentare, unità d'imballo: 1 pezzo

IP 20 IK 03

Lampade:	LED
Peso (kg):	1,2
GTIN (EAN):	4069025468604

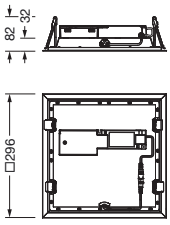

È obbligatorio osservare le istruzioni di montaggio durante la pianificazione e l'installazione dell'installazione elettrica (reperibili su www.siteco.com)
Tolleranze relative ai dati termici, elettrici e fotometrici secondo IEC 62722
Dati soggetti a cambiamento - Salvo errori e omissioni - Assicuratevi di utilizzare sempre l'ultima versione

Siteco GmbH • Georg-Simon-Ohm-Str. 50 • 83301 Traunreut, Germania • Fon +49(8669)33-0 • Fax +49(8669)33-397 • eMail info@siteco.de • Internet www.siteco.com

siteco

Cod. articolo: 51MQ13WD2M55 | **GTIN (EAN):** 4069025468604

Descrizione tecnica dettagliata: APO21s,2000lm830/840,DA2ML,IP54

Dati caratteristici
- Tipo prodotto: apparecchio per ufficio
- Nome del prodotto: Apollon 21 square
- Cod. articolo: 51MQ13WD2M55

Illuminotecnica | Equipaggiamento | Alimentatore

Componenti 1

Illuminotecnica:
- Conduzione della luce: lente in PMMA
- Copertura: copertura microprismatica
- Angolo di emissione: distribuzione diffusa, 90°
- Simmetria: a distribuzione simmetrica
- Uscita luce: distribuzione diretta
- UGR direz. di osserv. longit. asse apparecchio: ≤ 22
- UGR direz. di osserv. perpend. asse apparecchio: ≤ 22

Lampade:
- Lampada: con LED
- Flusso luminoso di misurazione: 2000lm
- Efficienza luminosa: 125lm/W
- Temperatura di colore: 3000/4000K
- Indice di resa cromatica: CRI > 80
- Colore della luce: 830/840
- SDCM (Standard Deviation of Colour Matching): MacAdam ≤ 3 SDCM (iniziale)
- Potenza di misurazione: 16,3W
- Supplemento: con cablaggio passante, per impianti con batteria centrale secondo EN 60598-2-22, carico connesso in funzione dell'impostazione del flusso luminoso (22,1/.../39W), flusso luminoso regolabile sull'apparecchio in 10 livelli a 4000K (1400/.../3400lm)

Gruppo di alimentazione:
- Sistema di controllo: DALI 2, multilumen

Componenti 2

Gruppo di alimentazione:
- Tipo di accensione: adatto per elemento di illuminazione di emergenza a batteria singola 58DB00B013A con funzione di autotest integrata secondo EN 60598-2-22

Certificati, Norme
- Grado di protezione: IP20
- Grado di protezione (vano lampada, lato locale): IP54
- Classe di isolamento: classe isolamento II (messa a terra)
- Resistenza agli urti: IK03
- Intervallo di temperatura (operazione): -20..+45°C
- Supplemento: conforme ai requisiti IFS (International Featured Standards) per sicurezza e qualità nell'industria alimentare
- Norma: EN 60598-2-22
- Marchio di controllo, marchio: CE, ENEC

Materiale, Colore
- alloggiamento: alluminio, verniciato con polveri, bianco traffico (RAL 9016), con staffa di montaggio rapido
- parte superiore della struttura: lamiera di acciaio, verniciato con polveri
- Copertura: copertura microprismatica in PMMA

Montaggio
- Tipo di installazione, luogo di installazione: montaggio a incasso, nel soffitto
- Disposizione: disposizione singola

Collegamento elettrico
- Collegamento: morsetto, a 5 poli
- Tensione nominale: 220..240V, 0/50..60Hz, AC/DC

Dimensioni, Peso
- Lunghezza: 296mm
- Larghezza: 296mm
- Altezza: 55mm
- Peso: 1,2kg

Durata di vita
- Vita utile di misurazione: 100000 ore (L80) con TA = 25°C

È obbligatorio osservare le istruzioni di montaggio durante la pianificazione e l'installazione dell'installazione elettrica (reperibili su www.siteco.com)
Tolleranze relative ai dati termici, elettrici e fotometrici secondo IEC 62722
Dati soggetti a cambiamento - Salvo errori e omissioni - Assicuratevi di utilizzare sempre l'ultima versione

Siteco GmbH • Georg-Simon-Ohm-Str. 50 • 83301 Traunreut, Germania • Fon +49(8669)33-0 • Fax +49(8669)33-397 • eMail info@siteco.de • Internet www.siteco.com

Cod. articolo: 51MQ13WD2M55 | **GTIN (EAN):** 4069025468604

Dimensioni: APO21s,2000lm830/840,DA2ML,IP54

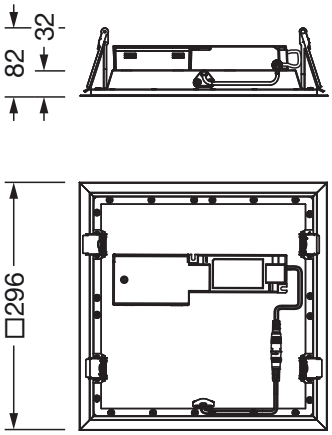

È obbligatorio osservare le istruzioni di montaggio durante la pianificazione e l'installazione dell'installazione elettrica (reperibili su www.siteco.com)
Tolleranze relative ai dati termici, elettrici e fotometrici secondo IEC 62722
Dati soggetti a cambiamento - Salvo errori e omissioni - Assicuratevi di utilizzare sempre l'ultima versione

Siteco GmbH • Georg-Simon-Ohm-Str. 50 • 83301 Traunreut, Germania • Fon +49(8669)33-0 • Fax +49(8669)33-397 • eMail info@siteco.de • Internet www.siteco.com