siteco

Bestell-Nr.: 5XA7100W4ZS00101XX | **GTIN (EAN):** 4058352448847

Produktbeschreibung: Sirius500,LK,AREA-PL52,59785lm950,L-Red

Sirius® 500, Lichtkopf, primäre Lichtlenkung mit Linse, aus Glas, primäre lichttechn. Abdeckung: Abdeckung, aus Einscheiben-Sicherheitsglas, klar, Lichtverteilung: AREA-PL52, Lichtaustritt: direkt strahlend, primäre Lichtcharakteristik: asymmetrisch, Montageart: Schraubbefestigung, LED, High Power LED, Bemessungslichtstrom: 59.785lm, Lichtausbeute: 121lm/W, Lichtfarbe: 950, Farbtemperatur: 5000K, Vorschaltgerät: LeistungsreduzierungDALI, mit Leitung mit Stecker, Netzanschluss: 220..240V, AC, 50/60Hz, Leitungslänge: 1,5m, Bemessungsleistung: 493W, aus Aluminium-Druckguss, pulverbeschichtet, Siteco® eisenglimmer (DB 702S), Länge: 792mm, Breite: 330mm, Höhe: 126mm, Schutzart (gesamt): IP66, Schutzklasse (gesamt): SK I (Schutzerdung), Prüfzeichen: CE, ENEC, Schlagfestigkeit: IK10, zul. Betriebsumgebungstemperatur für Außenanwendungen: im Innenbereich: -30..+45°C, zul. Lagertemperatur: -40..+80°C, Verpackungseinheit: 1 Stück

IP 66 IK 10

Bestückung:	LED
Gew. (kg):	16,0
GTIN (EAN):	4058352448847

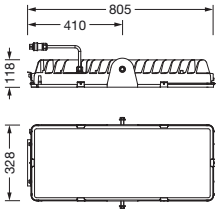

Bei der Ausführungsplanung zur Elektroinstallation ist zwingend die Montageanleitung zu beachten (zu finden unter www.siteco.com)
Toleranzen bezogen auf thermische, elektrische und photometrische Daten entsprechend IEC 62722
Stand 09.04.2025 - Änderungen und Irrtümer vorbehalten - Vergewissern Sie sich, dass Sie immer den neuesten Stand verwenden -

Siteco GmbH • Georg-Simon-Ohm-Str. 50 • D-83301 Traunreut • Fon +49(8669)33-0 • Fax +49(8669)33-397 • eMail info@siteco.de • Internet www.siteco.com

siteco

Bestell-Nr.: 5XA7100W4ZS00101XX | **GTIN (EAN):** 4058352448847

Technische Detailbeschreibung: Sirius500,LK,AREA-PL52,59785lm950,L-Red

Kenndaten
- Produkttyp: Lichtkopf
- Produktname: Sirius® 500
- Bestell-Nr.: 5XA7100W4ZS00101XX

Lichttechnik | Bestückung | Vorschaltgerät

Komponente 1

Lichttechnik:
- Lichtlenkung: Linse aus Glas
- Abdeckung: Abdeckung, klar
- Lichtverteilung: AREA-PL52
- Symmetrie: asymmetrisch strahlend
- Lichtaustritt: direkt strahlend

Bestückung:
- Leuchtmittel: mit High Power LED, LED
- Bemessungslichtstrom: 59785lm
- Lichtausbeute: 121lm/W
- Farbtemperatur: 5000K
- Farbwiedergabeindex: CRI > 90
- Lichtfarbe: 950
- TLCI (Television Light Consistency Index): TLCI ≥ 87
- Bemessungsleistung: 493W
- Zusatz: Dimmbereich 5..100% je LED-Segment

Betriebsgerät:
- Ansteuerung: Leistungsreduzierung, DALI

Zertifikate, Standards
- Schutzart: IP66
- Schutzklasse: SK I (Schutzerdung)
- Schlagfestigkeit: IK10
- Temperaturbereich (Betrieb): im Innenbereich: -30..+45°C
- Prüfzeichen, Kennzeichnung: CE, ENEC

Material, Farbe
- Farbangabe: Siteco® eisenglimmer (DB 702S)
- Abdeckung: Abdeckung aus Einscheiben-Sicherheitsglas

Montage
- Montageart, Montageort: Schraubbefestigung, am Tragbügel

Elektrischer Anschluss
- Anschluss: Leitung mit Stecker
- Nennspannung: 220..240V, 50/60Hz, AC

Abmessung, Gewicht
- Länge: 792mm
- Breite: 330mm
- Höhe: 126mm
- Gewicht: 16,0kg

Lebensdauer
- Bemessungslebensdauer: 50000h (L90/B50) bei UT = 25°C, 10000h (L97/B50) bei UT = 25°C

Bei der Ausführungsplanung zur Elektroinstallation ist zwingend die Montageanleitung zu beachten (zu finden unter www.siteco.com)
Toleranzen bezogen auf thermische, elektrische und photometrische Daten entsprechend IEC 62722
Stand 09.04.2025 - Änderungen und Irrtümer vorbehalten - Vergewissern Sie sich, dass Sie immer den neuesten Stand verwenden -

Siteco GmbH • Georg-Simon-Ohm-Str. 50 • D-83301 Traunreut • Fon +49(8669)33-0 • Fax +49(8669)33-397 • eMail info@siteco.de • Internet www.siteco.com

Bestell-Nr.: 5XA7100W4ZS00101XX | **GTIN (EAN):** 4058352448847

Maße: Sirius500,LK,AREA-PL52,59785lm950,L-Red

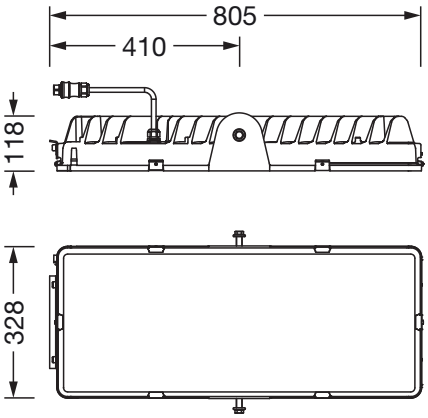

Siteco GmbH • Georg-Simon-Ohm-Str. 50 • D-83301 Traunreut • Fon +49(8669)33-0 • Fax +49(8669)33-397 • eMail info@siteco.de • Internet www.siteco.com