siteco

Bestell-Nr.: 5WD46CDJ3CN3 | **GTIN (EAN):** 4058352281109

Produktbeschreibung: TL33Cmx,60390lm750,DA,ESG

TL 33C maxi, Tunnelleuchte, primäre Lichtlenkung mit Gegenstrahl-Optik, primäre lichttechn. Abdeckung: Abdeckscheibe, aus Einscheiben-Sicherheitsglas, entspiegelt, klar, Lichtaustritt: direkt strahlend, primäre Lichtcharakteristik: asymmetrisch, Montageart: Anbau, vorschaltgeräteseitiger Anschluss,LED, High Power LED, Bemessungslichtstrom: 60.390lm, Lichtausbeute: 140lm/W, Lichtfarbe: 750, Farbtemperatur: 5000K, Vorschaltgerät: DALI, mit Systemverbindung, Netzanschluss: 220..240V, AC, 50/60Hz, Anschlussleitung Stecker stirnseitig im Leuchtengehäuse integriert, Bemessungsleistung: 432W, netzseitiger Anschluss,7polig, max. 10mm² (5G+2), mit Klemme, Leuchtengehäuse, aus Edelstahl 1.4404 (AISI316), gebeizt und passiviert, Länge: 960mm, Breite: 295mm, Höhe: 68mm, Kühlkörper, aus Al Mg 2, E-Box, aus Edelstahl 1.4404 (AISI316), gebeizt und passiviert, Länge: 510mm, Breite: 213mm, Höhe: 115mm, Schutzart (gesamt): IP66, Schutzklasse (gesamt): SK I (Schutzerdung), Prüfzeichen: CE, Schlagfestigkeit: IK09, zul. Betriebsumgebungstemperatur: -25..+45°C, Verpackungseinheit: 1 Stück

IP 66 IK 09

Bestückung:	LED
Gew. (kg):	17,6
GTIN (EAN):	4058352281109

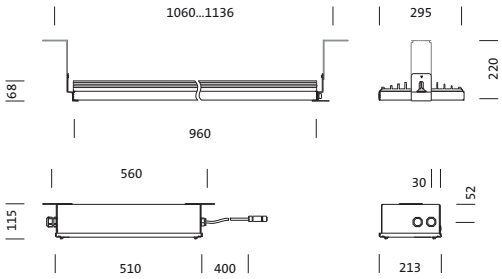

Bei der Ausführungsplanung zur Elektroinstallation ist zwingend die Montageanleitung zu beachten (zu finden unter www.siteco.com)
Toleranzen bezogen auf thermische, elektrische und photometrische Daten entsprechend IEC 62722
Stand 27.09.2024 - Änderungen und Irrtümer vorbehalten - Vergewissern Sie sich, dass Sie immer den neuesten Stand verwenden -

Siteco GmbH • Georg-Simon-Ohm-Str. 50 • D-83301 Traunreut • Fon +49(8669)33-0 • Fax +49(8669)33-397 • eMail info@siteco.de • Internet www.siteco.com

siteco

Bestell-Nr.: 5WD46CDJ3CN3 | **GTIN (EAN):** 4058352281109

Technische Detailbeschreibung: TL33Cmx,60390lm750,DA,ESG

Kenndaten
- Produkttyp: Tunnelleuchte
- Produktname: TL 33C maxi
- Bestell-Nr.: 5WD46CDJ3CN3

Lichttechnik | Bestückung | Vorschaltgerät

Komponente 1

Lichttechnik:
- Lichtlenkung: Gegenstrahl-Optik
- Abdeckung: Abdeckscheibe, klar, entspiegelt
- Symmetrie: asymmetrisch strahlend
- Lichtaustritt: direkt strahlend

Bestückung:
- Zusatz: netzseitig für 3-Phasen Durchverdrahtung geeignet

Betriebsgerät:
- Vorschaltgerät: EVG-DALI
- Ansteuerung: DALI

Komponente 2

Zertifikate, Standards
- Schutzart: IP66
- Schutzklasse: SK I (Schutzerdung)
- Schlagfestigkeit: IK09
- Temperaturbereich (Betrieb): -25..+45°C
- Prüfzeichen, Kennzeichnung: CE

Material, Farbe
- Leuchtengehäuse: Edelstahl 1.4404 (AISI316), gebeizt und passiviert
- E-Box: Edelstahl 1.4404 (AISI316), gebeizt und passiviert
- Abdeckung: Abdeckscheibe aus Einscheiben-Sicherheitsglas

Montage
- Montageart, Montageort: Anbau, am Tragwerk, an der Decke

Elektrischer Anschluss
- Anschluss: Systemverbindung
- Nennspannung: 220..240V, 50/60Hz, AC
- Stoßspannungsfestigkeit: 10kV 1,2/50µs
- Anschlussleitung: Stecker stirnseitig im Leuchtengehäuse integriert

Abmessung, Gewicht
- Länge: 960mm
- Breite: 295mm
- Höhe: 68mm
- Gewicht: 17,6kg

Lebensdauer
- Bemessungslebensdauer: 100000h (L95/B10) bei UT = 25°C

Bei der Ausführungsplanung zur Elektroinstallation ist zwingend die Montageanleitung zu beachten (zu finden unter www.siteco.com)
Toleranzen bezogen auf thermische, elektrische und photometrische Daten entsprechend IEC 62722
Stand 27.09.2024 - Änderungen und Irrtümer vorbehalten - Vergewissern Sie sich, dass Sie immer den neuesten Stand verwenden -

Siteco GmbH • Georg-Simon-Ohm-Str. 50 • D-83301 Traunreut • Fon +49(8669)33-0 • Fax +49(8669)33-397 • eMail info@siteco.de • Internet www.siteco.com

Bestell-Nr.: 5WD46CDJ3CN3 | **GTIN (EAN):** 4058352281109

Maße: TL33Cmx,60390lm750,DA,ESG

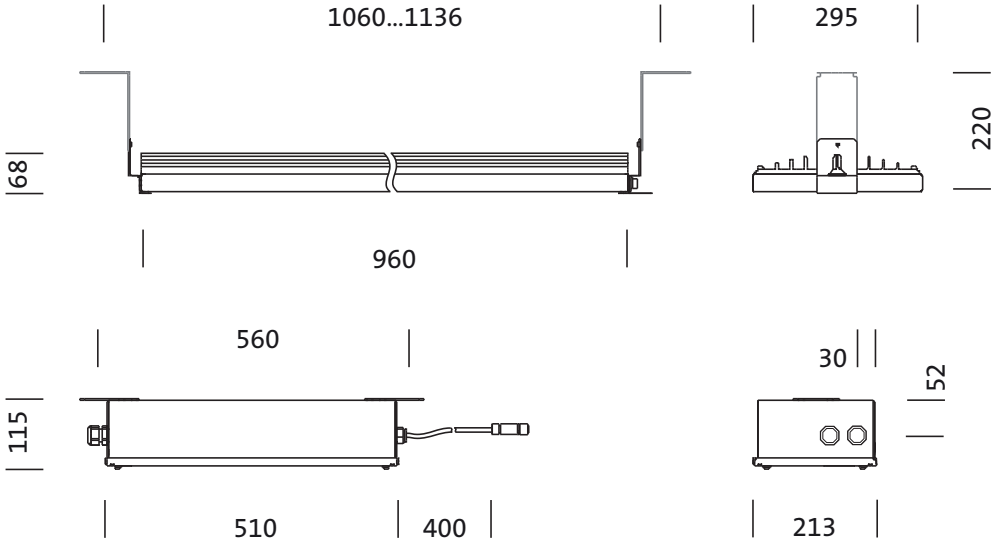

Bei der Ausführungsplanung zur Elektroinstallation ist zwingend die Montageanleitung zu beachten (zu finden unter www.siteco.com)
Toleranzen bezogen auf thermische, elektrische und photometrische Daten entsprechend IEC 62722
Stand 27.09.2024 - Änderungen und Irrtümer vorbehalten - Vergewissern Sie sich, dass Sie immer den neuesten Stand verwenden -

Siteco GmbH • Georg-Simon-Ohm-Str. 50 • D-83301 Traunreut • Fon +49(8669)33-0 • Fax +49(8669)33-397 • eMail info@siteco.de • Internet www.siteco.com

Bestell-Nr.: 5WD46CDJ3CN3 | **GTIN (EAN):** 4058352281109

Planungsdaten: TL33Cmx,60390lm750,DA,ESG

5WD46CDJ3CN3: 1x LED

4058352281109
5WD46CDJ3CN3
LED 5000 K | CRI ≥ 70 ϕ_N 60390 lm

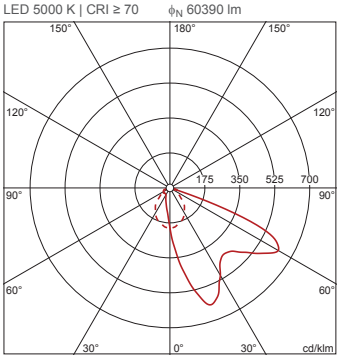

C 0/180 C 90/270