Bestell-Nr.: 5NY24621XS08 | **GTIN (EAN):** 4039806213990

Produktbeschreibung: MaAuslØ76,1arm,L210Ø60,Neig0°,verz

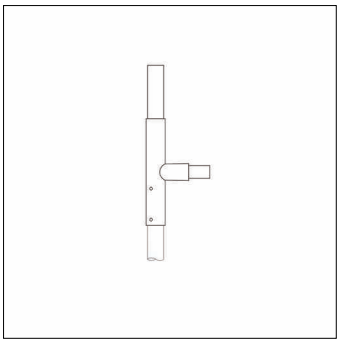

Mastausleger, Ausleger, aus Stahl, verzinkt und lackiert, Siteco® eisenglimmer (DB 702S), 1armig, abgesetzt, Tragarm kurz, Zopfmaß: 76mm (Aufsatz), Auslegermaß: 210mm, Verpackungseinheit: 1 Stück

Gew. (kg):	7,2
GTIN (EAN):	4039806213990

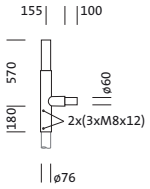

Bei der Ausführungsplanung zur Elektroinstallation ist zwingend die Montageanleitung zu beachten (zu finden unter www.siteco.com)
Toleranzen bezogen auf thermische, elektrische und photometrische Daten entsprechend IEC 62722
Stand 09.04.2025 - Änderungen und Irrtümer vorbehalten - Vergewissern Sie sich, dass Sie immer den neuesten Stand verwenden -

Siteco GmbH • Georg-Simon-Ohm-Str. 50 • D-83301 Traunreut • Fon +49(8669)33-0 • Fax +49(8669)33-397 • eMail info@siteco.de • Internet www.siteco.com

Bestell-Nr.: 5NY24621XS08 | **GTIN (EAN):** 4039806213990

Technische Detailbeschreibung: MaAuslØ76,1arm,L210Ø60,Neig0°,verz

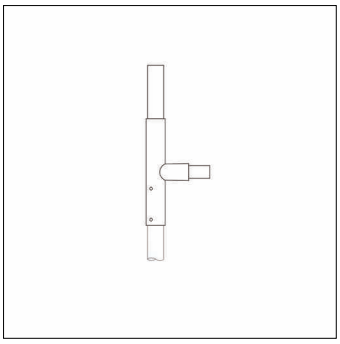

Kenndaten
- Produkttyp: Mastausleger
- Produktname: ohne Familienzuordnung
- Bestell-Nr.: 5NY24621XS08

Material, Farbe
- Ausleger: Stahl, verzinkt und lackiert, Siteco® eisenglimmer (DB 702S), Tragarm kurz
- Farbangabe: Siteco® eisenglimmer (DB 702S)

Abmessung, Gewicht
- Gewicht: 7,2kg
- Mastzopf: Zopfmaß: 76mm

Bei der Ausführungsplanung zur Elektroinstallation ist zwingend die Montageanleitung zu beachten (zu finden unter www.siteco.com)
Toleranzen bezogen auf thermische, elektrische und photometrische Daten entsprechend IEC 62722
Stand 09.04.2025 - Änderungen und Irrtümer vorbehalten - Vergewissern Sie sich, dass Sie immer den neuesten Stand verwenden -

Siteco GmbH • Georg-Simon-Ohm-Str. 50 • D-83301 Traunreut • Fon +49(8669)33-0 • Fax +49(8669)33-397 • eMail info@siteco.de • Internet www.siteco.com

siteco

Bestell-Nr.: 5NY24621XS08 | **GTIN (EAN):** 4039806213990

Maße: MaAuslØ76,1arm,L210Ø60,Neig0°,verz

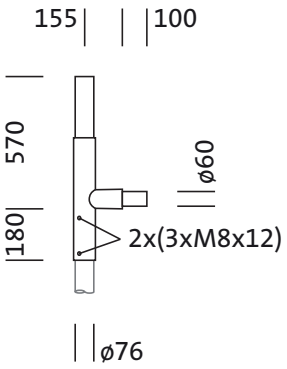

Bei der Ausführungsplanung zur Elektroinstallation ist zwingend die Montageanleitung zu beachten (zu finden unter www.siteco.com)
Toleranzen bezogen auf thermische, elektrische und photometrische Daten entsprechend IEC 62722
Stand 09.04.2025 - Änderungen und Irrtümer vorbehalten - Vergewissern Sie sich, dass Sie immer den neuesten Stand verwenden -

Siteco GmbH • Georg-Simon-Ohm-Str. 50 • D-83301 Traunreut • Fon +49(8669)33-0 • Fax +49(8669)33-397 • eMail info@siteco.de • Internet www.siteco.com