siteco

Bestell-Nr.: 5DTAXTS233 | **GTIN (EAN):** 4050737842561

Produktbeschreibung: AXT,Winkelv-flex,EbAn,Ks,ws

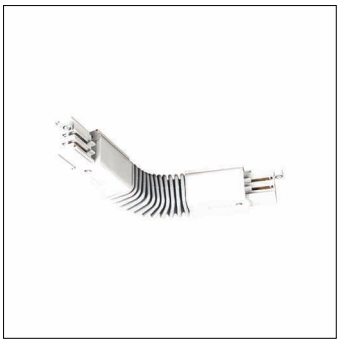

AX T, Winkelverbinder, flexibel, Montageart: Einbau, Anbau, Vorschaltgerät: EIN/AUS, aus Kunststoff, weiß, für 3-Phasen Stromschiene, 360° drehbar, Prüfzeichen: CE, Verpackungseinheit: 1 Stück

CE

Gew. (kg):	0,1
GTIN (EAN):	4050737842561

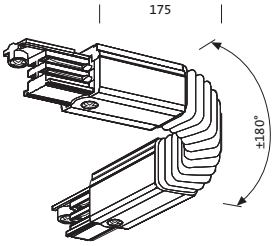

Bei der Ausführungsplanung zur Elektroinstallation ist zwingend die Montageanleitung zu beachten (zu finden unter www.siteco.com)
Toleranzen bezogen auf thermische, elektrische und photometrische Daten entsprechend IEC 62722
Stand 27.09.2024 - Änderungen und Irrtümer vorbehalten - Vergewissern Sie sich, dass Sie immer den neuesten Stand verwenden -

Siteco GmbH • Georg-Simon-Ohm-Str. 50 • D-83301 Traunreut • Fon +49(8669)33-0 • Fax +49(8669)33-397 • eMail info@siteco.de • Internet www.siteco.com

Bestell-Nr.: 5DTAXTS233 | **GTIN (EAN):** 4050737842561

Technische Detailbeschreibung: AXT,Winkelv-flex,EbAn,Ks,ws

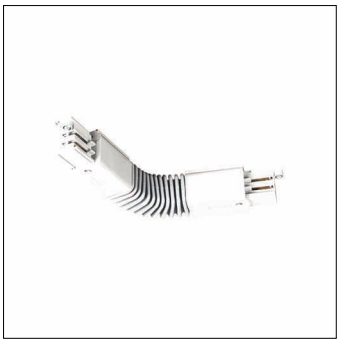

Kenndaten
- Produkttyp: Winkelverbinder, flexibel
- Produktname: AX T
- Bestell-Nr.: 5DTAXTS233

Lichttechnik | Bestückung | Vorschaltgerät

Komponente 1

Betriebsgerät:
- Ansteuerung: EIN/AUS

Zertifikate, Standards
- Prüfzeichen, Kennzeichnung: CE

Material, Farbe
- Farbangabe: weiß

Montage
- Montageart, Montageort: Anbau, Einbau, an der Decke, in der Decke

Abmessung, Gewicht
- Gewicht: 0,1kg

Bei der Ausführungsplanung zur Elektroinstallation ist zwingend die Montageanleitung zu beachten (zu finden unter www.siteco.com)
Toleranzen bezogen auf thermische, elektrische und photometrische Daten entsprechend IEC 62722
Stand 27.09.2024 - Änderungen und Irrtümer vorbehalten - Vergewissern Sie sich, dass Sie immer den neuesten Stand verwenden -

Siteco GmbH • Georg-Simon-Ohm-Str. 50 • D-83301 Traunreut • Fon +49(8669)33-0 • Fax +49(8669)33-397 • eMail info@siteco.de • Internet www.siteco.com

Bestell-Nr.: 5DTAXTS233 | **GTIN (EAN):** 4050737842561

Maße: AXT,Winkelv-flex,EbAn,Ks,ws

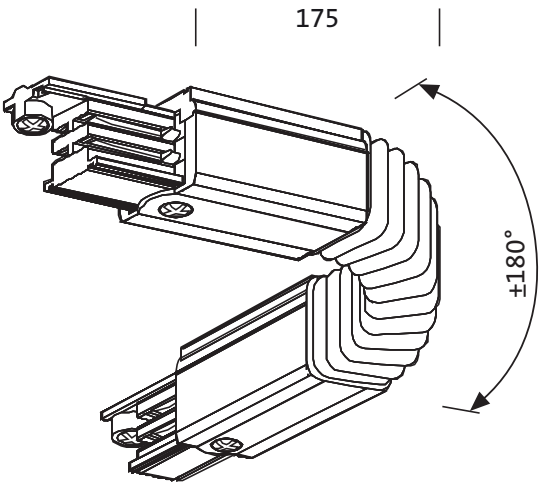

Siteco GmbH • Georg-Simon-Ohm-Str. 50 • D-83301 Traunreut • Fon +49(8669)33-0 • Fax +49(8669)33-397 • eMail info@siteco.de • Internet www.siteco.com