siteco

Referencia: 51HL61D14DCA | **GTIN (EAN):** 4058352348871

Descripción del producto:

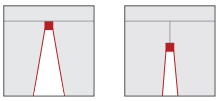

Highbay 11, luminaria de grandes alturas LED, control de luz directo con lente, de PMMA, emisión de luz: directo haz, característica de iluminación directa: simétrico, tipo de montaje: montaje superficial, montaje suspendido, para 1x 2x LED, flujo luminoso nominal: 9.790lm, eficacia lumínica: 176lm/W, color de luz: 840, temperatura de color: 4000K, balasto: DALI, con borne, 5 polos, máx. 2,5mm², conexión de alimentación: 230..240V, CA, 50/60Hz, potencia nominal: 56W, unidad LED, de aluminio de extrusión, lacado, aluminio blanco (RAL 9006), longitud: 470mm, ancho: 500mm, altura: 65mm, carcasa, de aluminio de extrusión, lacado, aluminio blanco (RAL 9006), tipo de protección (total): IP65, clase de protección (total): SK I (protección por puesta a tierra), marca de verificación: CE, ENEC, VDE, UKCA, marca de protección: D, resistencia contra impacto: IK08 con cubierta de vidrio o de PC, temperatura ambiente de funcionamiento admisible: -35..+70°C, cumple las especificaciones IFS (International Featured Standards) en materia de seguridad y calidad en la industria alimentaria, reducción de la temperatura ambiente máxima permitida en 5°C en caso de montaje superficial en techo, unidad de embalaje: 1 unidad

IP 65

Lámparas:	1x 2x LED
Peso (kg):	4,3
GTIN (EAN):	4058352348871

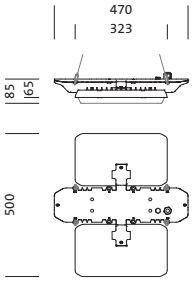

Siteco GmbH • Georg-Simon-Ohm-Str. 50 • 83301 Traunreut, Alemania • Tel +49(8669)33-0 • Fax +49(8669)33-397 • Email info@siteco.de • Internet www.siteco.com

siteco

Referencia: 51HL61D14DCA | **GTIN (EAN):** 4058352348871

Descripción técnica detallada:

Datos característicos
- Tipo de producto: luminaria de grandes alturas LED
- Nombre del producto: Highbay 11
- Referencia: 51HL61D14DCA

Luminotecnia | lámparas | balasto

Componente 1

Luminotecnia:
- Control de iluminación: lente de PMMA
- Ángulo de haz: haz estrecho
- Simetría: simétrico
- Emisión de luz: haz directo
- UGR de dirección visual longitudinal hacia la luminaria: ≤ 22
- UGR de dirección visual transversal hacia la luminaria: ≤ 22

Lámparas:
- Lámpara: con 1x 2x LED
- Flujo luminoso nominal: 9790lm
- Eficacia lumínica: 176lm/W
- Temperatura de color: 4000K
- Índice de reproducción cromática: CRI > 80
- Color de luz: 840
- SDCM (Standard Deviation of Colour Matching): MacAdam ≤ 3 SDCM (inicial)
- Potencia nominal: 56W

Dispositivo operativo:
- Balasto: bal. elect.-DALI
- Control: DALI

Certificados, Normas
- Índice de protección: IP65
- Clase de aislamiento: SK I (protección por puesta a tierra)
- Resistencia contra impacto: IK08 con cubierta de vidrio o de PC
- Marca de protección: D
- Rango de temperatura (operación): -35..+70°C
- Adicional: cumple las especificaciones IFS (International Featured Standards) en materia de seguridad y calidad en la industria alimentaria, reducción de la temperatura ambiente máxima permitida en 5°C en caso de montaje superficial en techo
- Certificación, designación: CE, ENEC, VDE, UKCA

Material, color
- unidad LED: aluminio de extrusión, lacado, aluminio blanco (RAL 9006)
- Número: 2 piezas
- Especificación de color: aluminio blanco (RAL 9006)
- carcasa: aluminio de extrusión, lacado, aluminio blanco (RAL 9006)
- Número: 1 piezas
- Especificación de color: aluminio blanco (RAL 9006)

Montaje
- Tipo y lugar de montaje: montaje suspendido, montaje superficial, en cable, en el techo, en la cadena
- Altura de montaje: 6..20m
- Disposición: disposición individual
- Adicional: indicado solo para su uso en interiores, se requieren accesorios de montaje, solicitar por separado

Conexión eléctrica
- Conexión: borne, 5 polos, máx. 2,5mm²
- Tensión nominal: 230..240V, 50/60Hz, CA

Dimensiones, peso
- Longitud: 470mm
- Ancho: 500mm
- Altura: 65mm
- Peso: 4,3kg

Vida útil
- Vida útil nominal: 70000h (L90/B50) a temp. amb. = 25°C, 50000h (L90/B50) a temp. amb. = ta máx.

Es obligatorio que se sigan las instrucciones de montaje al planificar e instalar la instalación eléctrica (se encuentran en www.siteco.com)
Tolerancias relativas a datos térmicos, eléctricos y fotométricos según IEC 62722
Emitido 27.09.2024 - Modificaciones y errores sometidos a cambio - Asegurar que siempre se use la última versión -

Siteco GmbH • Georg-Simon-Ohm-Str. 50 • 83301 Traunreut, Alemania • Tel +49(8669)33-0 • Fax +49(8669)33-397 • Email info@siteco.de • Internet www.siteco.com

Referencia: 51HL61D14DCA | **GTIN (EAN):** 4058352348871

Dimensiones:

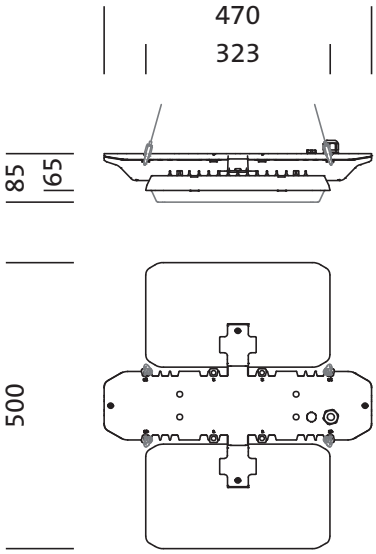

Es obligatorio que se sigan las instrucciones de montaje al planificar e instalar la instalación eléctrica (se encuentran en www.siteco.com)
Tolerancias relativas a datos térmicos, eléctricos y fotométricos según IEC 62722
Emitido 27.09.2024 - Modificaciones y errores sometidos a cambio - Asegurar que siempre se use la última versión -

Siteco GmbH • Georg-Simon-Ohm-Str. 50 • 83301 Traunreut, Alemania • Tel +49(8669)33-0 • Fax +49(8669)33-397 • Email info@siteco.de • Internet www.siteco.com

siteco

Referencia: 51HL61D14DCA | **GTIN (EAN):** 4058352348871

Fechas de planificación:

51HL61D14DCA: 1x LED

4058352348871
51HL61D14DCA
LED 4000 K | CRI ≥ 80 ϕ_N 9790 lm

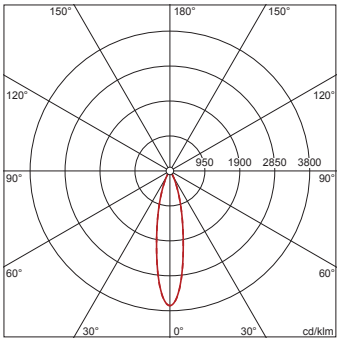

$\phi_{\downarrow}$ 100% $\phi_{\uparrow}$ 0%

Luminancias (cd/m²)

	C 0/180	C 90/270
L_{80}	3781	6395
L_{70}	7893	5976
L_{65}	8150	5920
UGR	19,3	18,8

X 4H Y 8H ρ 70/50/20 S 0,25H

51HL61D14DCA + 59HL91001: 1x LED

4058352348871 + 4058352323519
51HL61D14DCA + 59HL91001
LED 4000 K | CRI ≥ 80 ϕ_N 9450 lm

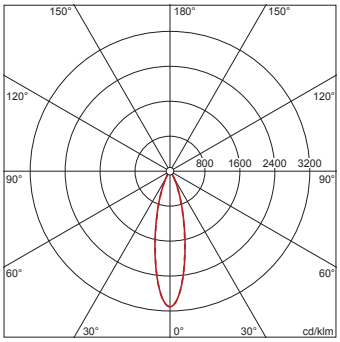

$\phi_{\downarrow}$ 100% $\phi_{\uparrow}$ 0%

Luminancias (cd/m²)

	C 0/180	C 90/270
L_{80}	3160	5355
L_{70}	8538	7309
L_{65}	9877	7695
UGR	20,1	19,7

X 4H Y 8H ρ 70/50/20 S 0,25H

Es obligatorio que se sigan las instrucciones de montaje al planificar e instalar la instalación eléctrica (se encuentran en www.siteco.com)
Tolerancias relativas a datos térmicos, eléctricos y fotométricos según IEC 62722
Emitido 27.09.2024 - Modificaciones y errores sometidos a cambio - Asegurar que siempre se use la última versión -

Siteco GmbH • Georg-Simon-Ohm-Str. 50 • 83301 Traunreut, Alemania • Tel +49(8669)33-0 • Fax +49(8669)33-397 • Email info@siteco.de • Internet www.siteco.com