siteco

Referencia: 59US1HXMPR1A | **GTIN (EAN):** 4058352363850

Descripción del producto:

IR

SITECO ConnectSensor-Head PR1-M, maestro, control local: sensores autónomos y autosuficientes, conmutable, regulable, tipo de montaje: montaje insertado, lugar de montaje: en el carril de soporte Licross®, en el carril de soporte Modario®, en el techo, de plástico, tipo de protección (total): IP54, marca de verificación: CE, VDE, 1 x sensor de movimiento PIR, 1 x sensor de luz, 1 x receptor IR, unidad de embalaje: 1 unidad

IP 54

Peso (kg):	0,1
GTIN (EAN):	4058352363850

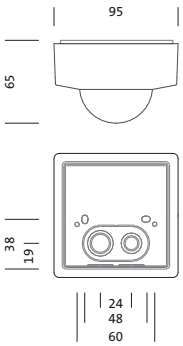

Es obligatorio que se sigan las instrucciones de montaje al planificar e instalar la instalación eléctrica (se encuentran en www.siteco.com)
Tolerancias relativas a datos térmicos, eléctricos y fotométricos según IEC 62722
Emitido 31.05.2025 - Modificaciones y errores sometidos a cambio - Asegurar que siempre se use la última versión -

Siteco GmbH • Georg-Simon-Ohm-Str. 50 • 83301 Traunreut, Alemania • Tel +49(8669)33-0 • Fax +49(8669)33-397 • Email info@siteco.de • Internet www.siteco.com

siteco

Referencia: 59US1HXMPR1A | **GTIN (EAN):** 4058352363850

Descripción técnica detallada:

Datos característicos
- Familia del sistema: SITECO Connect
- Tipo de producto: sensor
- Nombre del producto: SITECO Connect
- Referencia: 59US1HXMPR1A

Luminotecnia | lámparas | balasto

Componente 1

Dispositivo operativo:
- Control: DALI, conmutable, regulable

Certificados, Normas
- Índice de protección: IP54
- Rango de temperatura (operación): -20..+50°C
- Certificación, designación: CE, VDE

Material, color
- carcasa: plástico, blanco
- Especificación de color: blanco

Montaje
- Tipo y lugar de montaje: montaje insertado, en el techo, en el carril de soporte Modario®, en el carril de soporte Licross®
- Altura de montaje: 2,5..5m
- Adicional: indicado solo para su uso en interiores

Dimensiones, peso
- Longitud: 95mm
- Ancho: 95mm
- Altura: 65mm
- Peso: 0,1kg

Entradas

1x sensor de movimiento PIR
- Conexión: conexión del sistema
- Intervalo de detección: máx. 23x6m
- Posibilidad: 5 niveles de detección, 280 zonas de conmutación
- Particularidad: zona de detección con posibilidad de limitación por pantalla, zona de detección rectangular

1x receptor IR
- Particularidad: receptor de IR para la programación con Smart Remote

Siteco GmbH • Georg-Simon-Ohm-Str. 50 • 83301 Traunreut, Alemania • Tel +49(8669)33-0 • Fax +49(8669)33-397 • Email info@siteco.de • Internet www.siteco.com

Referencia: 59US1HXMPR1A | **GTIN (EAN):** 4058352363850

Dimensiones:

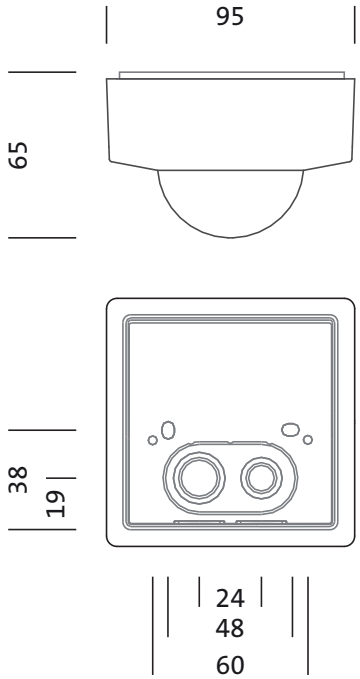

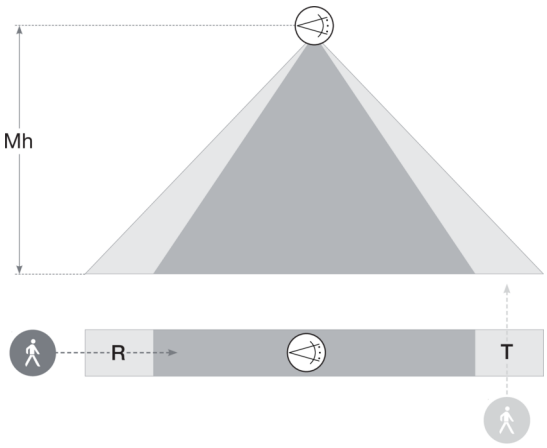

Sensor Head PR1

Mh	R	T
2,5m	14 x 4m	20 x 4m
3,5m	14 x 4m	20 x 4m

Es obligatorio que se sigan las instrucciones de montaje al planificar e instalar la instalación eléctrica (se encuentran en www.siteco.com)
Tolerancias relativas a datos térmicos, eléctricos y fotométricos según IEC 62722
Emitido 31.05.2025 - Modificaciones y errores sometidos a cambio - Asegurar que siempre se use la última versión -

Siteco GmbH • Georg-Simon-Ohm-Str. 50 • 83301 Traunreut, Alemania • Tel +49(8669)33-0 • Fax +49(8669)33-397 • Email info@siteco.de • Internet www.siteco.com