siteco

Referencia: 5EA3BG01 | **GTIN (EAN):** 4058352524176

Descripción del producto:

SITECO Connect WirelessMast Box GPS, controlador de luminarias, comunicación: 2,4GHz, red de radio local en malla, DALI, control: configuración local y funcionamiento con memoria USB, a tiempo, por temporizador, por día de la semana, con radio reloj, opcionalmente mediante pulsador de radio, tecnología de sensores: GPS, Curva de regulación logarítmica DALI preestablecida. Se puede cambiar a lineal mediante software, tipo de montaje: montaje superficial, lugar de montaje: en el mástil, de plástico, tensión: 230V, tipo de tensión: CA, tipo de protección (total): IP65, marca de verificación: CE, unidad de embalaje: 1 unidad, correas de sujeción metálicas no incluidas en la entrega

IP 65 CE

Peso (kg):	0,8
GTIN (EAN):	4058352524176

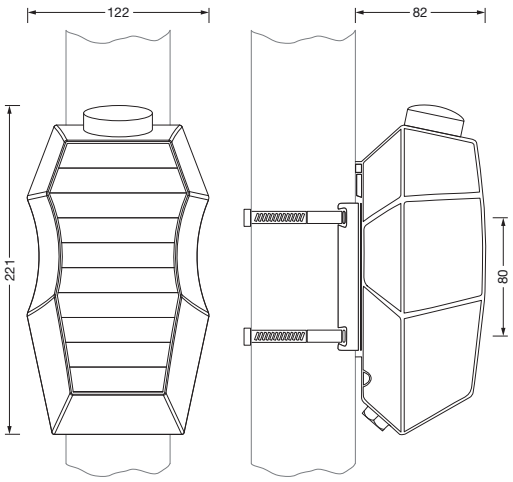

Es obligatorio que se sigan las instrucciones de montaje al planificar e instalar la instalación eléctrica (se encuentran en www.siteco.com)
Tolerancias relativas a datos térmicos, eléctricos y fotométricos según IEC 62722
Emitido 09.04.2025 - Modificaciones y errores sometidos a cambio - Asegurar que siempre se use la última versión -

Siteco GmbH • Georg-Simon-Ohm-Str. 50 • 83301 Traunreut, Alemania • Tel +49(8669)33-0 • Fax +49(8669)33-397 • Email info@siteco.de • Internet www.siteco.com

siteco

Referencia: 5EA3BG01 | **GTIN (EAN):** 4058352524176

Descripción técnica detallada:

Datos característicos
- Familia del sistema: SITECO Connect 31 Wireless
- Tipo de producto: controlador de luminarias
- Nombre del producto: SITECO Connect Wireless
- Referencia: 5EA3BG01

Luminotecnia | lámparas | balasto

Componente 1

Dispositivo operativo:
- Control: DALI, Curva de regulación logarítmica DALI preestablecida. Se puede cambiar a lineal mediante software

Certificados, Normas
- Índice de protección: IP65
- Rango de temperatura (operación): -25..+80°C
- Certificación, designación: CE

Material, color
- carcasa: plástico, gris oscuro
- Especificación de color: gris oscuro

Montaje
- Tipo y lugar de montaje: montaje superficial, en el mástil
- Altura de montaje: 0..6m

Conexión eléctrica
- Tensión nominal: 230V, CA

Dimensiones, peso
- Peso: 0,8kg

Es obligatorio que se sigan las instrucciones de montaje al planificar e instalar la instalación eléctrica (se encuentran en www.siteco.com)
Tolerancias relativas a datos térmicos, eléctricos y fotométricos según IEC 62722
Emitido 09.04.2025 - Modificaciones y errores sometidos a cambio - Asegurar que siempre se use la última versión -

Siteco GmbH • Georg-Simon-Ohm-Str. 50 • 83301 Traunreut, Alemania • Tel +49(8669)33-0 • Fax +49(8669)33-397 • Email info@siteco.de • Internet www.siteco.com

Referencia: 5EA3BG01 | **GTIN (EAN):** 4058352524176

Dimensiones:

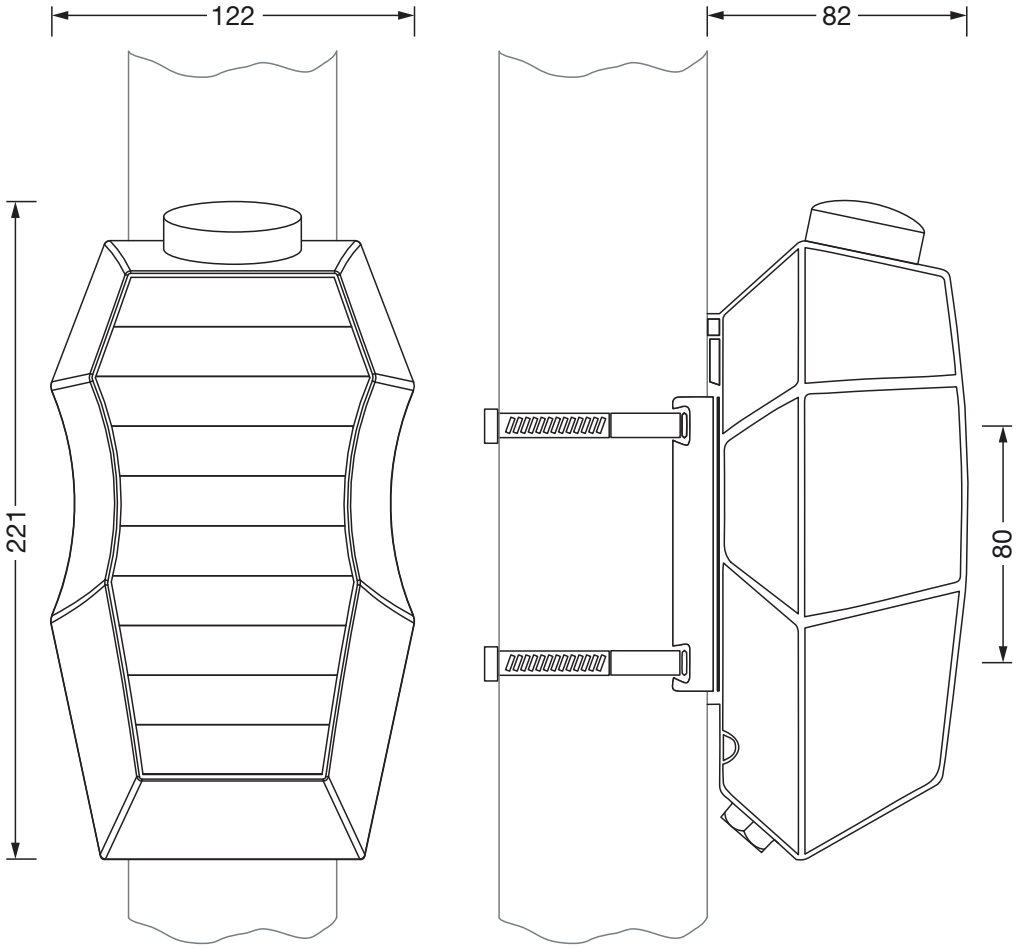

Es obligatorio que se sigan las instrucciones de montaje al planificar e instalar la instalación eléctrica (se encuentran en www.siteco.com)
Tolerancias relativas a datos térmicos, eléctricos y fotométricos según IEC 62722
Emitido 09.04.2025 - Modificaciones y errores sometidos a cambio - Asegurar que siempre se use la última versión -

Siteco GmbH • Georg-Simon-Ohm-Str. 50 • 83301 Traunreut, Alemania • Tel +49(8669)33-0 • Fax +49(8669)33-397 • Email info@siteco.de • Internet www.siteco.com