siteco

**Referencia:** 51DH11CD3FF22 | **GTIN (EAN):** 4058352107515

## Descripción del producto:

Lunis 11 mini round, Spot, Downlight, LED flujo luminoso nominal: 2.780lm, color de luz: 830, con borne, 5 polos, conexión de alimentación: 220..230V, CA, 50/60Hz, módulo LED, módulo de luminarias, de aluminio de extrusión, lacado, plateado, diámetro: 176mm, área de fijación: 1..40mm, anillo empotrado, redondo, de PC, blanco tráfico (RAL 9016), tipo de protección (total): IP20, clase de protección (total): SK II (a prueba de choques eléctricos), marca de verificación: CE, temperatura ambiente admisible para interior: 0..+35°C, unidad de embalaje: 1 unidad

IP 20

| | |
|---|---|
| Lámparas: | LED |
| Peso (kg): | 0,9 |
| GTIN (EAN): | 4058352107515 |

4058352107515
51DH11CD3FF22
LED 3000K / CRI ≥ 80 $\phi_N$ 2780 lm

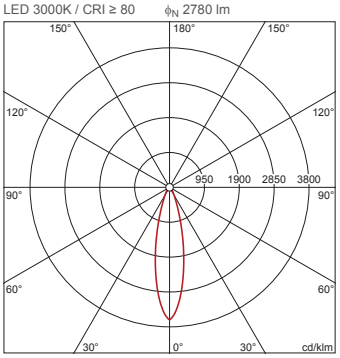


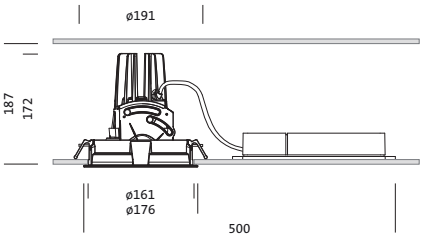


Es obligatorio que se sigan las instrucciones de montaje al planificar e instalar la instalación eléctrica (se encuentran en www.siteco.com)
Tolerancias relativas a datos térmicos, eléctricos y fotométricos según IEC 62722
Emitido 09.04.2025 - Modificaciones y errores sometidos a cambio - Asegurar que siempre se use la última versión -

Siteco GmbH • Georg-Simon-Ohm-Str. 50 • 83301 Traunreut, Alemania • Tel +49(8669)33-0 • Fax +49(8669)33-397 • Email info@siteco.de • Internet www.siteco.com

siteco

**Referencia:** 51DH11CD3FF22 | **GTIN (EAN):** 4058352107515

## Descripción técnica detallada:

**Datos característicos**
- Tipo de producto: Downlight
- Nombre del producto: Lunis 11 mini round Spot
- Referencia: 51DH11CD3FF22

**Luminotecnia | lámparas | balasto**

**Componente 1**

**Luminotecnia:**
- Ángulo de haz: haz estrecho
- UGR de dirección visual transversal hacia la luminaria: ≤ 19

**Lámparas:**
- Lámpara: con LED
- Flujo luminoso nominal: 2780lm
- Eficacia lumínica: 103lm/W
- Temperatura de color: 3000K
- Índice de reproducción cromática: CRI > 80
- Color de luz: 830
- SDCM (Standard Deviation of Colour Matching): MacAdam ≤ 3 SDCM (inicial)
- Potencia nominal: 27W

**Dispositivo operativo:**
- Control: DALI

**Certificados, Normas**
- Índice de protección: IP20
- Clase de aislamiento: SK II (a prueba de choques eléctricos)
- Rango de temperatura (operación): 0..+35°C
- Certificación, designación: CE

**Material, color**
- módulo LED: aluminio de extrusión, lacado, plateado
- módulo de luminarias: aluminio de extrusión, lacado, plateado
- Especificación de color: plateado
- anillo empotrado: PC, blanco tráfico (RAL 9016), redondo
- Especificación de color: blanco tráfico (RAL 9016)

**Montaje**
- Tipo y lugar de montaje: empotrado, en el techo
- Ø del corte del techo: 162mm
- Área de fijación: 1..40mm
- Disposición: disposición individual

**Conexión eléctrica**
- Conexión: borne, 5 polos
- Tensión nominal: 220..230V, 50/60Hz, CA

**Dimensiones, peso**
- Diámetro: 176mm
- Altura: 175mm
- Peso: 0,9kg

**Vida útil**
- Vida útil nominal: 50000h (L85/B50) a temp. amb. = 25°C

Es obligatorio que se sigan las instrucciones de montaje al planificar e instalar la instalación eléctrica (se encuentran en www.siteco.com)
Tolerancias relativas a datos térmicos, eléctricos y fotométricos según IEC 62722
Emitido 09.04.2025 - Modificaciones y errores sometidos a cambio - Asegurar que siempre se use la última versión -

Siteco GmbH • Georg-Simon-Ohm-Str. 50 • 83301 Traunreut, Alemania • Tel +49(8669)33-0 • Fax +49(8669)33-397 • Email info@siteco.de • Internet www.siteco.com

siteco

**Referencia:** 51DH11CD3FF22 | **GTIN (EAN):** 4058352107515

## Dimensiones:

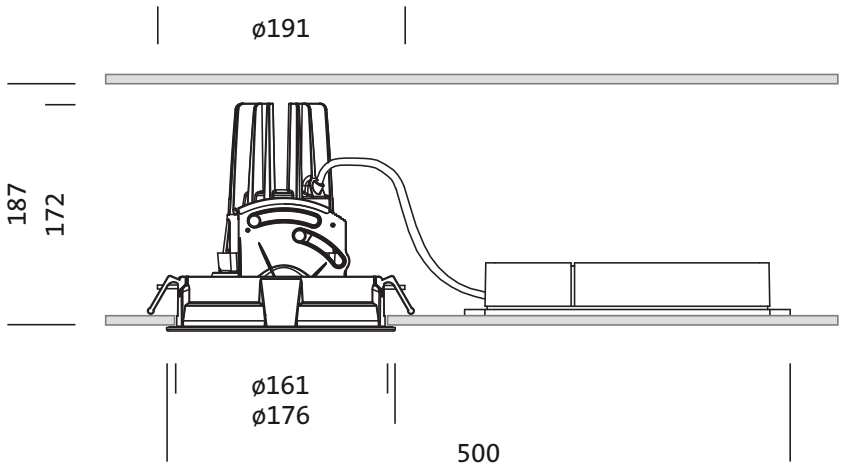


Es obligatorio que se sigan las instrucciones de montaje al planificar e instalar la instalación eléctrica (se encuentran en www.siteco.com)
Tolerancias relativas a datos térmicos, eléctricos y fotométricos según IEC 62722
Emitido 09.04.2025 - Modificaciones y errores sometidos a cambio - Asegurar que siempre se use la última versión -

Siteco GmbH • Georg-Simon-Ohm-Str. 50 • 83301 Traunreut, Alemania • Tel +49(8669)33-0 • Fax +49(8669)33-397 • Email info@siteco.de • Internet www.siteco.com

siteco

## **Referencia:** 51DH11CD3FF22 | **GTIN (EAN):** 4058352107515

## Fechas de planificación:

### 51DH11CD3FF22: 1x LED 3000K / CRI ≥ 80

4058352107515
51DH11CD3FF22
LED 3000K / CRI ≥ 80 $\phi_N$ 2780 lm

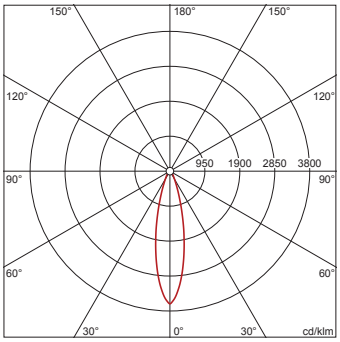


$I_{max}$ 3605 cd/klm para γ 0°

Luminancias (cd/m²)

| | C 0/180 |
|---|---|
| $L_{80}$ | 0 |
| $L_{70}$ | 0 |
| $L_{65}$ | 0 |

UGR 14,8 14,8
X 4H Y 8H ρ 70/50/20 S 0,25H

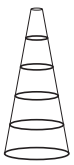

| H(m) | ø(m) | Emax(lx) | Em(lx) |
|---|---|---|---|
| 2 | 0,87 | 2505 | 1918 |
| 3 | 1,31 | 1113 | 853 |
| 4 | 1,74 | 626 | 480 |
| 5 | 2,18 | 401 | 307 |
| 6 | 2,62 | 278 | 213 |

Número luminarias en el local
Grado de reflexión 70/50/20

| Em(lx) | 100 | | 200 | | 500 | |
|---|---|---|---|---|---|---|
| Lh(m) | 2,5 | 3,0 | 2,5 | 3,0 | 2,5 | 3,0 |
| 20 m² | 0,7 | 0,8 | 1,3 | 1,6 | 3,4 | 3,9 |
| 30 m² | 1,8 | 1,6 | 3,6 | 3,1 | 9,1 | 7,9 |
| 40 m² | 2,0 | 1,8 | 3,9 | 3,7 | 9,8 | 9,1 |
| 50 m² | 2,6 | 2,3 | 5,2 | 4,7 | 13 | 12 |
| 75 m² | 4,3 | 3,7 | 8,6 | 7,4 | 22 | 19 |
| 100 m² | 4,9 | 4,5 | 9,7 | 8,9 | 24 | 22 |
| 500 m² | 23 | 21 | 46 | 42 | 115 | 106 |

Factor de mantenimiento Rh = Lh

### 51DH11CD3FF22 + 59DL1L0000G0000D0: 1x LED 3000K / CRI ≥ 80

4058352107515 + 4058352030165
51DH11CD3FF22 + 59DL1L0000G0000D0
LED 3000K / CRI ≥ 80 $\phi_N$ 2910 lm

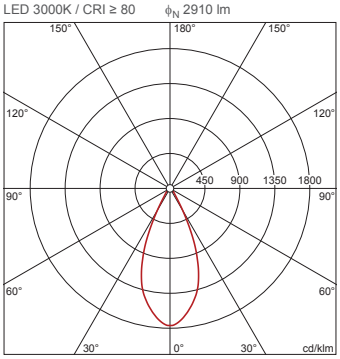


$I_{max}$ 1764 cd/klm para γ 0°

Luminancias (cd/m²)

| | C 0/180 |
|---|---|
| $L_{80}$ | 0 |
| $L_{70}$ | 0 |
| $L_{65}$ | 0 |

UGR 14,7 14,7
X 4H Y 8H ρ 70/50/20 S 0,25H

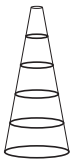

| H(m) | ø(m) | Emax(lx) | Em(lx) |
|---|---|---|---|
| 2 | 1,66 | 1284 | 969 |
| 3 | 2,49 | 571 | 431 |
| 4 | 3,31 | 321 | 242 |
| 5 | 4,14 | 205 | 155 |
| 6 | 4,97 | 143 | 108 |

Número luminarias en el local
Grado de reflexión 70/50/20

| Em(lx) | 100 | | 200 | | 500 | |
|---|---|---|---|---|---|---|
| Lh(m) | 2,5 | 3,0 | 2,5 | 3,0 | 2,5 | 3,0 |
| 20 m² | 0,8 | 0,8 | 1,5 | 1,7 | 3,9 | 4,2 |
| 30 m² | 1,3 | 1,2 | 2,6 | 2,4 | 6,4 | 6,0 |
| 40 m² | 1,6 | 1,6 | 3,2 | 3,3 | 7,9 | 8,1 |
| 50 m² | 2,0 | 2,0 | 4,0 | 4,0 | 10 | 9,9 |
| 75 m² | 3,1 | 2,9 | 6,2 | 5,8 | 16 | 14 |
| 100 m² | 3,9 | 3,9 | 7,8 | 7,8 | 19 | 20 |
| 500 m² | 19 | 19 | 38 | 38 | 94 | 95 |

Factor de mantenimiento Rh = Lh

Es obligatorio que se sigan las instrucciones de montaje al planificar e instalar la instalación eléctrica (se encuentran en www.siteco.com)
Tolerancias relativas a datos térmicos, eléctricos y fotométricos según IEC 62722
Emitido 09.04.2025 - Modificaciones y errores sometidos a cambio - Asegurar que siempre se use la última versión -

Siteco GmbH • Georg-Simon-Ohm-Str. 50 • 83301 Traunreut, Alemania • Tel +49(8669)33-0 • Fax +49(8669)33-397 • Email info@siteco.de • Internet www.siteco.com