siteco

Referencia: 59US1HXSPC1A | **GTIN (EAN):** 4058352363911

Descripción del producto:

SITECO ConnectSensor-Head PC1-S, esclava, control local, control central, regulable, tipo de montaje: montaje insertado, lugar de montaje: en la interfaz, de plástico, tipo de protección (total): IP54, marca de verificación: CE, VDE, 1 x sensor de movimiento PIR, 1 x sensor de luz, unidad de embalaje: 1 unidad

IP 54

Peso (kg):	0,1
GTIN (EAN):	4058352363911

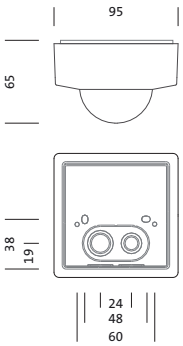

Es obligatorio que se sigan las instrucciones de montaje al planificar e instalar la instalación eléctrica (se encuentran en www.siteco.com)
Tolerancias relativas a datos térmicos, eléctricos y fotométricos según IEC 62722
Emitido 30.08.2024 - Modificaciones y errores sometidos a cambio - Asegurar que siempre se use la última versión -

Siteco GmbH • Georg-Simon-Ohm-Str. 50 • 83301 Traunreut, Alemania • Tel +49(8669)33-0 • Fax +49(8669)33-397 • Email info@siteco.de • Internet www.siteco.com

siteco

Referencia: 59US1HXSPC1A | **GTIN (EAN):** 4058352363911

Descripción técnica detallada:

Datos característicos
- Familia del sistema: Siteco Connect 11, DALI-2, SITECO Connect, SITECO Connect 22
- Tipo de producto: sensor
- Nombre del producto: SITECO Connect
- Referencia: 59US1HXSPC1A

Luminotecnia | lámparas | balasto

Componente 1

Dispositivo operativo:
- Control: DALI 2, regulable

Certificados, Normas
- Índice de protección: IP54
- Rango de temperatura (operación): -20..+50°C
- Certificación, designación: CE, VDE

Material, color
- carcasa: plástico, blanco
- Especificación de color: blanco

Montaje
- Tipo y lugar de montaje: montaje insertado, en la interfaz
- Altura de montaje: 2,5..4m

Dimensiones, peso
- Longitud: 95mm
- Ancho: 95mm
- Altura: 65mm
- Peso: 0,1kg

Entradas

1x sensor de movimiento PIR
- Conexión: conexión del sistema
- Intervalo de detección: tangential máx. ø40m
- Posibilidad: 11 niveles de detección, 1416 zonas de conmutación
- Particularidad: zona de detección circular

1x sensor de luz
- Particularidad: sensor de luz sin función en «control local»

Siteco GmbH • Georg-Simon-Ohm-Str. 50 • 83301 Traunreut, Alemania • Tel +49(8669)33-0 • Fax +49(8669)33-397 • Email info@siteco.de • Internet www.siteco.com

siteco

Referencia: 59US1HXSPC1A | **GTIN (EAN):** 4058352363911

Dimensiones:

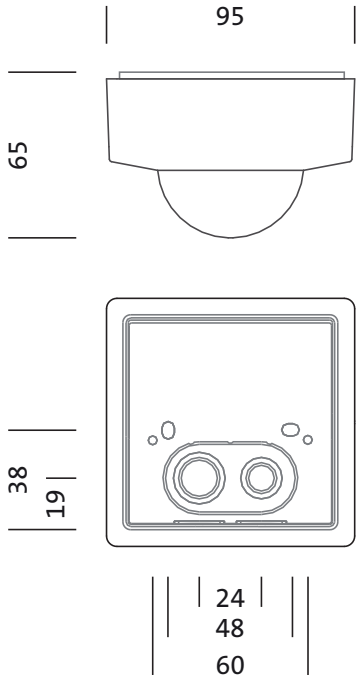

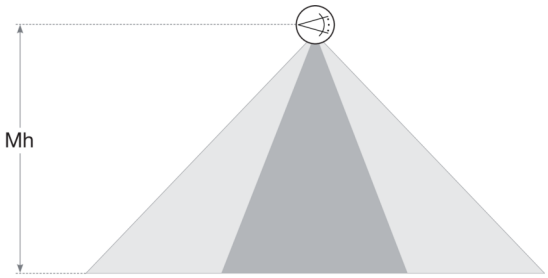

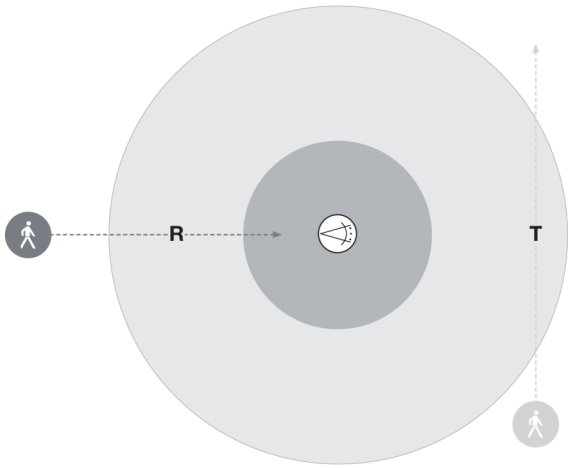

Sensor Head PC1

Mh	R	T
2m	ø = 11,4m	ø = 40m
3m	ø = 11,4m	ø = 40m

Es obligatorio que se sigan las instrucciones de montaje al planificar e instalar la instalación eléctrica (se encuentran en www.siteco.com)
Tolerancias relativas a datos térmicos, eléctricos y fotométricos según IEC 62722
Emitido 30.08.2024 - Modificaciones y errores sometidos a cambio - Asegurar que siempre se use la última versión -

Siteco GmbH • Georg-Simon-Ohm-Str. 50 • 83301 Traunreut, Alemania • Tel +49(8669)33-0 • Fax +49(8669)33-397 • Email info@siteco.de • Internet www.siteco.com