siteco

Referencia: 5MZ214D0TWA | **GTIN (EAN):** 4058352124062

Descripción del producto:

Scriptus® 11, luminaria de oficina, cubierta luminotécnica directa: lentes, BAP65(L≤ 3000cd/m²), emisión de luz: directo haz, característica de iluminación directa: simétrico, tipo de montaje: montaje superficial, LED, flujo luminoso nominal: 7.190lm, eficacia lumínica: 137lm/W, color de luz: 8tw, temperatura de color: 3000..6500K, balasto: DALI, con borne, 5 polos, conexión de alimentación: 230V, CA, 50Hz, potencia nominal: 53W, carcasa, carcasa de luminarias, de aluminio, blanco tráfico (RAL 9016), longitud: 3.088mm, ancho: 114mm, altura: 57mm, tipo de protección (total): IP20, clase de protección (total): SK I (protección por puesta a tierra), marca de verificación: CE, marca de protección: F, temperatura ambiente de funcionamiento admisible: 0..+35°C, norma: EN 50419, unidad de embalaje: 1 unidad

4058352124062
5MZ214D0TWA
LED 3000K + 6500K / CRI ≥ 80
ϕ_N 7190 lm

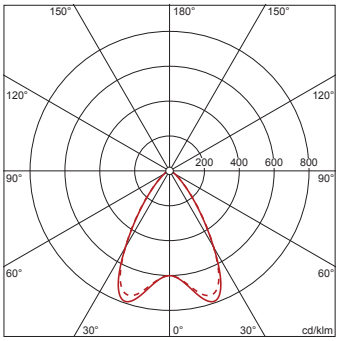

IP 20

Lámparas:	LED
Peso (kg):	9,8
GTIN (EAN):	4058352124062

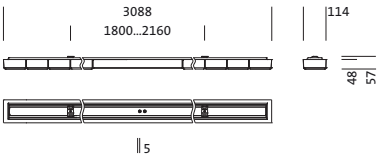

Es obligatorio que se sigan las instrucciones de montaje al planificar e instalar la instalación eléctrica (se encuentran en www.siteco.com)
Tolerancias relativas a datos térmicos, eléctricos y fotométricos según IEC 62722
Emitido 09.04.2025 - Modificaciones y errores sometidos a cambio - Asegurar que siempre se use la última versión -

Siteco GmbH • Georg-Simon-Ohm-Str. 50 • 83301 Traunreut, Alemania • Tel +49(8669)33-0 • Fax +49(8669)33-397 • Email info@siteco.de • Internet www.siteco.com

siteco

Referencia: 5MZ214D0TWA | **GTIN (EAN):** 4058352124062

Descripción técnica detallada:

Datos característicos
- Tipo de producto: luminaria de oficina
- Nombre del producto: Scriptus® 11
- Referencia: 5MZ214D0TWA

Luminotecnia | lámparas | balasto

Componente 1

Luminotecnia:
- Cubierta: lentes
- Simetría: simétrico
- Emisión de luz: haz directo
- UGR de dirección visual longitudinal hacia la luminaria: ≤ 19
- UGR de dirección visual transversal hacia la luminaria: ≤ 19

Lámparas:
- Lámpara: con LED
- Flujo luminoso nominal: 7190lm
- Eficacia lumínica: 137lm/W
- Temperatura de color: 3000..6500K
- Índice de reproducción cromática: CRI > 80
- Color de luz: 8tw
- Potencia nominal: 53W

Dispositivo operativo:
- Balasto: bal. elect.-DALI
- Control: DALI

Certificados, Normas
- Índice de protección: IP20
- Clase de aislamiento: SK I (protección por puesta a tierra)
- Marca de protección: F
- Rango de temperatura (operación): 0..+35°C
- Norma: EN 50419
- Certificación, designación: CE

Material, color
- carcasa: aluminio, blanco tráfico (RAL 9016)
- carcasa de luminarias: aluminio, blanco tráfico (RAL 9016)
- Especificación de color: blanco tráfico (RAL 9016)
- Cubierta: lentes

Montaje
- Tipo y lugar de montaje: montaje superficial, en el techo
- Disposición: disposición individual

Conexión eléctrica
- Conexión: borne, 5 polos
- Tensión nominal: 230V, 230..240V, 50Hz, CA

Dimensiones, peso
- Longitud: 3088mm
- Ancho: 114mm
- Altura: 57mm
- Peso: 9,8kg

Vida útil
- Vida útil nominal: 50000h (L85/B50) a temp. amb. = 25°C

Es obligatorio que se sigan las instrucciones de montaje al planificar e instalar la instalación eléctrica (se encuentran en www.siteco.com)
Tolerancias relativas a datos térmicos, eléctricos y fotométricos según IEC 62722
Emitido 09.04.2025 - Modificaciones y errores sometidos a cambio - Asegurar que siempre se use la última versión -

Siteco GmbH • Georg-Simon-Ohm-Str. 50 • 83301 Traunreut, Alemania • Tel +49(8669)33-0 • Fax +49(8669)33-397 • Email info@siteco.de • Internet www.siteco.com

Referencia: 5MZ214D0TWA | **GTIN (EAN):** 4058352124062

Dimensiones:

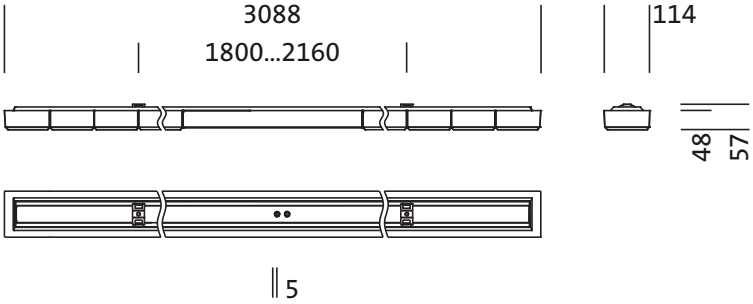

Es obligatorio que se sigan las instrucciones de montaje al planificar e instalar la instalación eléctrica (se encuentran en www.siteco.com)
Tolerancias relativas a datos térmicos, eléctricos y fotométricos según IEC 62722
Emitido 09.04.2025 - Modificaciones y errores sometidos a cambio - Asegurar que siempre se use la última versión -

Siteco GmbH • Georg-Simon-Ohm-Str. 50 • 83301 Traunreut, Alemania • Tel +49(8669)33-0 • Fax +49(8669)33-397 • Email info@siteco.de • Internet www.siteco.com

siteco

Referencia: 5MZ214D0TWA | **GTIN (EAN):** 4058352124062

Fechas de planificación:

5MZ214D0TWA: 1x LED 3000K+6500K / CRI ≥ 80; individual setting: colour temperature 3000K

4058352124062
5MZ214D0TWA
LED 3000K + 6500K / CRI ≥ 80
ϕ_N 7190 lm

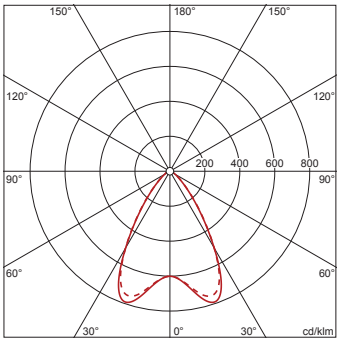

$\phi_\downarrow$ 100% $\phi_\uparrow$ 0%

Luminancias (cd/m²)

	C 0/180	C 90/270
L_{80}	1464	1494
L_{70}	1853	1882
L_{65}	2019	2125

UGR 16,2 16,4
X 4H Y 8H ρ 70/50/20 S 0,25H

5MZ214D0TWA: 1x LED 3000K+6500K / CRI ≥ 80; individual setting: colour temperature 6500K

4058352124062
5MZ214D0TWA
LED 3000K + 6500K / CRI ≥ 80
ϕ_N 7190 lm

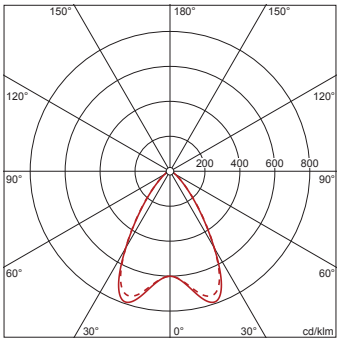

$\phi_\downarrow$ 100% $\phi_\uparrow$ 0%

Luminancias (cd/m²)

	C 0/180	C 90/270
L_{80}	1464	1494
L_{70}	1853	1882
L_{65}	2019	2125

UGR 16,2 16,4
X 4H Y 8H ρ 70/50/20 S 0,25H

Es obligatorio que se sigan las instrucciones de montaje al planificar e instalar la instalación eléctrica (se encuentran en www.siteco.com)
Tolerancias relativas a datos térmicos, eléctricos y fotométricos según IEC 62722
Emitido 09.04.2025 - Modificaciones y errores sometidos a cambio - Asegurar que siempre se use la última versión -

Siteco GmbH • Georg-Simon-Ohm-Str. 50 • 83301 Traunreut, Alemania • Tel +49(8669)33-0 • Fax +49(8669)33-397 • Email info@siteco.de • Internet www.siteco.com