Referencia: 5NW13993QC | **GTIN (EAN):** 4039806449788

Descripción del producto:

reflector-proyector-espejo, para Siteco Mirrortec® Indoor, cable suspendido, carcasa, cuadrada, de aluminio, lacado, aluminio blanco (RAL 9006), Reflector Fresnel 100, de PMMA, aluminizado, especular, descomposición del punto de luz, estructura Fresnel, longitud: 1.200 mm, ancho: 1.200 mm

Peso (kg):	14,5
GTIN (EAN):	4039806449788

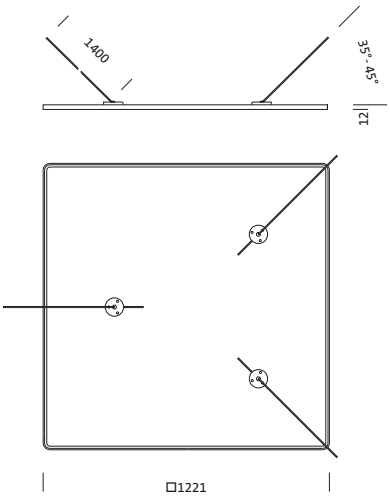

Es obligatorio que se sigan las instrucciones de montaje al planificar e instalar la instalación eléctrica (se encuentran en www.siteco.com)
Tolerancias relativas a datos térmicos, eléctricos y fotométricos según IEC 62722
Emitido 09.04.2025 - Modificaciones y errores sometidos a cambio - Asegurar que siempre se use la última versión -

Siteco GmbH • Georg-Simon-Ohm-Str. 50 • 83301 Traunreut, Alemania • Tel +49(8669)33-0 • Fax +49(8669)33-397 • Email info@siteco.de • Internet www.siteco.com

Referencia: 5NW13993QC | **GTIN (EAN):** 4039806449788

Descripción técnica detallada:

Datos característicos
- Tipo de producto: reflector-proyector-espejo
- Nombre del producto: Siteco Mirrortec® Indoor
- Referencia: 5NW13993QC

Luminotecnia | lámparas | balasto

Componente 2

Luminotecnia:
- Control de iluminación: Reflector Fresnel 100 de PMMA, aluminizado, especular
- Antideslumbramiento: descomposición del punto de luz, estructura Fresnel
- Ángulo de haz: haz estrecho
- Simetría: haz simétrico

Material, color
- cable suspendido: aluminio, lacado, aluminio blanco (RAL 9006), cuadrada
- carcasa: aluminio, lacado, aluminio blanco (RAL 9006), cuadrada
- Especificación de color: aluminio blanco (RAL 9006)

Montaje
- Tipo y lugar de montaje: montaje suspendido, en el techo
- Disposición: disposición individual

Dimensiones, peso
- Longitud: 1200mm
- Ancho: 1200mm
- Peso: 14,5kg

Siteco GmbH • Georg-Simon-Ohm-Str. 50 • 83301 Traunreut, Alemania • Tel +49(8669)33-0 • Fax +49(8669)33-397 • Email info@siteco.de • Internet www.siteco.com

siteco

Referencia: 5NW13993QC | **GTIN (EAN):** 4039806449788

Dimensiones:

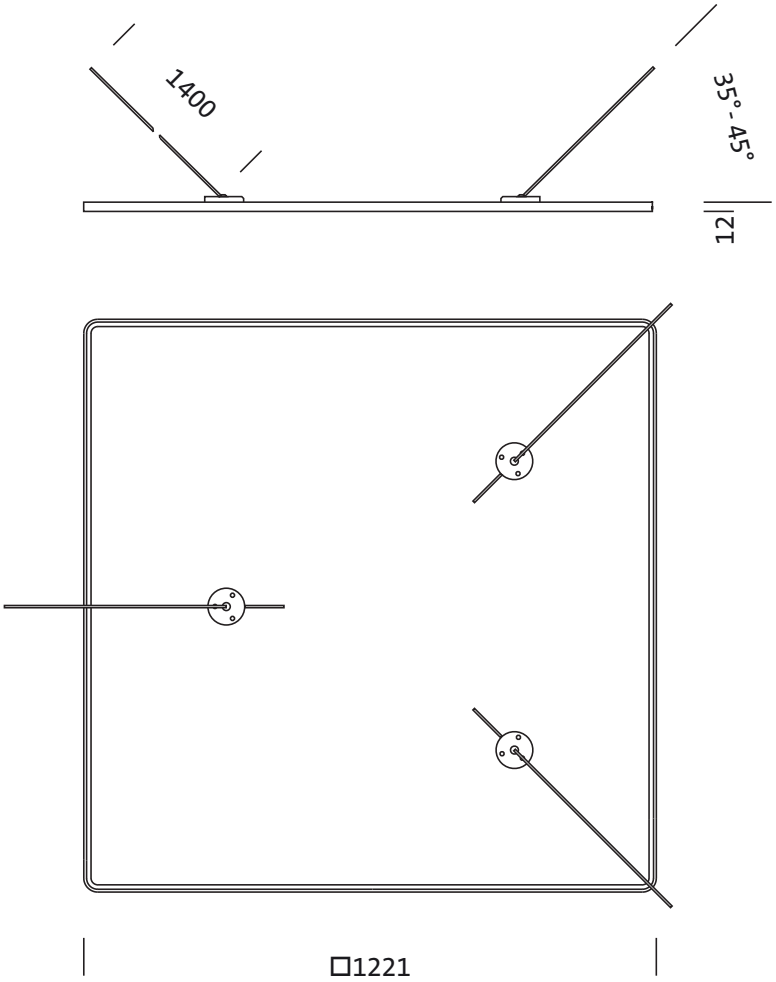

Es obligatorio que se sigan las instrucciones de montaje al planificar e instalar la instalación eléctrica (se encuentran en www.siteco.com)
Tolerancias relativas a datos térmicos, eléctricos y fotométricos según IEC 62722
Emitido 09.04.2025 - Modificaciones y errores sometidos a cambio - Asegurar que siempre se use la última versión -

Siteco GmbH • Georg-Simon-Ohm-Str. 50 • 83301 Traunreut, Alemania • Tel +49(8669)33-0 • Fax +49(8669)33-397 • Email info@siteco.de • Internet www.siteco.com