siteco

Referencia: 5NY51031 | **GTIN (EAN):** 4039806199676

Descripción del producto:

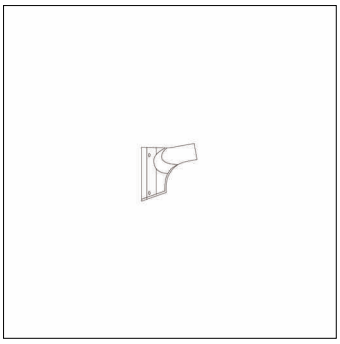

brida de esquina, brida de esquina, de aluminio de extrusión, lacado, gris claro (RAL 7035), unidad de embalaje: 1 unidad

Peso (kg):	0,9
GTIN (EAN):	4039806199676

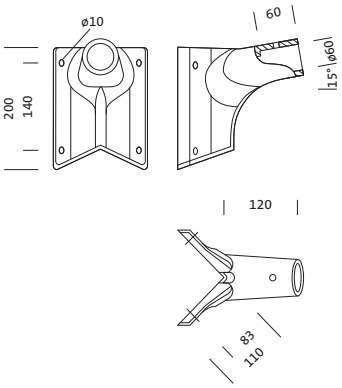

Es obligatorio que se sigan las instrucciones de montaje al planificar e instalar la instalación eléctrica (se encuentran en www.siteco.com)
Tolerancias relativas a datos térmicos, eléctricos y fotométricos según IEC 62722
Emitido 09.04.2025 - Modificaciones y errores sometidos a cambio - Asegurar que siempre se use la última versión -

Siteco GmbH • Georg-Simon-Ohm-Str. 50 • 83301 Traunreut, Alemania • Tel +49(8669)33-0 • Fax +49(8669)33-397 • Email info@siteco.de • Internet www.siteco.com

Referencia: 5NY51031 | **GTIN (EAN):** 4039806199676

Descripción técnica detallada:

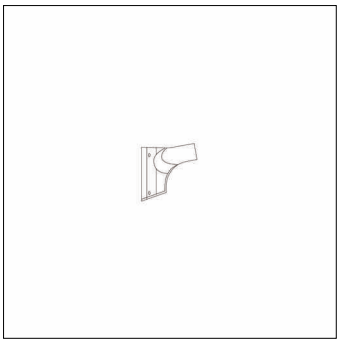

Datos característicos

- Tipo de producto: brida de esquina
- Nombre del producto: sin asignación familiar
- Referencia: 5NY51031

Material, color

- brida de esquina: aluminio de extrusión, lacado, gris claro (RAL 7035)
- Especificación de color: gris claro (RAL 7035)

Dimensiones, peso

- Peso: 0,9kg

Es obligatorio que se sigan las instrucciones de montaje al planificar e instalar la instalación eléctrica (se encuentran en www.siteco.com)
Tolerancias relativas a datos térmicos, eléctricos y fotométricos según IEC 62722
Emitido 09.04.2025 - Modificaciones y errores sometidos a cambio - Asegurar que siempre se use la última versión -

Siteco GmbH • Georg-Simon-Ohm-Str. 50 • 83301 Traunreut, Alemania • Tel +49(8669)33-0 • Fax +49(8669)33-397 • Email info@siteco.de • Internet www.siteco.com

Referencia: 5NY51031 | **GTIN (EAN):** 4039806199676

Dimensiones:

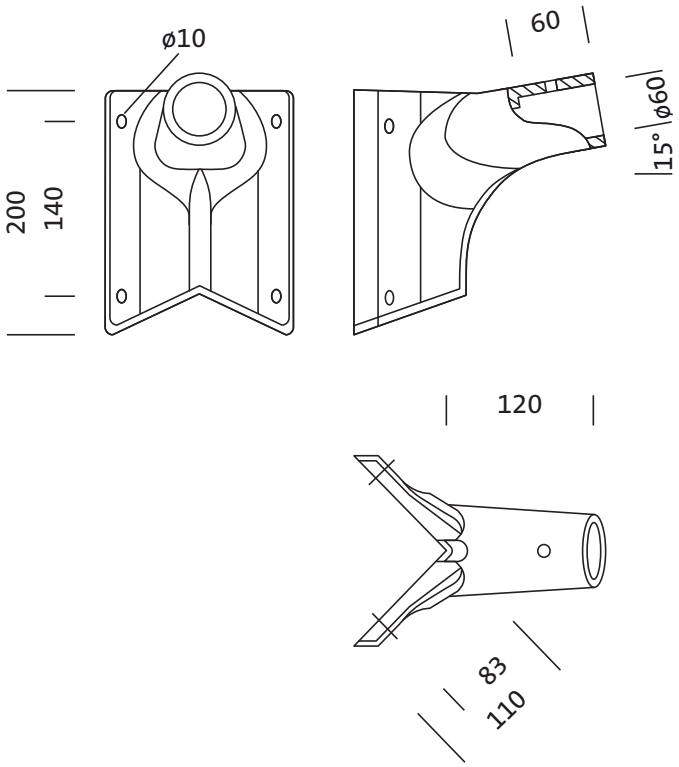

Siteco GmbH • Georg-Simon-Ohm-Str. 50 • 83301 Traunreut, Alemania • Tel +49(8669)33-0 • Fax +49(8669)33-397 • Email info@siteco.de • Internet www.siteco.com