siteco

Referencia: 5XA7682D3C4AC | **GTIN (EAN):** 4058352222935

Descripción del producto:

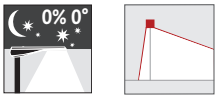

4058352222935
5XA7682D3C4AC
LED 5000K / CRI ≥ 70 ϕ_N 18470 lm

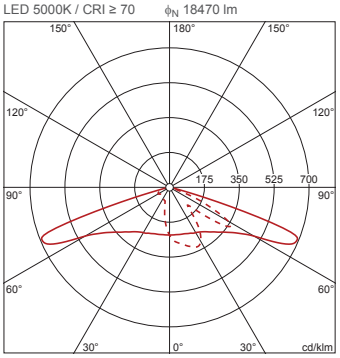

Floodlight FL 20 midi, proyector, control de luz directo con lente, de plástico, cubierta luminotécnica directa: vidrio protector, de vidrio de seguridad, transparente, distribución de luz: PL61, emisión de luz: directo haz, característica de iluminación directa: asimétrico, tipo de montaje: montaje lateral, superior, LED, alto Power LED, flujo luminoso nominal: 18.470lm, eficacia lumínica: 130lm/W, color de luz: 750, temperatura de color: 5000K, balasto: bal. elect. Plus, control: parametrización flexible del flujo lumínico, control de flujo lumínico en el tiempo, interfaz de comunicación digital, protección de sobrecalentamiento, reducción de potencia, reducción de potencia electrónica, con borne, 5 polos, máx. 2,5mm², conexión de alimentación: 220..240V, CA, 50/60Hz, potencia nominal: 142W, unidad LED, de aluminio de extrusión, recubrimiento pulverizado, Siteco® gris metalizado (DB 702S), categoría de corrosividad C5 mid según DIN EN ISO 12944, solicitar por separado al brida de mástil, incl. racor atornillado para cables 1x M20 para cable, Ø 6,5..12mm, inclinación ajustable: 0°, 3°, 8°, 15°, longitud: 862mm, ancho: 450mm, altura: 176mm, marco de carcasa, de aluminio de extrusión, recubrimiento pulverizado, Siteco® gris metalizado (DB 702S), adaptador de brida de mástil, de aluminio de extrusión, recubrimiento pulverizado, Siteco® gris metalizado (DB 702S), DALI, tipo de protección (total): IP66, clase de protección (total): SK II (a prueba de choques eléctricos), marca de verificación: CE, ENEC, VDE, marca de protección: D, temperatura ambiente de funcionamiento admisible: -40..+40°C, temperatura ambiente de funcionamiento admisible para aplicaciones de exterior: -40..+50°C, norma: DIN EN 12944, unidad de embalaje: 1 unidad

IP 66

Lámparas:	LED
Peso (kg):	15,9
GTIN (EAN):	4058352222935

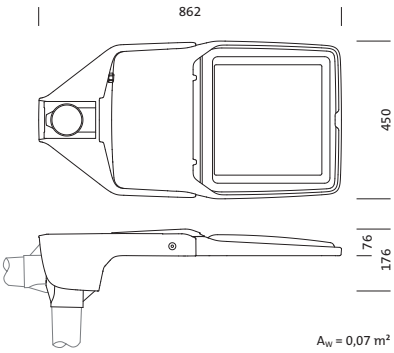

Es obligatorio que se sigan las instrucciones de montaje al planificar e instalar la instalación eléctrica (se encuentran en www.siteco.com)
Tolerancias relativas a datos térmicos, eléctricos y fotométricos según IEC 62722
Emitido 13.04.2024 - Modificaciones y errores sometidos a cambio - Asegurar que siempre se use la última versión -

Siteco GmbH • Georg-Simon-Ohm-Str. 50 • 83301 Traunreut, Alemania • Tel +49(8669)33-0 • Fax +49(8669)33-397 • Email info@siteco.de • Internet www.siteco.com

siteco

Referencia: 5XA7682D3C4AC | **GTIN (EAN):** 4058352222935

Descripción técnica detallada:

Datos característicos
- Tipo de producto: proyector
- Nombre del producto: Floodlight FL 20 midi
- Referencia: 5XA7682D3C4AC

Luminotecnia | lámparas | balasto

Componente 1

Luminotecnia:
- Control de iluminación: lente de plástico
- Cubierta: vidrio protector, transparente
- Distribución de luz: PL61
- Simetría: haz asimétrico
- Emisión de luz: haz directo

Lámparas:
- Lámpara: con alto Power LED, LED
- Flujo luminoso nominal: 18470lm
- Eficacia lumínica: 130lm/W
- Temperatura de color: 5000K
- Índice de reproducción cromática: CRI > 70
- Color de luz: 750
- Potencia nominal: 142W

Dispositivo operativo:
- Balasto: bal. elect. Plus
- Control: Plus/DALI
- Equipamiento: protección de sobrecalentamiento, reducción de potencia, interfaz de comunicación digital, control de flujo lumínico en el tiempo, parametrización flexible del flujo lumínico
- Tipo de conmutación: reducción de potencia electrónica

Certificados, Normas
- Índice de protección: IP66
- Clase de aislamiento: SK II (a prueba de choques eléctricos)
- Marca de protección: D
- Rango de temperatura (operación): -40..+40°C
- Norma: DIN EN 12944
- Protección anticorrosión: categoría de corrosividad C5 mid según DIN EN ISO 12944
- Certificación, designación: CE, ENEC, VDE

Material, color
- unidad LED: aluminio de extrusión, recubrimiento pulverizado, Siteco® gris metalizado (DB 702S), solicitar por separado al brida de mástil, inclinación ajustable: 0°, 3°, 8°, 15°, incl. racor atornillado para cables 1x M20 para cable, Ø 6,5..12mm
- Especificación de color: Siteco® gris metalizado (DB 702S)
- marco de carcasa: aluminio de extrusión, recubrimiento pulverizado, Siteco® gris metalizado (DB 702S)
- Especificación de color: Siteco® gris metalizado (DB 702S)
- adaptador de brida de mástil: aluminio de extrusión, recubrimiento pulverizado, Siteco® gris metalizado (DB 702S)
- Especificación de color: Siteco® gris metalizado (DB 702S)
- Cubierta: vidrio protector de vidrio de seguridad

Montaje
- Tipo y lugar de montaje: montaje lateral, superior, en el mástil, en cruceta de mástil
- Disposición: disposición individual
- Adicional: con adaptador de brida de mástil

Conexión eléctrica
- Conexión: borne, 5 polos, máx. 2,5mm²
- Tensión nominal: 220..240V, 50/60Hz, CA
- Resistencia a sobretensión: 10kV 1,2/50µs

Dimensiones, peso
- Longitud: 862mm
- Ancho: 450mm
- Altura: 176mm
- Peso: 15,9kg

Emisión de luz
- Emisión de luz: 0% con una inclinación de 0°

Vida útil
- Vida útil nominal: 100000h (L97/B10) a temp. amb. = 25°C, 50000h (L98/B10) a temp. amb. = 25°C

Es obligatorio que se sigan las instrucciones de montaje al planificar e instalar la instalación eléctrica (se encuentran en www.siteco.com)
Tolerancias relativas a datos térmicos, eléctricos y fotométricos según IEC 62722
Emitido 13.04.2024 - Modificaciones y errores sometidos a cambio - Asegurar que siempre se use la última versión -

Siteco GmbH • Georg-Simon-Ohm-Str. 50 • 83301 Traunreut, Alemania • Tel +49(8669)33-0 • Fax +49(8669)33-397 • Email info@siteco.de • Internet www.siteco.com

Referencia: 5XA7682D3C4AC | **GTIN (EAN):** 4058352222935

Dimensiones:

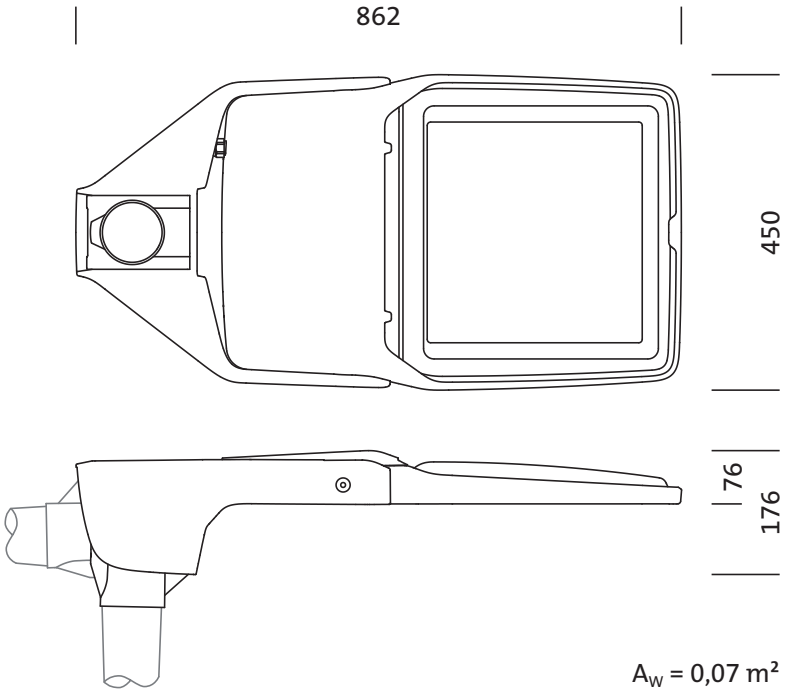

Es obligatorio que se sigan las instrucciones de montaje al planificar e instalar la instalación eléctrica (se encuentran en www.siteco.com)
Tolerancias relativas a datos térmicos, eléctricos y fotométricos según IEC 62722
Emitido 13.04.2024 - Modificaciones y errores sometidos a cambio - Asegurar que siempre se use la última versión -

Siteco GmbH • Georg-Simon-Ohm-Str. 50 • 83301 Traunreut, Alemania • Tel +49(8669)33-0 • Fax +49(8669)33-397 • Email info@siteco.de • Internet www.siteco.com

siteco

Referencia: 5XA7682D3C4AC | **GTIN (EAN):** 4058352222935

Fechas de planificación:

5XA7682D3C4AC: 1x LED
5000K / CRI ≥ 70

4058352222935
5XA7682D3C4AC
LED 5000K / CRI ≥ 70 ϕ_N 18470 lm

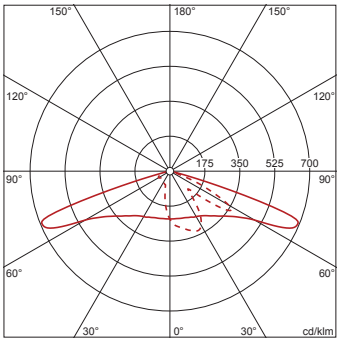

C 0/180 C 90/270

intensidad lumínica según
EN13201-2: G3

Es obligatorio que se sigan las instrucciones de montaje al planificar e instalar la instalación eléctrica (se encuentran en www.siteco.com)
Tolerancias relativas a datos térmicos, eléctricos y fotométricos según IEC 62722
Emitido 13.04.2024 - Modificaciones y errores sometidos a cambio - Asegurar que siempre se use la última versión -

Siteco GmbH • Georg-Simon-Ohm-Str. 50 • 83301 Traunreut, Alemania • Tel +49(8669)33-0 • Fax +49(8669)33-397 • Email info@siteco.de • Internet www.siteco.com