siteco

**Referencia:** 5XA7682E2B1AC | **GTIN (EAN):** 4058352223291

## Descripción del producto:

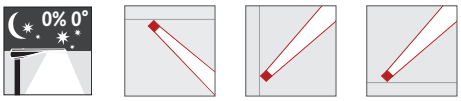

4058352223291
5XA7682E2B1AC
LED 4000K / CRI ≥ 70 $\phi_N$ 29150 lm

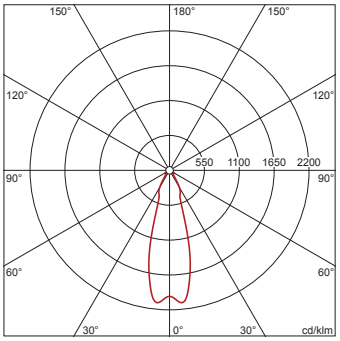


Floodlight FL 20 midi, proyector, control de luz directo con lente, de plástico, cubierta luminotécnica directa: vidrio protector, de vidrio de seguridad, transparente, distribución de luz: RS17, emisión de luz: directo haz, característica de iluminación directa: rotación simétrica, tipo de montaje: montaje superficial, LED, alto Power LED, flujo luminoso nominal: 29.150lm, eficacia lumínica: 140lm/W, color de luz: 740, temperatura de color: 4000K, balasto: bal. elect. Plus, control: parametrización flexible del flujo lumínico, control de flujo lumínico en el tiempo, interfaz de comunicación digital, reducción de potencia, protección de sobrecalentamiento, reducción de potencia electrónica, con borne, 5 polos, máx. 2,5mm², conexión de alimentación: 220..240V, CA, 50/60Hz, potencia nominal: 208W, unidad LED, de aluminio de extrusión, recubrimiento pulverizado, Siteco® gris metalizado (DB 702S), categoría de corrosividad C5 mid según DIN EN ISO 12944, incl. racor atornillado para cables 1x M20 para cable, Ø 6,5..12mm, longitud: 654mm, ancho: 450mm, altura: 76mm, marco de carcasa, de aluminio de extrusión, recubrimiento pulverizado, Siteco® gris metalizado (DB 702S), garra portante, de acero, recubrimiento pulverizado, Siteco® gris metalizado (DB 702S), DALI, tipo de protección (total): IP66, clase de protección (total): SK II (a prueba de choques eléctricos), marca de verificación: CE, ENEC, VDE, marca de protección: D, temperatura ambiente de funcionamiento admisible: -40..+40°C, temperatura ambiente de funcionamiento admisible para aplicaciones de exterior: -40..+50°C, norma: DIN EN 12944, unidad de embalaje: 1 unidad

IP 66

| | |
|---|---|
| Lámparas: | LED |
| Peso (kg): | 14,5 |
| GTIN (EAN): | 4058352223291 |

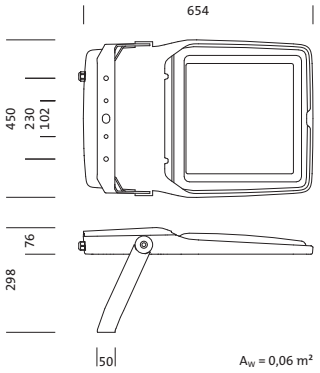


Es obligatorio que se sigan las instrucciones de montaje al planificar e instalar la instalación eléctrica (se encuentran en www.siteco.com)
Tolerancias relativas a datos térmicos, eléctricos y fotométricos según IEC 62722
Emitido 13.04.2024 - Modificaciones y errores sometidos a cambio - Asegurar que siempre se use la última versión -

Siteco GmbH • Georg-Simon-Ohm-Str. 50 • 83301 Traunreut, Alemania • Tel +49(8669)33-0 • Fax +49(8669)33-397 • Email info@siteco.de • Internet www.siteco.com

siteco

**Referencia:** 5XA7682E2B1AC | **GTIN (EAN):** 4058352223291

## Descripción técnica detallada:

**Datos característicos**
- Tipo de producto: proyector
- Nombre del producto: Floodlight FL 20 midi
- Referencia: 5XA7682E2B1AC

**Luminotecnia | lámparas | balasto**

**Componente 1**

**Luminotecnia:**
- Control de iluminación: lente de plástico
- Cubierta: vidrio protector, transparente
- Distribución de luz: RS17
- Simetría: rotación simétrica
- Emisión de luz: haz directo

**Lámparas:**
- Lámpara: con alto Power LED, LED
- Flujo luminoso nominal: 29150lm
- Eficacia lumínica: 140lm/W
- Temperatura de color: 4000K
- Índice de reproducción cromática: CRI > 70
- Color de luz: 740
- Potencia nominal: 208W

**Dispositivo operativo:**
- Balasto: bal. elect. Plus
- Control: Plus/DALI
- Equipamiento: protección de sobrecalentamiento, reducción de potencia, interfaz de comunicación digital, control de flujo lumínico en el tiempo, parametrización flexible del flujo lumínico
- Tipo de conmutación: reducción de potencia electrónica

**Certificados, Normas**
- Índice de protección: IP66
- Clase de aislamiento: SK II (a prueba de choques eléctricos)
- Marca de protección: D
- Rango de temperatura (operación): -40..+40°C
- Norma: DIN EN 12944
- Protección anticorrosión: categoría de corrosividad C5 mid según DIN EN ISO 12944
- Certificación, designación: CE, ENEC, VDE

**Material, color**
- unidad LED: aluminio de extrusión, recubrimiento pulverizado, Siteco® gris metalizado (DB 702S), incl. racor atornillado para cables 1x M20 para cable, Ø 6,5..12mm
- Especificación de color: Siteco® gris metalizado (DB 702S)
- marco de carcasa: aluminio de extrusión, recubrimiento pulverizado, Siteco® gris metalizado (DB 702S)
- Especificación de color: Siteco® gris metalizado (DB 702S)
- garra portante: acero, recubrimiento pulverizado, Siteco® gris metalizado (DB 702S)
- Especificación de color: Siteco® gris metalizado (DB 702S)
- Cubierta: vidrio protector de vidrio de seguridad

**Montaje**
- Tipo y lugar de montaje: montaje superficial, en estructura portante, en el travesaño, en la pared
- Disposición: disposición individual
- Adicional: con garra portante

**Conexión eléctrica**
- Conexión: borne, 5 polos, máx. 2,5mm²
- Tensión nominal: 220..240V, 50/60Hz, CA
- Resistencia a sobretensión: 10kV 1,2/50µs

**Dimensiones, peso**
- Longitud: 654mm
- Ancho: 450mm
- Altura: 76mm
- Peso: 14,5kg

**Emisión de luz**
- Emisión de luz: 0% con una inclinación de 0°

**Vida útil**
- Vida útil nominal: 100000h (L97/B10) a temp. amb. = 25°C, 50000h (L98/B10) a temp. amb. = 25°C

Es obligatorio que se sigan las instrucciones de montaje al planificar e instalar la instalación eléctrica (se encuentran en www.siteco.com)
Tolerancias relativas a datos térmicos, eléctricos y fotométricos según IEC 62722
Emitido 13.04.2024 - Modificaciones y errores sometidos a cambio - Asegurar que siempre se use la última versión -

Siteco GmbH • Georg-Simon-Ohm-Str. 50 • 83301 Traunreut, Alemania • Tel +49(8669)33-0 • Fax +49(8669)33-397 • Email info@siteco.de • Internet www.siteco.com

**Referencia:** 5XA7682E2B1AC | **GTIN (EAN):** 4058352223291

## Dimensiones:

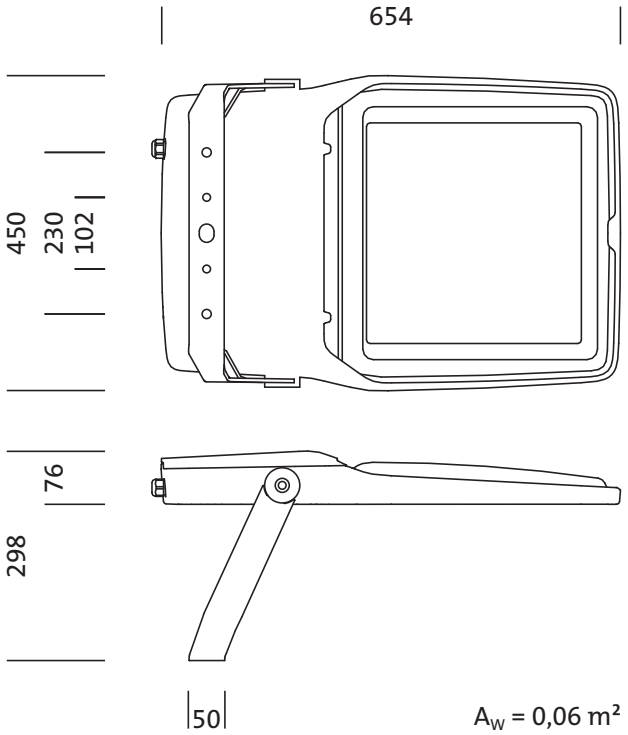


Es obligatorio que se sigan las instrucciones de montaje al planificar e instalar la instalación eléctrica (se encuentran en www.siteco.com)
Tolerancias relativas a datos térmicos, eléctricos y fotométricos según IEC 62722
Emitido 13.04.2024 - Modificaciones y errores sometidos a cambio - Asegurar que siempre se use la última versión -

Siteco GmbH • Georg-Simon-Ohm-Str. 50 • 83301 Traunreut, Alemania • Tel +49(8669)33-0 • Fax +49(8669)33-397 • Email info@siteco.de • Internet www.siteco.com

siteco

**Referencia:** 5XA7682E2B1AC | **GTIN (EAN):** 4058352223291

## Fechas de planificación:

**5XA7682E2B1AC: 1x LED**
**4000K / CRI ≥ 70**

4058352223291
5XA7682E2B1AC
LED 4000K / CRI ≥ 70 $\phi_N$ 29150 lm

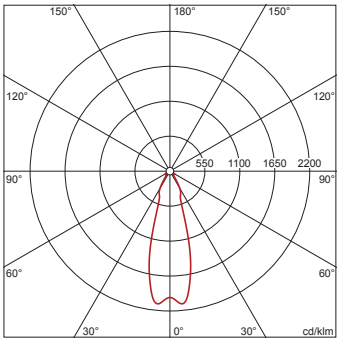


C 0/180 C 90/270

intensidad lumínica según
EN13201-2: G6

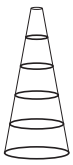

| H(m) | ø(m) | Emax(lx) | Em(lx) |
|---|---|---|---|
| 4 | 2,25 | 3765 | 3120 |
| 6 | 3,37 | 1673 | 1387 |
| 8 | 4,50 | 941 | 780 |
| 10 | 5,62 | 602 | 499 |
| 12 | 6,75 | 418 | 347 |

Es obligatorio que se sigan las instrucciones de montaje al planificar e instalar la instalación eléctrica (se encuentran en www.siteco.com)
Tolerancias relativas a datos térmicos, eléctricos y fotométricos según IEC 62722
Emitido 13.04.2024 - Modificaciones y errores sometidos a cambio - Asegurar que siempre se use la última versión -

Siteco GmbH • Georg-Simon-Ohm-Str. 50 • 83301 Traunreut, Alemania • Tel +49(8669)33-0 • Fax +49(8669)33-397 • Email info@siteco.de • Internet www.siteco.com